

KATALOG CENOWY 2026

ROGER TECHNOLOGY
PREMIUM DEALER

DITEX TECHNOLOGY
WYŁĄCZNY DYSTRYBUTOR NA POLSKĘ

KORZYSTAJ Z KATALOGU **INTERAKTYWNIE**

ROGER TECHNOLOGY
PREMIUM DEALER

Pobierz Acrobat Reader Za darmo	**Na komputerze** Pobierz	**Na telefonie** Wyszukaj "Acrobat Reader" w swoim sklepie z aplikacjami
Pobierz katalog w formie elektronicznej		**Zeskanuj kod** lub wejdź na stronę www.ditextechnology.pl (zakładka do pobrania)

Spis treści

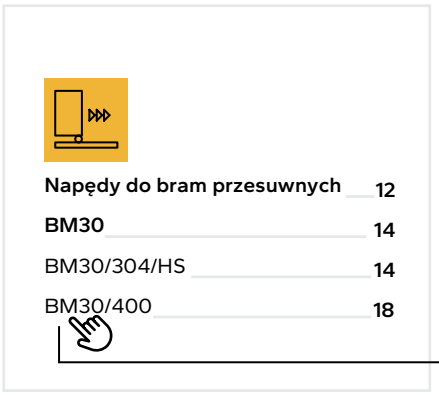

Kliknij i przejdź do odpowiedniej strony

Strony z symbolem



Przejdź do strony

Strony z symbolami



Przejdź do zestawów z aktualnie przeglądanej serii

Przejdź do strony z akcesoriami, gdzie znajdziesz szczegółowe zestawienie

Wróć do spisu treści

SPIS TREŚCI

Napędy do bram przesuwnych

BM30/304/HS	14-15
Zestawy z BM30/304/HS	16-17
BM30/403	18-19
Zestawy z BM30/403	20-21
BH30/604/HS	22-23
Zestawy z BH30/604/HS	24-25
H30/644	26-27
Zestawy z H30/644	28-29
BH30/804	30-31
Zestawy z BH30/804	32-33
BH30/804/R	34-35
Przykładowe kompletacje z BH30/804/R	36-37
R30/804	38-39
Zestawy z R30/804	40-41
R30/1204	42-43
Przykładowe kompletacje z R30/1204	44-45
BG30/804/HS	46-47
Przykładowe kompletacje z BG30/804/HS	48-49
BG30/1004/HS	50-51
Przykładowe kompletacje z BG30/1004/HS	52-53
BG30/1404/R	54-55
Przykładowe kompletacje z BG30/1404/R	56-57
BG30/1504/HS	58-59
Zestawy z BG30/1504/HS	60-61
BG30/1604	62-63
Przykładowe zestawy z BG30/1604	64-65
BG30/1804/HS	66-67
Przykładowe zestawy z BG30/1804/HS	68-69
G30/1804	70-71
Przykładowe zestawy z G30/1804	72-73
BG30/2204	74-75
Przykładowe zestawy z BG30/2204	76-77
G30/2204	78-79
Przykładowe zestawy z G30/2204	80-81
TW90/600/HS	82-83
Zestawy z TW90/600/HS	84-85
TW90/800	86-87
Zestawy z TW90/800	88-89
TW110/1000/HS	90-91
Przykładowe zestawy z TW110/1000/HS	92-93
TW110/1600/HS	94-95
Przykładowe zestawy z TW110/1600/HS	96-97
TW110/2000	98-99
Przykładowe zestawy z TW110/2000	100-101

Napędy do bram skrzydłowych

BE20/200	104-105
Zestawy z BE20/200	106-107
BE20/200/HS	108-109
Zestawy z BE20/200/HS	110-111
BE20/400	112-113
Zestawy z BE20/400	114-115

MONOS4	116-117
Zestawy z MONOS4	118-119
MONOS4/220	120-121
Zestawy z MONOS4/220	122-123
SMARTY4/HS	124-125
Przykładowe zestawy z SMARTY4/HS	126-127
SMARTY5	128-129
Przykładowe zestawy z SMARTY5	130-131
SMARTY7	132-133
Przykładowe zestawy z SMARTY7	134-135
SMARTY8/T	136-137
Przykładowe zestawy z SMARTY8/T	138-139
AYRON	140-141
Zestawy z AYRON	142-143
BH23/282	144-145
Zestawy z BH23/282	146-147
H23/282	148-149
Zestawy z H23/282	150-151
R23/371	152-153
Zestawy z R23/371	154-155
BR21/351	156-157
Zestawy z BR21/351	158-159
BR21/351/HS	160-161
Zestawy z BR21/351/HS	162-163
BR21/362	164-165
Zestawy z BR21/362	166-167
R20/500	168-169
Zestawy z R20/500	170-171
NAVI	172-173
Przykładowe zestawy z NAVI	174-175
SLED	176-177
Przykładowe zestawy z SLED	178-179



Napędy do bram garażowych

C40/100	182-183
Zestawy z C40/1000	184-185
ULK/1200/HS	186-187
Przykładowe zestawy z ULK/1200/HS	188-189
ULK/1400	190-191
Przykładowe zestawy z ULK/1400	192-193



Szlabany automatyczne

BIONIK4 | BIONIK4/RAL7016 | BIONIK4/INOX	198-199
Zestawy z BIONIK4 | Przykładowe zestawy z BIONIK4/RAL7016 | Przykładowe zestawy z BIONIK4/INOX	200-201
BIONIK6 | BIONIK6/INOX | BIONIK6F/7B	204-205
Zestawy z BIONIK6 | Przykładowe zestawy z BIONIK6/INOX	206-207
BIONIK8	210-211
Zestawy z BIONIK8	212-213
BIONIK1	216-217
Zestawy z BIONIK1/PC | Zestawy z BIONIK1/PE	218-219
WAY 4	224-225
Zestawy z WAY 4	226-227
WAY 5	230-231
Zestawy z WAY 5	232-233
WAY 6	234-235
Zestawy z WAY 6	236-237

40 LAT **ROGER**

Doświadczenie i pasja rozwijane przez braci Florian i przekazane rodzinie

Wierzymy **w siłę idei**

> Każdy silnik, który projektujemy, rodzi się z jasnej wizji: **połączyć technologię, piękno i niezawodność**

Bracia Florian tworzą innowacje **własnymi rękami wkładając w to całe serce**

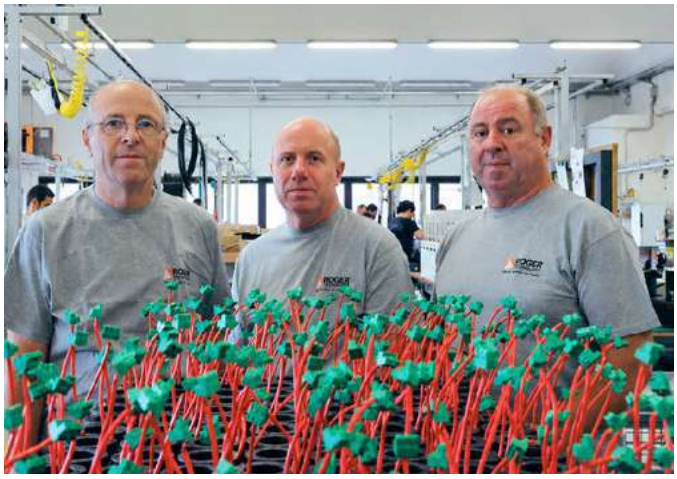

W Roger Technology **pasja staje się ruchem**





1981

Tak jak w klasycznych „bajkach o firmach z garażu", ELETTROMECCANICA FLORIAN powstała w przydomowym garażu, z zamiarem świadczenia usług naprawy i konserwacji silników elektrycznych oraz systemów elektrycznych.

1983

ELETTROMECCANICA FLORIAN przekształciła się w LA BITECCNICA s.n.c., gdzie bracia Florian postanowili całkowicie odejść od napraw i konserwacji, koncentrując się wyłącznie na seryjnej produkcji uzwojeń silników elektrycznych na potrzeby produkcji zewnętrznej.

1993

Pierwszy zakład przemysłowy został zbudowany w obecnej lokalizacji w Mogliano Veneto, osiągając produkcję ponad 100 000 silników miesięcznie oraz pełną automatyzację linii produkcyjnych, głównie w celu dostarczania kompletnych silników wraz ze wszystkimi komponentami mechanicznymi.

2001

Powstała marka ROGER TECHNOLOGY. Wstrzymano wszystkie produkty stron trzecich i rozpoczęto produkcję urządzeń sygnowanych marką Roger Technology, wykorzystujących technologię prądu zmiennego 230V.

2009

Rozpoczęła się rewolucja cyfrowa wraz z produkcją bezszczotkowych silników cyfrowych 24V AC oraz rozwojem cyfrowych sterowników, umożliwiających eleganckie, kompleksowe i bezpieczne zarządzanie automatyką.

2017

Roger Technology to firma posiadająca 5 włoskich zakładów produkcyjnych i 4 wewnętrzne jednostki biznesowe, obejmujące ponad 10 000 m², całkowicie poświęconych rozwojowi i produkcji rozwiązań w 100% MADE IN ITALY.

2020

W roku globalnych wyzwań zamieniliśmy trudności w szanse. Nasza determinacja pozwoliła nam przetrwać światową pandemię, podtrzymując pasję do innowacji.

2022

Wznowiliśmy naszą drogę z nową energią. Otwarcie nowego zakładu zapoczątkowało nową erę, charakteryzującą się tworzeniem innowacyjnych produktów z myślą o przyszłości.

2024

Nasz zespół się rozrósł, wprowadzając nowe pomysły i umiejętności. Zorganizowaliśmy udane wydarzenia z naszymi dealerami zarówno we Włoszech, jak i za granicą, wzmacniając naszą obecność na rynku globalnym.

WE ARE ROGER

Ditex Technology, jako generalny dystrybutor Roger Technology w Polsce, wierzy w siłę dzielenia się wiedzą i doświadczeniem.

Organizujemy szkolenia dla instalatorów w całym kraju

zarówno w naszej siedzibie, jak i u naszych partnerów handlowych.

Razem odkrywamy potencjał włoskich, cyfrowych silników bezszczotkowych Brushless

rozwijając rynek nowoczesnych technologii automatyki.

Wspólnie tworzymy przyszłość

opartą na innowacji i niezawodności.

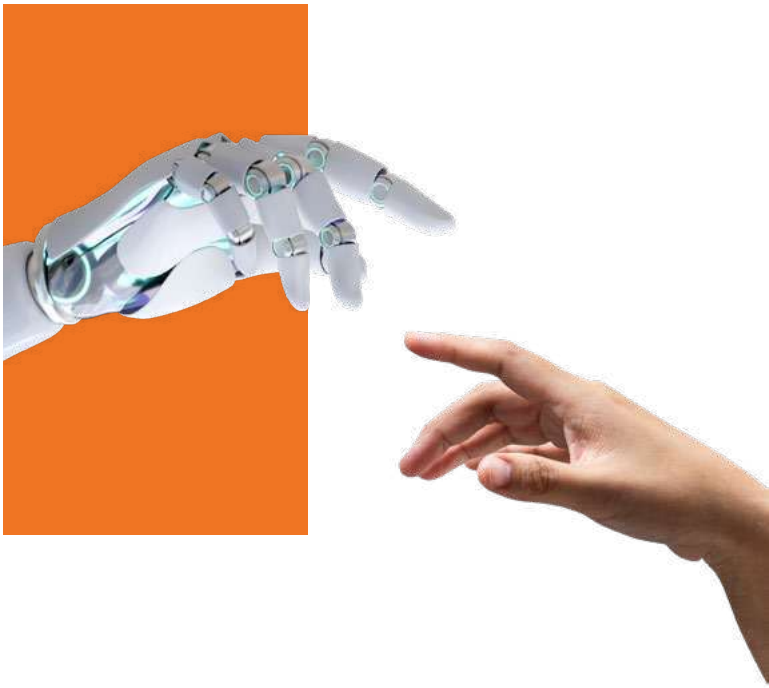



Szkolenia i warsztaty

Organizujemy warsztaty dla instalatorów. Każde takie spotkanie to wyjątkowa okazja, aby z bliska poznać technologię Brushless Roger Technology.

Szkolenia, innowacje i współpraca — wszystko po to, aby rozwijać się razem.

DITEX TECHNOLOGY

WYŁĄCZNY DYSTRYBUTOR NA POLSKĘ

Centrum szkoleniowe Showroom

W naszej siedzibie działa centrum szkoleniowe, w którym odbywają się szkolenia. To właśnie tutaj instalatorzy mają okazję doświadczyć technologii Brushless bezpośrednio na produktach Roger Technology.

Każde szkolenie to głęboka podróż w świat włoskiej jakości i precyzji. Szkolenie, doświadczenie i pasja łączą się tu, by wspólnie budować przyszłość automatyki.





Pomoc techniczna dla instalatorów

Bycie instalatorem produktów Roger Technology oznacza dostęp do dedykowanej, szybkiej i wysoko wyspecjalizowanej obsługi technicznej.

www.ditextechnology.pl

+48 71 32 53 889

WhatsApp

Sklep Ditex Technology

Twoje centrum automatyki bramowej i szlabanów

Witajcie w świecie Roger Technology — kompleksowego rozwiązania w zakresie automatyki do bram i szlabanów, dostępnego za pośrednictwem naszej platformy B2B: sklepditextechnology.pl. Nasza oferta łączy w sobie najwyższą jakość, nowoczesną technologię oraz praktyczne rozwiązania dopasowane do potrzeb profesjonalnych instalatorów.

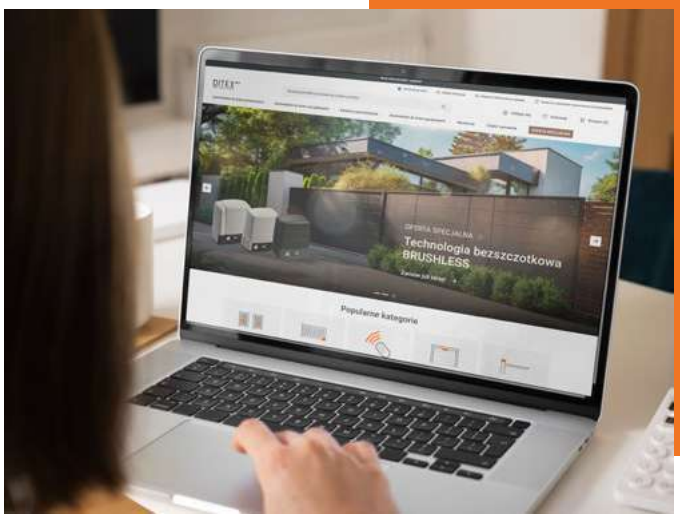

www.sklepditextechnology.pl

ROGER
JEST INNY

Pionierzy w produkcji silników Brushless

Byliśmy pierwsi.

Pierwsi, którzy uwierzyli, że automatyka może stać się inteligentna, wydajna i zrównoważona.

Nasze bezszczotkowe silniki cyfrowe narodziły się z tej wizji.

Zaprojektowane, skonstruowane i wyprodukowane w naszych fabrykach, stanowią serce naszej ewolucji.

Zmniejszone zużycie, stała wydajność, doskonała trwałość

Każdy komponent opowiada naszą historię: zaangażowanie w innowację z poszanowaniem środowiska i dumę z naszego dziedzictwa Made in Italy.

> To jest Roger Technology.
> **A to dopiero początek.**

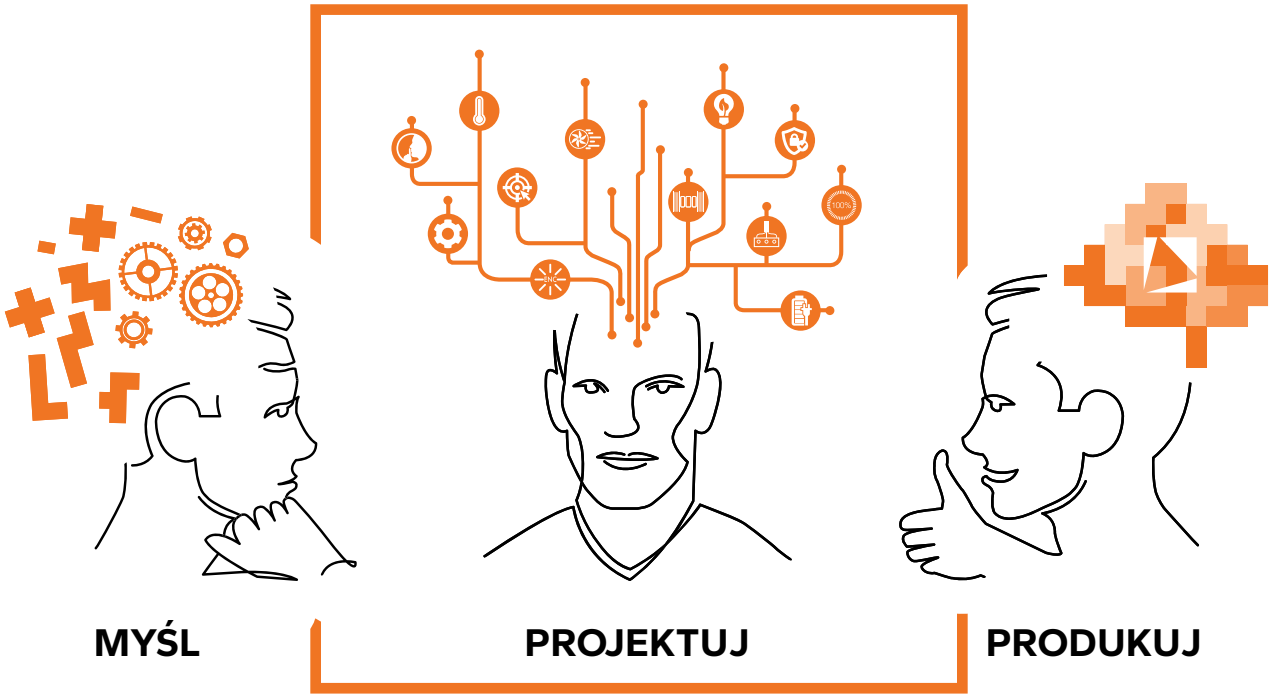

BRUSHLESS POWER

Miedziane cewki

Najwyższa czysta moc. Wydajność pulsuje w każdym pojedynczym zwoju.



Neodymowe magnesy

Kompaktowa siła. Zwiększona maksymalna wydajność w minimalnej przestrzeni.



Generowanie pola mangetycznego

Stałe pole magnetyczne generuje płynny, precyzyjny ruch. Zaawansowana technologia dla niezawodnych i trwałych systemów automatyki.



Rotor

Obraca się cicho. Precyzyjnie. Niezawodnie. Serce, które przekształca energię w ruch.

Trzy moce, jedna technologia

Wybierz moc silnika bezszczotkowego najlepiej dopasowaną do Twojej instalacji: te same zalety, niesamowita wydajność.

SERIA

BRUSHLESS *HIGH SPEED*

Startuje cyfrowa prędkość

Szybkość

100% szybszy w porównaniu do konkurencyjnych rozwiązań

Kontrola

Przyspieszenia i spowalniania przy otwieraniu i zamykaniu

Zarządzanie

Prędkością otwierania i zamykania

Bezpieczeństwo

Dzięki początkowemu punktowi spowalniania i związanej z nim prędkości oraz bezkompromisowemu wykrywaniu przeszkód



Przedstawiamy najszybsze napędy do bram

Linia cyfrowych napędów **o wysokiej prędkości HIGH SPEED** umożliwia otwieranie i zamykanie bramy z bardzo dużą prędkością i maksymalną płynnością, **redukując ponad dwukrotnie tradycyjny czas oczekiwania na otwarcie się bramy** w porównaniu z innymi napędami dostępnymi na rynku.

Oferujemy doskonałe rozwiązania dla wszystkich instalacji, które wymagają **dużo szybszych manewrów, intensywnego użytkowania, maksymalnej elegancji ruchu i całkowitego bezpieczeństwa** podczas biegu bramy i wykrywania możliwych przeszkód.

Napędy do bram przesuwnych

str. 12



BM30

str. 14



BH30

str. 22



BG30

str. 46



TW90

str. 82



TW110

str. 90

Napędy do bram rozwiernych

str. 102



BE20

str. 104



AYRON

str. 140



SMARTY

str. 124



BR21

str. 156



SLED

str. 176

Napędy do bram garażowych

str. 180



ULK

str. 186



Szlabany automatyczne

str. 194



BIONIK4

str. 198



BIONIK1PE

str. 216



BIONIK1PC

str. 216

AUTOMATYKA *DO BRAM PRZESUWNYCH*

Niezawodność w każdym ruchu

Brushless

Technologia BRUSHLESS zapewnia wyjątkową trwałość, wysoką sprawność, cichą pracę oraz niezawodność nawet przy bardzo intensywnym użytkowaniu.

High Speed

Wersje High Speed zapewniają wyjątkowo szybkie otwieranie bramy, zwiększając komfort użytkowania i płynność ruchu.

230V AC

Napędy 230V AC to sprawdzone i niezawodne rozwiązanie do standardowych zastosowań automatyki bramowej.

Napęd odwracalny

Odwracalny silnik Roger Technology umożliwia swobodny ruch bramy bez konieczności odblokowania napędu.

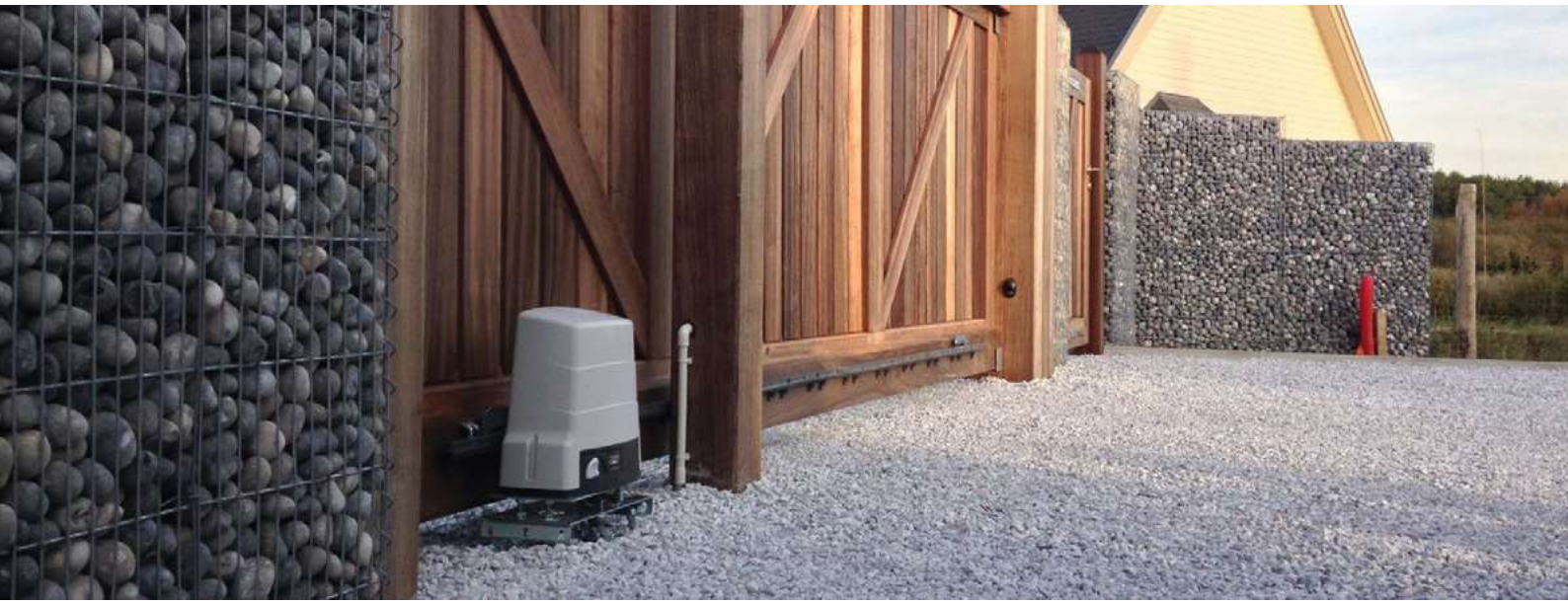

Przedstawiamy gamę automatyki do bram przesuwnych

Automatyka **do bram przesuwnych Roger Technology** to połączenie innowacyjnej technologii, niezawodności i włoskiej jakości wykonania. Napędy wyposażone w bezszczotkowe silniki BRUSHLESS zapewniają wysoką wydajność, cichą pracę oraz długą żywotność.

W katalogu prezentujemy kompletną gamę rozwiązań, które sprawdzą się zarówno **w zastosowaniach prywatnych, jak i przemysłowych.**

Napędy do bram przesuwnych

str. 14

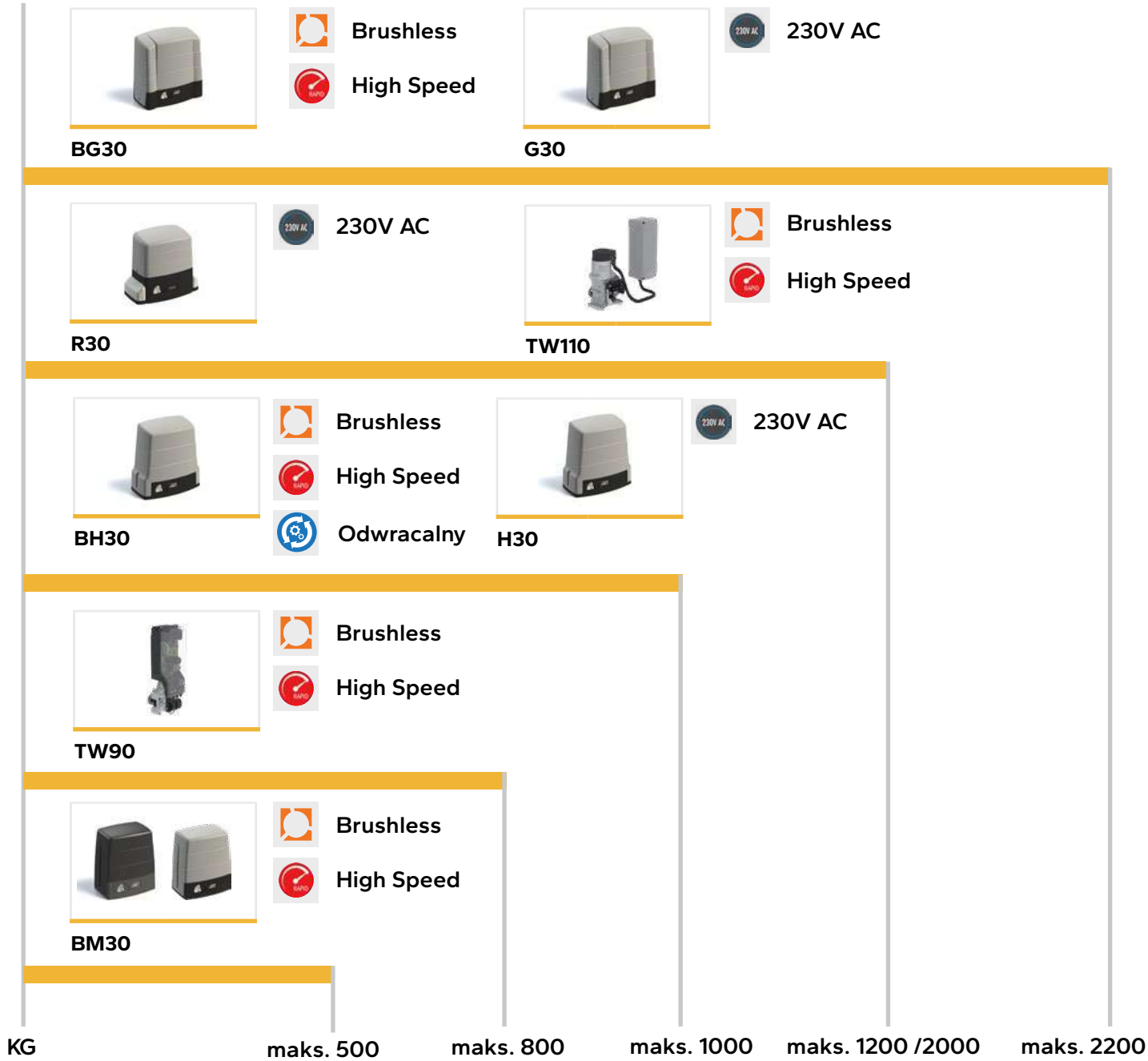

BM30/304/HS

HIGH SPEED

ROGER BRUSHLESS

Napęd z silnikiem bezszczotkowym 24V AC do bram przesuwnych o max ciężarze 400 kg

Szybkie i wygodne rozwiązanie do lekkich bram na posesje prywatne.



- **Brushless**
- **High Speed**
- **Intensywne użycie**
- **Enkoder cyfrowy**
- **ECO**
- **Niskie napięcie**

Opis produktu

Napęd z silnikiem bezszczotkowym HIGH SPEED 24 V AC, do pracy bardzo intensywnej, do bram przesuwnych o max ciężarze 400 kg, z enkoderem cyfrowym, wbudowaną centralą B70/1DC oraz radioodbiornikiem z podwójnym kodem stałym/zmiennym, wyłącznikami magnetycznymi oraz płytą montażową i śrubami do montażu.

- Silnik bezszczotkowy 24 V AC
- Ciężar bramy max 400 kg
- Wersja HIGH SPEED
- Użycie intensywne - 500 cykli na dobę (non stop)
- Przekładnia ze stopów metali, bez plastiku, bez teflonu, bez nylonu
- Rozblokowanie napędu zabezpieczone kluczem spersonalizowanym
- Cyfrowa centrala sterująca bez przekaźników
- Wbudowany enkoder cyfrowy
- Wysoka kultura pracy
- Bardzo niskie zużycie energii
- Istnieje możliwość konfiguracji zasilania awaryjnego

Cena netto:

2.830,00 zł

Przejdź do zestawu | Przejdź do akcesoriów | Wróć do spisu treści

Dane techniczne	BM30/304/HS
Maksymalny ciężar bramy	400 kg
Zasilanie sieciowe	230 V AC - 50 Hz
Zasilanie silnika	24 V AC
Moc maksymalna	210 W
Użytkowanie	Intensywne
Siła rozruchu	280 N
Temperatura pracy	-20°C / +55°C
Stopień ochrony	IP44
Typ motoreduktora	Nieodwracalny
Prędkość	26 m/min
Wyłączniki krańcowe	Magnetyczne
Centrala sterująca (wbudowana)	B70/1DC
Enkoder	Wbudowany cyfrowy + magnetyczny cyfrowy SENSORED, 4094 impulsów na obrót
Moduł koła zębatego zewnętrznego	Z15/mod.4
Ilość cykli na dobę (otwieranie/zamykanie - 24h non stop)	500
Wymiary (L x W x H)	250 x 165 x 290
Waga produktu zapakowanego	10.8 kg

Wymiary i instalacja

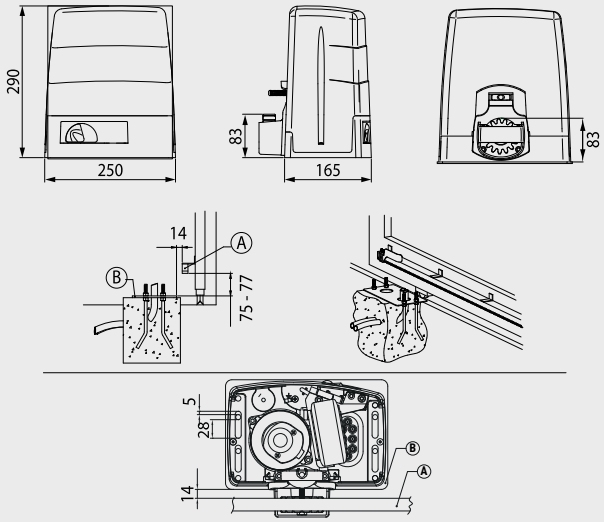

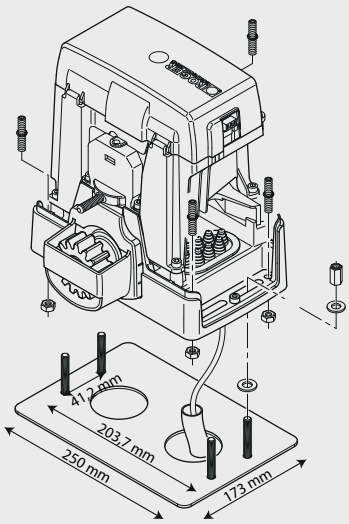

A - listwa zębata
B - płyta montażowa

Przykład instalacji

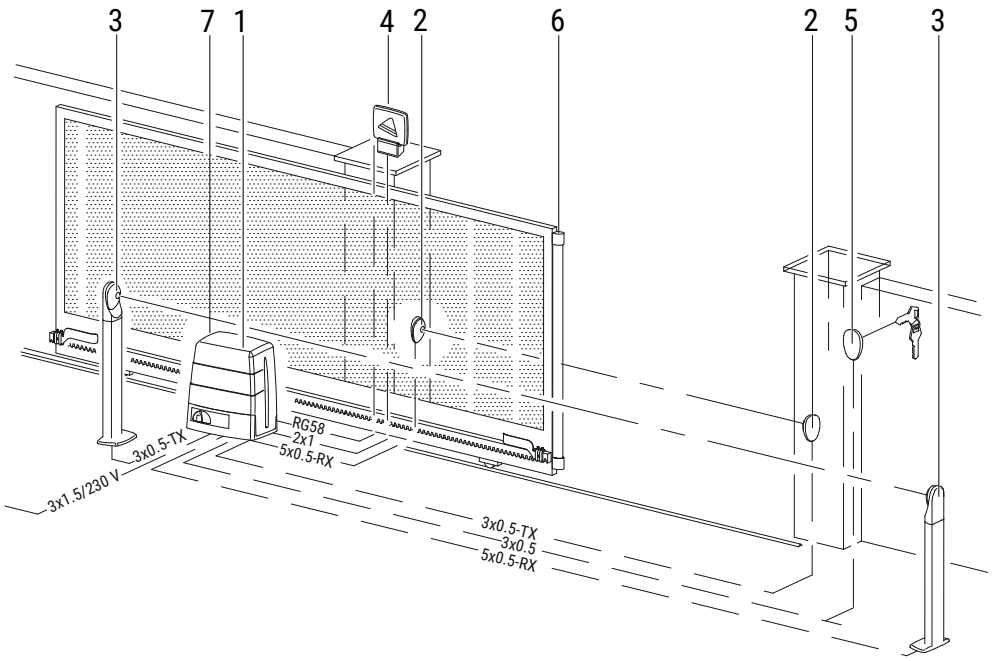

1	Napęd BM30	**H07RN-F 3x1,5 mm**
2	Fotokomórka R90/F4ES - TX	**3x0,5 mm² (max 20 m)**
	Fotokomórka R90/F4ES - RX	**5x0,5 mm² (max 20 m)**
3	Fotokomórka R90/F4ES - TX	**3x0,5 mm² (max 20 m)**
	Fotokomórka R90/F4ES - RX	**5x0,5 mm² (max 20 m)**
4	Lampa FIFTHY/24	**2x1 mm² (max 10 m)**
	Antena	**50 Ohm RG58 (max 10 m)**
5	Przełącznik kluczykowy R85/60	**3x0,5 mm² (max 20 m)**
	Klawiatura H85/TTD - H85/TDS	**2x0,5 mm² (max 30 m)**
6	Listwa krawędziowa bezprzewodowa	**/**
7	Radioodbiornik do listwy CS/RX	**/**

Istnieje możliwość zastosowania jednej linii fotokomórek: R90/F2ES, M90/F2ES, M90/F2ESO

ZESTAWY Z BM30/304/HS

HIGH SPEED

ROGER BRUSHLESS

Zestawy Roger Technology z BM30/304/HS to nowoczesne i niezawodne rozwiązanie przeznaczone do automatyzacji bram przesuwnych, stworzone z myślą o intensywnej i komfortowej eksploatacji.

Dzięki zastosowaniu zaawansowanej technologii oraz wysokiej jakości komponentów system zapewnia płynną, cichą i bezpieczną pracę każdego dnia. Zestaw został zaprojektowany tak, aby sprostać wymaganiom zarówno użytkowników indywidualnych, jak i obiektów o większym natężeniu ruchu.

Solidna konstrukcja i trwałość elementów gwarantują długą żywotność oraz niezawodne działanie w różnych warunkach atmosferycznych. Intuicyjna obsługa i łatwy montaż sprawiają, że rozwiązanie to łączy wygodę użytkowania z profesjonalną jakością wykonania. To idealny wybór dla osób poszukujących bezpiecznej, nowoczesnej i wydajnej automatyki do bram przesuwnych.



Zestaw prezentowany na zdjęciu: KIT BM30/310/HS/F

Zestawy BM30/304/HS

KIT BM30/310/HS/L

KIT LIGHT z napędem z **silnikiem bezszczotkowym HIGH SPEED 24 V AC**, do bram przesuwnych **o max ciężarze 400 kg**. Wyposażony w enkoder cyfrowy, wbudowaną centralę B70/1DC oraz radio odbierające kod stały lub zmienny. W zestawie wyłączniki magnetyczne, płyta montażowa, śruby montażowe, piloty 2-kanałowe (2 szt.) oraz komplet fotokomórek.

1 szt.	**BM30/304/HS**	napęd z wbudowaną centralą i radioodbiornikiem
2 szt.	**E80/TX52R/2**	pilot 2-kanałowy*
1 szt.	**R90/F2ES**	komplet fotokomórek**

Cena netto:
2.980,00 zł

Szczegóły produktu BM30/304/HS:
str. 14

KIT BM30/310/HS/F

KIT FULL z napędem z **silnikiem bezszczotkowym HIGH SPEED 24 V AC**, do bram przesuwnych **o max ciężarze 400 kg**. Wyposażony w enkoder cyfrowy, wbudowaną centralę B70/1DC oraz radio odbierające kod stały lub zmienny. W zestawie wyłączniki magnetyczne, płyta montażowa, śruby montażowe, piloty 2-kanałowe (2 szt.), komplet fotokomórek oraz lampa z wbudowanym wzmacniaczem antenowym.

1 szt.	**BM30/304/HS**	napęd z wbudowaną centralą i radioodbiornikiem
2 szt.	**E80/TX52R/2**	pilot 2-kanałowy*
1 szt.	**R90/F2ES**	komplet fotokomórek**
1 szt.	**FIFTHY/24**	lampa w kolorze białym***

Cena netto:
3.210,00 zł

* możliwość wymiany pilotów E80/TX/52R/2 na T80/TX2 lub SYNUS/2 bez dopłaty lub na piloty E80/TX54R/2 za dopłatą 30 zł netto
** możliwość wymiany fotokomórek R90/F2ES na fotokomórki obrotowe M90/F2ESO za dopłatą 100 zł netto
*** możliwość wyboru lampy FIFTHY/24 lub FIFTHY/24/OR (w kolorze pomarańczowym)

Akcesoria dedykowane



CROSSPP 53,00 zł

Listwa zębata nylonowa wzmocniona stalowym rdzeniem, z 2 uchwytami, długość 33 cm (cena za 1 m)



CROSS PP1M 53,00 zł

Listwa zębata nylonowa wzmocniona stalowym rdzeniem, z 6 uchwytami, długość 1 m



CROSSF8 40,00 zł

Listwa zębata metalowa, ocynkowana, gr. 8 mm, w odcinkach 1 m, z uchwytami do spawania



KT220 180,00 zł

Podstawa do montażu (+3 cm) automatów serii BM30



PODSTAWA M30 S 360,00 zł

Podstawa do montażu (+6,5-10,5 cm) automatów z serii BM30, malowana proszkowo (RAL 9005)



PODSTAWA M30 M 380,00 zł

Podstawa do montażu (+10,5-16 cm) automatów z serii BM30, malowana proszkowo (RAL 9005)



PODSTAWA M30 L 450,00 zł

Podstawa do montażu (+15,5-24 cm) automatów z serii BM30, malowana proszkowo (RAL 9005)



PODSTAWA POST 320,00 zł

Podstawa regulowana do napędów BM30, zakres regulacji wysokości 8,5 cm, malowana proszkowo (RAL 9005)



E80/TX52R/2 100,00 zł

2-kanałowy pilot kopiujący z kodem stałym



E80/TX54R/2 115,00 zł

4-kanałowy pilot kopiujący z kodem stałym



SYNUS/2 100,00 zł

2-kanałowy pilot kopiujący z kodem stałym/zmiennym



T80/TX2 100,00 zł

2-kanałowy pilot kopiujący z kodem stałym/zmiennym



FIFTHY/24 265,00 zł

Lampa 24V z wbudowanym wzmacniaczem antenowym - w kolorze białym / pomarańczowym



R90/F2ES 200,00 zł

Komplet fotokomórek



M90/F2ES 260,00 zł

Komplet fotokomórek SLIM



M90/F2ESO 290,00 zł

Komplet fotokomórek obrotowych



Sterowanie radiowe, Zoolock

str. 252



Fotokomórki i kolumienki

str. 256



Lampy ostrzegawcze

str. 258



Klawiatury kodowe i przełączniki

str. 260



Systemy solarne, moduły GSM i Wi-Fi

str. 262

Centrale sterujące | akumulatory



B70/1DC 1080,00 zł

Centrala sterująca 1 silnikiem brushless 24 V AC, do automatów bram przesuwnych



BT12V12 (2 szt.) 360,00 zł

2 akumulatory (2x12 V; 1,2Ah)



B71/BC 350,00 zł

Karta ładowania akumulatorów do centrali B70/1DC na 24 V AC

BM30/403

Napęd z silnikiem bezszczotkowym 24 V AC

Idealne rozwiązanie do bram przesuwnych o max ciężarze 500 kg

ECO **Enkoder cyfrowy** **Niskie napięcie**

Brushless **Intensywne użycie**



Opis produktu

Napęd z silnikiem bezszczotkowym 24 V AC, do pracy bardzo intensywnej, do bram przesuwnych o max ciężarze 500 kg, z enkoderem cyfrowym, wbudowaną centralą B70/1DC i wyłącznikami mechanicznymi oraz płytą montażową i śrubami do montażu.

Cena netto:

2.430,00 zł

- Silnik bezszczotkowy 24 V AC
- Ciężar bramy max 500 kg
- Użycie intensywne - 500 cykli na dobę (non stop)
- Przekładnia ze stopów metali bez plastiku, bez teflonu, bez nylonu
- Rozblokowanie napędu zabezpieczone kluczem spersonalizowanym
- Cyfrowa centrala sterująca bez przekaźników
- Wbudowany enkoder cyfrowy
- Wysoka kultura pracy
- Bardzo niskie zużycie energii
- Istnieje możliwość konfiguracji zasilania awaryjnego

Przejdź do zestawu Przejdź do akcesoriów Wróć do spisu treści

Dane techniczne	BM30/403
Maksymalny ciężar bramy	500 kg
Zasilanie sieciowe	230 V AC - 50 Hz
Zasilanie silnika	24 V AC
Moc maksymalna	240 W
Częstotliwość użytkowania	Intensywne
Siła rozruchu	610 N
Temperatura pracy	-20°C / +55°C
Stopień ochrony	IP44
Typ motoreduktora	Nieodwracalny
Prędkość	7,4-12 m/min
Wyłączniki krańcowe	Mechaniczne
Centrala sterująca (wbudowana)	B70/1DC
Enkoder	Wbudowany cyfrowy + magnetyczny, cyfrowy SENSORED, 4094 impulsów na obrót
Moduł koła zębatego zewnętrznego	Z15/mod.4
Ilość cykli na dobę (otwieranie/zamykanie - 24h non stop)	500
Wymiary (L x W x H)	250 x 165 x 290
Waga produktu zapakowanego	11.3 kg

Wymiary i instalacja

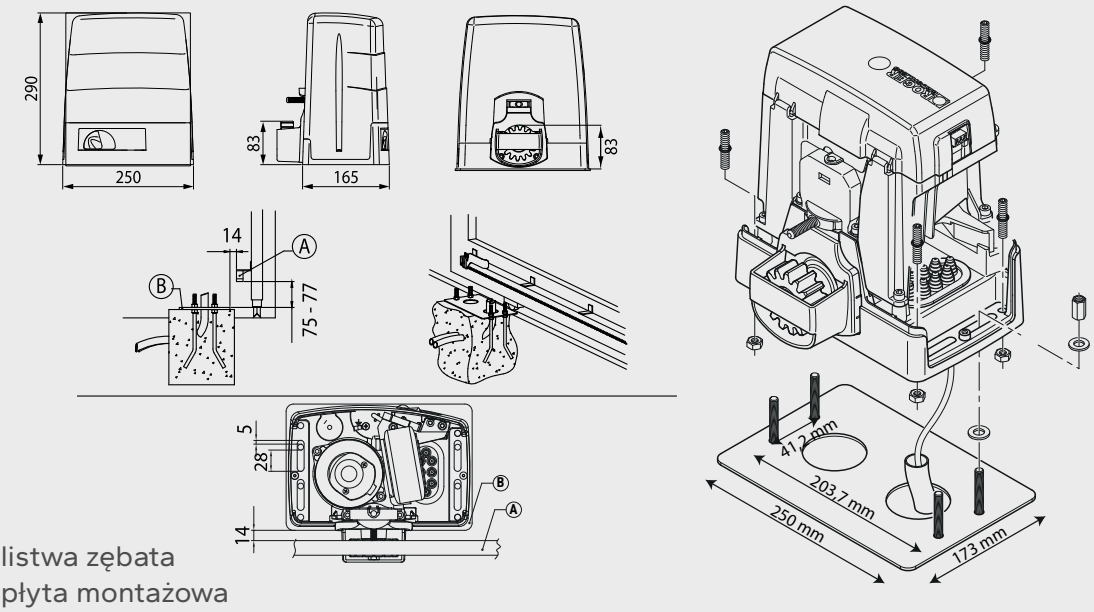

A - listwa zębata
B - płyta montażowa

Przykład instalacji

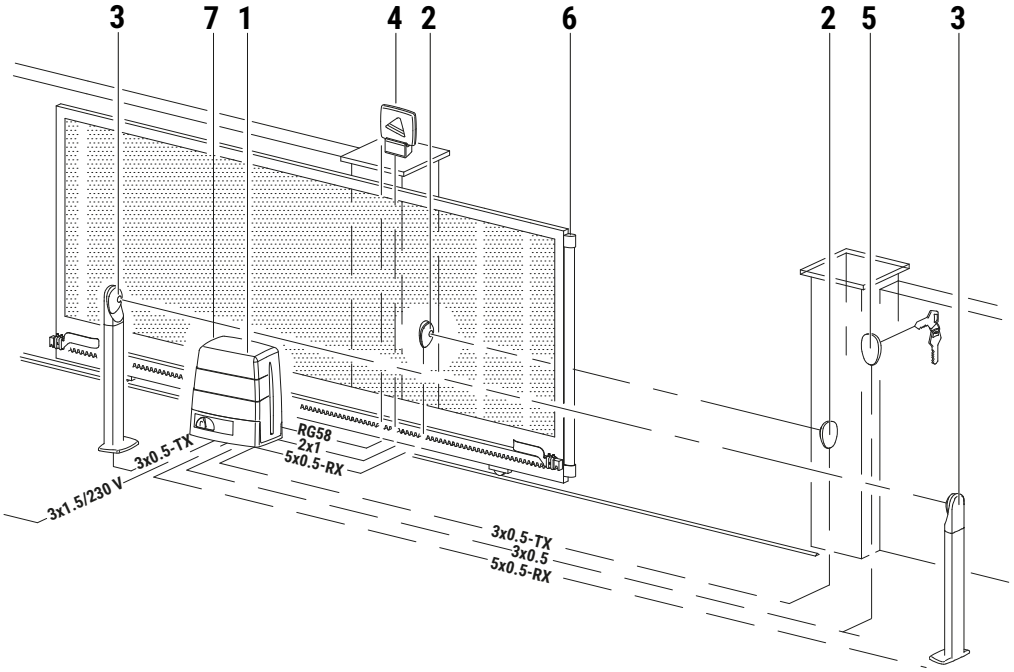

1	Napęd BM30	H07RN-F 3x1,5 mm2
2	Fotokomórka R90/F4ES - TX	3x0,5 mm2 (max 20 m)
	Fotokomórka R90/F4ES - RX	5x0,5 mm2 (max 20 m)
3	Fotokomórka R90/F4ES - TX	3x0,5 mm2 (max 20 m)
	Fotokomórka R90/F4ES - RX	5x0,5 mm2 (max 20 m)
4	Lampa FIFTHY/24	2x1 mm2 (max 10 m)
	Antena	50 Ohm RG58 (max 10 m)
5	Przełącznik kluczykowy R85/60	3x0,5 mm2 (max 20 m)
	Klawiatura H85/TTD - H85/TDS	2x0,5 mm2 (max 30 m)
6	Listwa krawędziowa bezprzewodowa	/
7	Radioodbiornik do listwy CS/RX	/

Istnieje możliwość zastosowania jednej linii fotokomórek: R90/F2ES, M90/F2ES, M90/F2ESO

ZESTAWY Z BM30/403

Zestawy Roger Technology z BM30/403 to zaawansowane rozwiązanie przeznaczone do automatyzacji bram przesuwnych o wadze do 500 kg, wykorzystujące nowoczesną technologię cyfrową z silnikiem bezszczotkowym.

Zastosowanie technologii brushless zapewnia wysoką wydajność pracy, precyzyjną kontrolę ruchu oraz cichą i płynną pracę napędu. System został zaprojektowany z myślą o intensywnym użytkowaniu, dlatego doskonale sprawdzi się zarówno w obiektach prywatnych, jak i w miejscach o większym natężeniu ruchu. Solidna konstrukcja oraz wykorzystanie trwałych komponentów gwarantują odporność na zużycie i długą żywotność urządzenia.

Zaawansowana elektronika umożliwia łatwą konfigurację oraz komfortową obsługę na co dzień. To nowoczesny wybór dla użytkowników oczekujących wysokiej wydajności, niezawodności oraz zaawansowanej technologii w automatyce do bram przesuwnych.



Zestaw prezentowany na zdjęciu: KIT BM30/400/F

Zestawy BM30/403

KIT BM30/400/L

KIT LIGHT z napędem **z silnikiem bezszczotkowym 24 V AC**, do bram przesuwnych **o max ciężarze 500 kg**. Wyposażony w enkoder cyfrowy, wbudowaną centralę B70/1DC oraz radio odbierające kod stały lub zmienny. W zestawie wyłączniki mechaniczne, płyta montażowa, śruby montażowe, piloty 2-kanałowe (2 szt.) oraz komplet fotokomórek.

	1 szt.	**BM30/403**	napęd z wbudowaną centralą i radioodbiornikiem
	2 szt.	**E80/TX52R/2**	pilot 2-kanałowy*
	1 szt.	**R90/F2ES**	komplet fotokomórek**

Cena netto:
2.580,00 zł

Szczegóły produktu BM30/403:
str. 18

KIT BM30/400/F

KIT FULL z napędem **z silnikiem bezszczotkowym 24 V AC**, do bram przesuwnych **o max ciężarze 500 kg**. Wyposażony w enkoder cyfrowy, wbudowaną centralę B70/1DC oraz radio odbierające kod stały lub zmienny. W zestawie wyłączniki mechaniczne, płyta montażowa, śruby montażowe, piloty 2-kanałowe (2 szt.), komplet fotokomórek oraz lampa z wbudowanym wzmacniaczem antenowym.

	1 szt.	**BM30/403**	napęd z wbudowaną centralą i radioodbiornikiem
	2 szt.	**E80/TX52R/2**	pilot 2-kanałowy*
	1 szt.	**R90/F2ES**	komplet fotokomórek**
	1 szt.	**FIFTHY/24**	lampa w kolorze białym***

Cena netto:
2.810,00 zł

* możliwość wymiany pilotów E80/TX52R/2 na SYNUS/2 lub T80/TX2 bez dopłaty lub na piloty E80/TX54R/2 za dopłatą 30 zł netto
** możliwość wymiany fotokomórek R90/F2ES na fotokomórki obrotowe M90/F2ES0 za dopłatą 100 zł netto
*** możliwość wyboru lampy FIFTHY/24 lub FIFTHY/24/OR (w kolorze pomarańczowym)

Akcesoria dedykowane



CROSSPP 53,00 zł

Listwa zębata nylonowa wzmocniona stalowym rdzeniem, z 2 uchwytami, długość 33 cm (cena za 1 m)



CROSS PP1M 53,00 zł

Listwa zębata nylonowa wzmocniona stalowym rdzeniem, z 6 uchwytami, długość 1 m



CROSSF8 40,00 zł

Listwa zębata metalowa, ocynkowana, gr. 8 mm, w odcinkach 1 m, z uchwytami do spawania



KT220 180,00 zł

Podstawa do montażu (+3 cm) automatów serii BM30



PODSTAWA M30 S 360,00 zł

Podstawa do montażu (+6,5-10,5 cm) automatów z serii BM30, malowana proszkowo (RAL 9005)



PODSTAWA M30 M 380,00 zł

Podstawa do montażu (+10,5-16 cm) automatów z serii BM30, malowana proszkowo (RAL 9005)



PODSTAWA M30 L 450,00 zł

Podstawa do montażu (+15,5-24 cm) automatów z serii BM30, malowana proszkowo (RAL 9005)



PODSTAWA POST 320,00 zł

Podstawa regulowana do napędów BM30, zakres regulacji wysokości 8,5 cm, malowana proszkowo (RAL 9005)



E80/TX52R/2 100,00 zł

2-kanałowy pilot kopiujący z kodem stałym



E80/TX54R/2 115,00 zł

4-kanałowy pilot kopiujący z kodem stałym



SYNUS/2 100,00 zł

2-kanałowy pilot kopiujący z kodem stałym/zmiennym



T80/TX2 100,00 zł

2-kanałowy pilot kopiujący z kodem stałym/zmiennym



FIFTHY/24 265,00 zł

Lampa 24V z wbudowanym wzmacniaczem antenowym - w kolorze białym / pomarańczowym



R90/F2ES 200,00 zł

Komplet fotokomórek



M90/F2ES 260,00 zł

Komplet fotokomórek SLIM



M90/F2ESO 290,00 zł

Komplet fotokomórek obrotowych



Sterowanie radiowe, Zoolock

str. 252



Fotokomórki i kolumienki

str. 256



Lampy ostrzegawcze

str. 258



Klawiatury kodowe i przełączniki

str. 260



Systemy solarne, moduły GSM i Wi-Fi

str. 262

Centrale sterujące | akumulatory | wyłączniki krańcowe



B70/1DC 1080,00 zł

Centrala sterująca 1 silnikiem brushless 24 V AC, do automatów bram przesuwnych



BT12V12 (2 szt.) 360,00 zł

2 akumulatory (2x12 V; 1,2Ah)



B71/BC 350,00 zł

Karta ładowania akumulatorów do centrali B70/1DC na 24 V AC



MC775 220,00 zł

Wyłączniki magnetyczne do centrali B70/1DC

BH30/604/HS

HIGH SPEED

ROGER BRUSHLESS

Napęd z silnikiem bezszczotkowym 24 V AC

Bardzo szybkie i niezawodne rozwiązanie z silnikiem bezszczotkowym dedykowane na posesje prywatne i na osiedla.



- ECO
- Enkoder cyfrowy
- Niskie napięcie
- Brushless
- Intensywne użycie
- High Speed

Opis produktu

Napęd z silnikiem bezszczotkowym 24 V AC, do pracy bardzo intensywnej, do bram przesuwnych o max ciężarze 600 kg, z enkoderem cyfrowym, wbudowaną centralą B70/1DC i wyłącznikami magnetycznymi oraz płytą montażową i śrubami do montażu.

Cena netto:

3.090,00 zł

- Ciężar bramy max 600 kg
- Silnik bezszczotkowy 24 V AC
- Wersja High Speed
- Użycie superintensywne - 800 cykli na dobę
- Przekładnia ze stopów metali bez plastiku, bez teflonu, bez nylonu
- Rozblokowanie napędu zabezpieczone kluczem spersonalizowanym
- Cyfrowa centrala sterująca bez przekaźników
- Wbudowany enkoder cyfrowy
- Wysoka kultura pracy
- Bardzo niskie zużycie energii
- Istnieje możliwość konfiguracji zasilania awaryjnego

Przejdź do zestawu | Przejdź do akcesoriów | Wróć do spisu treści

Dane techniczne	BH30/604/HS
Maksymalny ciężar bramy	600 kg
Zasilanie sieciowe	230 V AC - 50 Hz
Zasilanie silnika	24 V AC
Moc maksymalna	300 W
Częstotliwość użytkowania	Intensywne
Siła rozruchu	400 N
Temperatura pracy	-20°C / +55°C
Stopień ochrony	IP44
Typ motoreduktora	Nieodwracalny
Prędkość	10-25 m/min
Wyłączniki krańcowe	Magnetyczne
Centrala sterująca (wbudowana)	B70/1DC
Enkoder	Wbudowany cyfrowy + magnetyczny, cyfrowy SENSORED, 4094 impulsów na obrót
Moduł koła zębatego zewnętrznego	Z15/mod.4
Ilość cykli na dobę (otwieranie/zamykanie - 24h non stop)	800
Wymiary (L x W x H)	315 x 165.8 x 329
Waga produktu zapakowanego	12,6 kg

Wymiary i instalacja

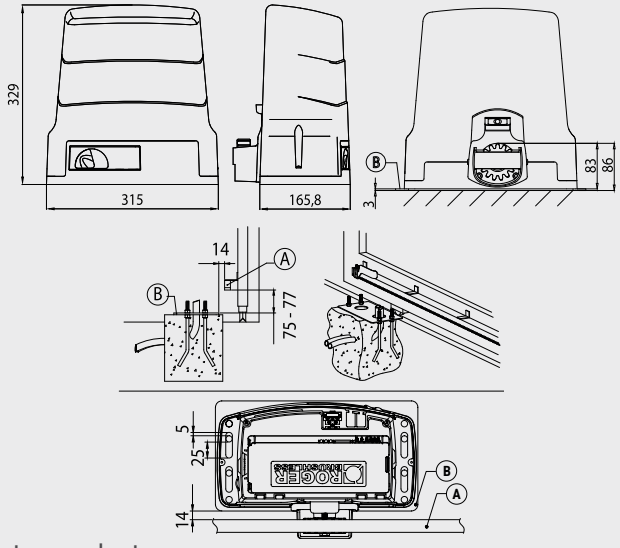

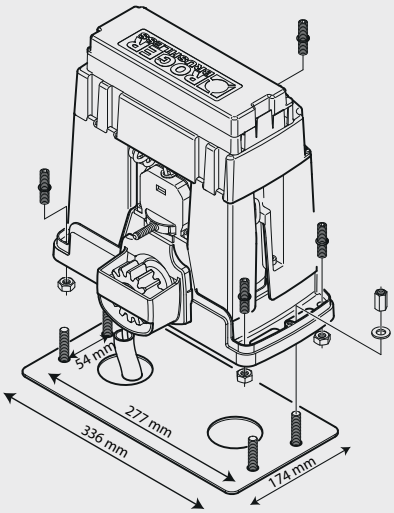

A - listwa zębata
B - płyta montażowa

Przykład instalacji

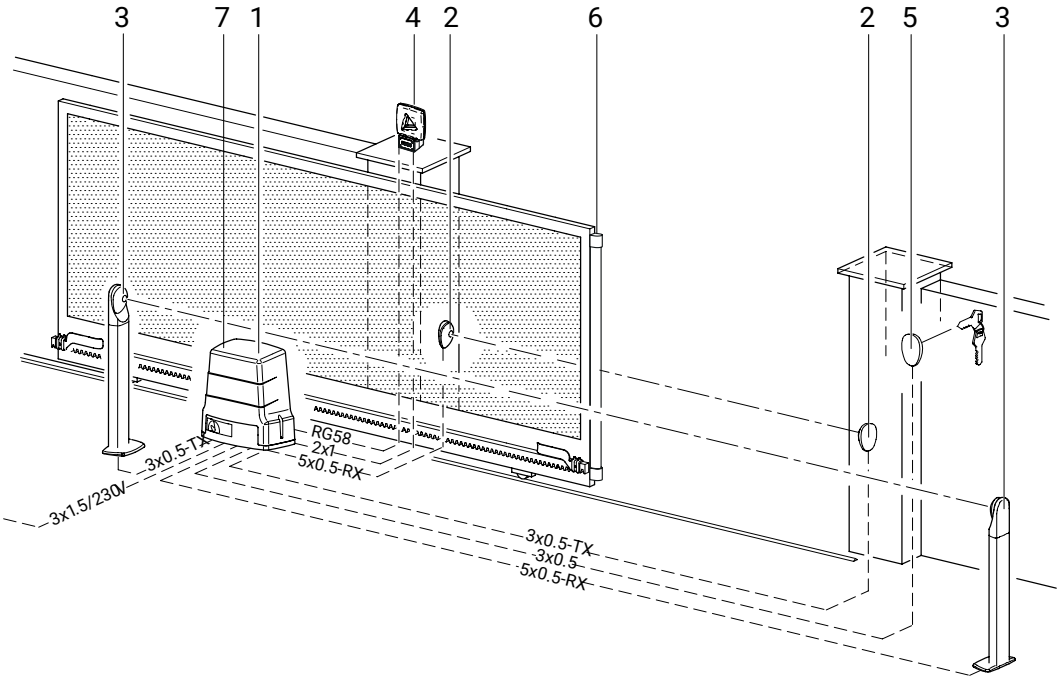

1	Napęd BH30	H07RN-F 3x1,5 mm2
2	Fotokomórka R90/F4ES - TX	3x0,5 mm2 (max 20 m)
	Fotokomórka R90/F4ES - RX	5x0,5 mm2 (max 20 m)
3	Fotokomórka R90/F4ES - TX	3x0,5 mm2 (max 20 m)
	Fotokomórka R90/F4ES - RX	5x0,5 mm2 (max 20 m)
4	Lampa FIFTHY/24	2x1 mm2 (max 10 m)
	Antena	50 Ohm RG58 (max 10 m)
5	Przełącznik kluczykowy R85/60	3x0,5 mm2 (max 20 m)
	Klawiatura H85/TTD - H85/TDS	2x0,5 mm2 (max 30 m)
6	Listwa krawędziowa bezprzewodowa	/
7	Radioodbiornik do listwy CS/RX	/

Istnieje możliwość zastosowania jednej linii fotokomórek: R90/F2ES, M90/F2ES, M90/F2ESO

ZESTAWY Z BH30/604/HS

Zestawy Roger Technology z napędem BH30/604/HS to zaawansowane rozwiązanie przeznaczone do automatyzacji bram przesuwnych o wadze do 600 kg, wykorzystujące nowoczesną technologię cyfrową z silnikiem bezszczotkowym.

Zastosowanie technologii brushless zapewnia wysoką efektywność pracy, precyzyjne sterowanie oraz płynny i cichy ruch bramy. Napęd został zaprojektowany z myślą o intensywnej eksploatacji, dlatego doskonale sprawdza się zarówno w zastosowaniach prywatnych, jak i w obiektach o zwiększonej częstotliwości użytkowania. Solidna konstrukcja oraz wykorzystanie trwałych komponentów gwarantują odporność na zużycie oraz długą żywotność urządzenia.

Zaawansowany system sterowania umożliwia wygodną konfigurację oraz intuicyjną obsługę na co dzień. To nowoczesne i wydajne rozwiązanie dla użytkowników poszukujących niezawodnej automatyki do bram przesuwnych o podwyższonych wymaganiach.



Zestaw prezentowany na zdjęciu: KIT BH30/610/HS/F

Zestawy BH30/604/HS

KIT BH30/610/HS/L

KIT LIGHT z napędem **z silnikiem bezszczotkowym 24 V AC**, HIGH SPEED, do bram przesuwnych **o max ciężarze 600 kg**. Wyposażony w enkoder cyfrowy, wbudowaną centralę B70/1DC oraz radio odbierające kod stały lub zmienny. W zestawie wyłączniki magnetyczne, płyta montażowa, śruby montażowe, piloty 2-kanałowe (2 szt.) oraz komplet fotokomórek.

	1 szt.	**BH30/604/HS**	napęd z wbudowaną centralą i radioodbiornikiem
	2 szt.	**E80/TX52R/2**	pilot 2-kanałowy*
	1 szt.	**R90/F2ES**	komplet fotokomórek**

Cena netto:
3.240,00 zł

Szczegóły produktu BH30/604/HS:
str. 22

KIT BH30/610/HS/F

KIT FULL z napędem **z silnikiem bezszczotkowym 24 V AC**, HIGH SPEED, do bram przesuwnych **o max ciężarze 600 kg**. Wyposażony w enkoder cyfrowy, wbudowaną centralę B70/1DC oraz radio odbierające kod stały lub zmienny. W zestawie wyłączniki magnetyczne, płyta montażowa, śruby montażowe, piloty 2-kanałowe (2 szt.), komplet fotokomórek oraz lampa z wbudowanym wzmacniaczem antenowym.

	1 szt.	**BH30/604/HS**	napęd z wbudowaną centralą i radioodbiornikiem
	2 szt.	**E80/TX52R/2**	pilot 2-kanałowy*
	1 szt.	**R90/F2ES**	komplet fotokomórek**
	1 szt.	**FIFTHY/24**	lampa w kolorze białym***

Cena netto:
3.470,00 zł

* możliwość wymiany pilotów E80/TX52R/2 na Synus/2 lub T80/TX2 bez dopłaty lub na piloty E80/TX54R/2 za dopłatą 30 zł netto
** możliwość wymiany fotokomórek R90/F2ES na fotokomórki obrotowe M90/F2ES0 za dopłatą 100 zł netto
*** możliwość wyboru lampy FIFTHY/24 lub FIFTHY/24/OR (w kolorze pomarańczowym)

Akcesoria dedykowane



CROSSPP 53,00 zł

Listwa zębata nylonowa wzmocniona stalowym rdzeniem, z 2 uchwytami, długość 33 cm (cena za 1 m)



CROSS PP1M 53,00 zł

Listwa zębata nylonowa wzmocniona stalowym rdzeniem, z 6 uchwytami, długość 1 m



CROSSF8 40,00 zł

Listwa zębata metalowa, ocynkowana, gr. 8 mm, w odcinkach 1 m, z uchwytami do spawania



KT221 190,00 zł

Podstawa do montażu (+3,5 cm) automatów serii BH30



PODSTAWA UNI-1 360,00 zł

Podstawa uniwersalna do montażu napędów z regulacją (+6,5-10,5 cm), malowana proszkowo (RAL 9005)



PODSTAWA UNI-2 380,00 zł

Podstawa uniwersalna do montażu napędów z regulacją (+10,5-16 cm), malowana proszkowo (RAL 9005)



PODSTAWA UNI-3 470,00 zł

Podstawa uniwersalna do montażu napędów z regulacją (+15,5-24 cm), malowana proszkowo (RAL 9005)



PODSTAWA POST 320,00 zł

Podstawa regulowana do napędów BH30, zakres regulacji wysokości 8,5 cm, malowana proszkowo (RAL 9005)



E80/TX52R/2 100,00 zł

2-kanałowy pilot kopiujący z kodem stałym



E80/TX54R/2 115,00 zł

4-kanałowy pilot kopiujący z kodem stałym



SYNUS/2 100,00 zł

2-kanałowy pilot kopiujący z kodem stałym/zmiennym



T80/TX2 100,00 zł

2-kanałowy pilot kopiujący z kodem stałym/zmiennym



FIFTHY/24 265,00 zł

Lampa 24V z wbudowanym wzmacniaczem antenowym - w kolorze białym / pomarańczowym



R90/F2ES 200,00 zł

Komplet fotokomórek



M90/F2ES 260,00 zł

Komplet fotokomórek SLIM



M90/F2ESO 290,00 zł

Komplet fotokomórek obrotowych



Sterowanie radiowe, Zoolock

str. 252



Fotokomórki i kolumienki

str. 256



Lampy ostrzegawcze

str. 258



Klawiatury kodowe i przełączniki

str. 260



Systemy solarne, moduły GSM i Wi-Fi

str. 262

Centrale sterujące | akumulatory



B70/1DC 1080,00 zł

Centrala sterująca 1 silnikiem brushless 24 V AC, do automatów bram przesuwnych



BT12V12 (2 szt.) 360,00 zł

2 akumulatory (2x12 V; 1,2Ah)



B71/BC 350,00 zł

Karta ładowania akumulatorów do centrali B70/1DC na 24 V AC

H30/644

Napęd z silnikiem 230 V, do bram przesuwnych o max ciężarze 600 kg

Niezawodny automat do bram o ciężarze do 600 kg.



- ECO
- Pełna kontrola
- 230V AC
- Enkoder optyczny

Opis produktu

Napęd z silnikiem 230 V, do bram przesuwnych o maksymalnym ciężarze 600 kg, z enkoderem optycznym, wbudowaną centralą H70/104/AC i wyłącznikami magnetycznymi oraz płytą montażową i śrubami do montażu.

Cena netto:
2.100,00 zł

- Ciężar bramy max 600 kg
- Przekładnia ze stopów metali bez plastiku, bez teflonu, bez nylonu
- Wyłączniki magnetyczne
- Rozblokowanie napędu zabezpieczone kluczem spersonalizowanym
- Centrala sterująca z wyświetlaczem LED'owym
- Zarządzanie enkoderem optycznym
- Łagodny start i spowalnianie

Przejdź do zestawu | Przejdź do akcesoriów | Wróć do spisu treści

Dane techniczne	H30/644
Maksymalny ciężar bramy	600 kg
Zasilanie sieciowe	230 V AC - 50 Hz
Zasilanie silnika	230 V
Moc maksymalna	350 W
Użytkowanie	50%
Siła rozruchu	850 N
Temperatura pracy	-20°C / +55°C
Stopień ochrony	IP44
Typ motoreduktora	Nieodwracalny
Prędkość	9,5 m/min (0.16 m/s)
Ochrona termiczna silnika	150°C
Kondensator	12.5 uF
Wyłączniki krańcowe	Magnetyczne
Centrala sterująca (wbudowana)	H70/104AC
Enkoder	Optyczny
Moduł koła zębatego zewnętrznego	Z15/mod.4
Wymiary (L x W x H)	315 x 165.8 x 329
Waga produktu zapakowanego	11.8 kg

Wymiary i instalacja

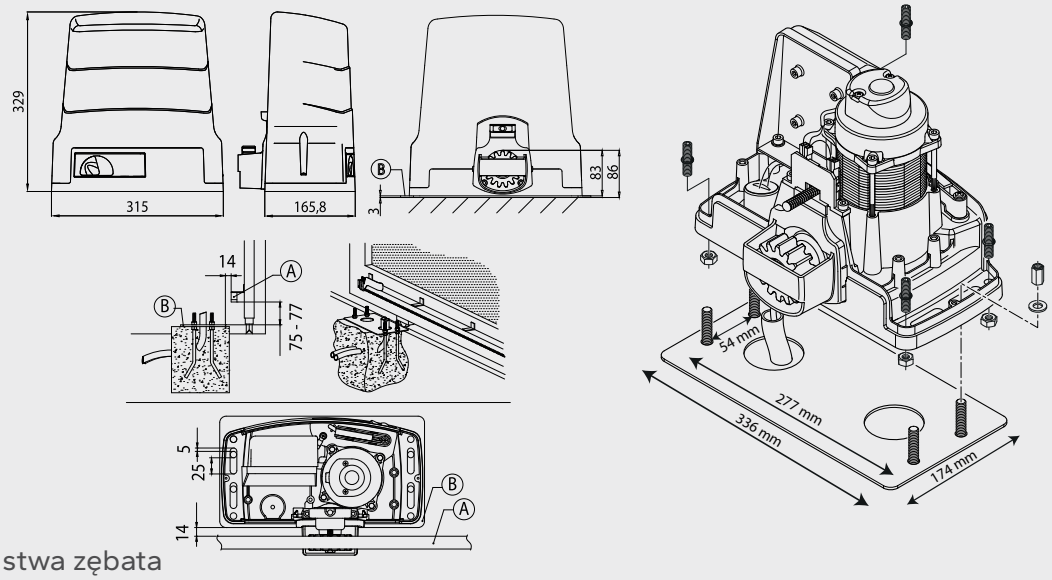

A - listwa zębata
B - płyta montażowa

Przykład instalacji

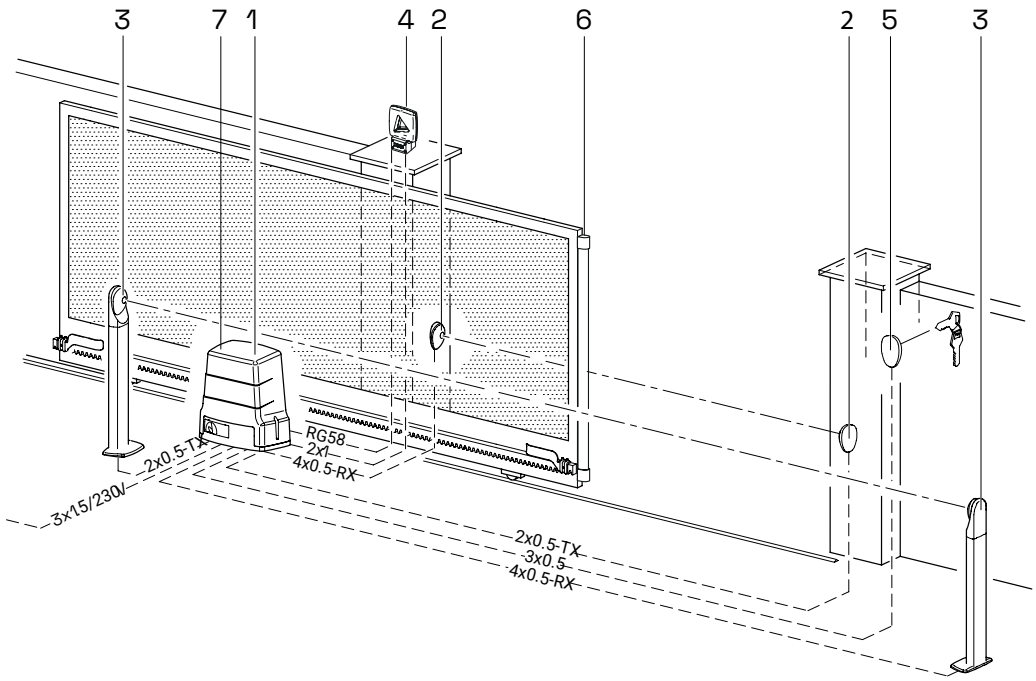

1	Napęd H30	H05RN-F 3x1,5 mm2
2	Fotokomórka R90/F4ES - TX	2x0,5 mm2 (max 20 m)
	Fotokomórka R90/F4ES - RX	4x0,5 mm2 (max 20 m)
3	Fotokomórka R90/F4ES - TX	2x0,5 mm2 (max 20 m)
	Fotokomórka R90/F4ES - RX	4x0,5 mm2 (max 20 m)
4	Lampa FIFTHY/230	2x1 mm2 (max 10 m)
	Antena	50 Ohm RG58 (max 10 m)
5	Przełącznik kluczykowy R85/60	3x0,5 mm2 (max 20 m)
	Klawiatura H85/TTD - H85/TDS	2x0,5 mm2 (max 30 m)
6	Listwa krawędziowa bezprzewodowa	/
7	Radioodbiornik do listwy CS/RX	/

Istnieje możliwość zastosowania jednej linii fotokomórek: R90/F2ES, M90/F2ES, M90/F2ESO

ZESTAWY Z H30/644

Zestawy Roger Technology z H30/644 to funkcjonalny system przeznaczony do automatyzacji bram przesuwnych o wadze do 600 kg, opracowany z myślą o sprawnej i niezawodnej pracy w codziennym użytkowaniu.

Zastosowane rozwiązania technologiczne oraz starannie dobrane podzespoły zapewniają równomierny ruch bramy oraz wysoki poziom bezpieczeństwa podczas eksploatacji. Napęd sprawdzi się zarówno w instalacjach przydomowych, jak i w miejscach o umiarkowanej intensywności użytkowania.

Solidne wykonanie oraz odporność na działanie czynników atmosferycznych przekładają się na długotrwałą i stabilną pracę urządzenia. Przemyślana konstrukcja ułatwia instalację oraz codzienną obsługę, zapewniając użytkownikowi wygodę i pewność działania. Rozwiązanie stanowi odpowiedni wybór dla osób poszukujących sprawdzonego i wydajnego napędu do bram przesuwnych.



Zestaw prezentowany na zdjęciu: KIT H30/650/F

Zestawy H30/644

KIT H30/650/L

KIT LIGHT z napędem **z silnikiem 230 V**, do bram przesuwnych **o max ciężarze 600 kg**. Wyposażony w enkoder optyczny, wbudowaną centralę H70/104AC oraz radio odbierające kod stały lub zmienny. W zestawie wyłączniki magnetyczne, płyta montażowa, śruby montażowe, piloty 2-kanałowe (2 szt.) oraz komplet fotokomórek.

1 szt.	**H30/644**	napęd z wbudowaną centralą
1 szt.	**H93/RX433/I**	radioodbiornik 2-kanałowy
2 szt.	**E80/TX52R/2**	pilot 2-kanałowy*
1 szt.	**R90/F2ES**	komplet fotokomórek**

Cena netto:
2.300,00 zł

Szczegóły produktu H30/644:
str. 26

KIT H30/650/F

KIT FULL z napędem **z silnikiem 230 V**, do bram przesuwnych **o max ciężarze 600 kg**. Wyposażony w enkoder optyczny, wbudowaną centralę H70/104AC oraz radio odbierające kod stały lub zmienny. W zestawie wyłączniki magnetyczne, płyta montażowa, śruby montażowe, piloty 2-kanałowe (2 szt.), komplet fotokomórek oraz lampa z wbudowanym wzmacniaczem antenowym.

1 szt.	**H30/644**	napęd z wbudowaną centralą
1 szt.	**H93/RX433/I**	radioodbiornik 2-kanałowy
2 szt.	**E80/TX52R/2**	pilot 2-kanałowy*
1 szt.	**R90/F2ES**	komplet fotokomórek**
1 szt.	**FIFTHY/230**	lampa w kolorze białym***

Cena netto:
2.530,00 zł

* możliwość wymiany pilotów E80/TX/52R/2 na T80/TX2 lub SYNUS/2 bez dopłaty lub na piloty E80/TX54R/2 za dopłatą 30 zł netto
** możliwość wymiany fotokomórek R90/F2ES na fotokomórki obrotowe M90/F2ESO za dopłatą 100 zł netto
*** możliwość wyboru lampy FIFTHY/230 lub FIFTHY/230/OR (w kolorze pomarańczowym)

Akcesoria dedykowane



CROSSPP 53,00 zł

Listwa zębata nylonowa wzmocniona stalowym rdzeniem, z 2 uchwytami, długość 33 cm (cena za 1 m)



CROSS PP1M 53,00 zł

Listwa zębata nylonowa wzmocniona stalowym rdzeniem, z 6 uchwytami, długość 1 m



CROSSF8 40,00 zł

Listwa zębata metalowa, ocynkowana, gr. 8 mm, w odcinkach 1 m, z uchwytami do spawania



KT221 190,00 zł

Podstawa do montażu (+3 cm) do automatów serii H30



PODSTAWA UNI-1 360,00 zł

Podstawa uniwersalna do montażu napędów z regulacją (+6,5-10,5 cm), malowana proszkowo (RAL 9005)



PODSTAWA UNI-2 380,00 zł

Podstawa uniwersalna do montażu napędów z regulacją (+10,5-16 cm), malowana proszkowo (RAL 9005)



PODSTAWA UNI-3 470,00 zł

Podstawa uniwersalna do montażu napędów z regulacją (+15,5-24 cm), malowana proszkowo (RAL 9005)



PODSTAWA POST 320,00 zł

Podstawa regulowana do napędów H30, zakres regulacji wysokości 8,5 cm, malowana proszkowo (RAL 9005)



E80/TX52R/2 100,00 zł

2-kanałowy pilot kopiujący z kodem stałym



E80/TX54R/2 115,00 zł

4-kanałowy pilot kopiujący z kodem stałym



SYNUS/2 100,00 zł

2-kanałowy pilot kopiujący z kodem stałym/zmiennym



T80/TX2 100,00 zł

2-kanałowy pilot kopiujący z kodem stałym/zmiennym



FIFTHY/230 265,00 zł

Lampa 230V z wbudowanym wzmacniaczem antenowym - w kolorze białym / pomarańczowym



R90/F2ES 200,00 zł

Komplet fotokomórek



M90/F2ES 260,00 zł

Komplet fotokomórek SLIM



M90/F2ESO 290,00 zł

Komplet fotokomórek obrotowych



Sterowanie radiowe, Zoolock

str. 252



Fotokomórki i kolumienki

str. 256



Lampy ostrzegawcze

str. 258



Klawiatury kodowe i przełączniki

str. 260



Systemy solarne, moduły GSM i Wi-Fi

str. 262

Centrale sterujące



H70/104AC 810,00 zł

Centrala sterująca 1 silnikiem 230V AC, do automatów bram przesuwnych

BH30/804

Napęd z silnikiem bezszczotkowym 24 V AC

Najlepsze rozwiązanie z silnikiem bezszczotkowym dedykowane na posesje prywatne i na osiedla.



ECO

Brushless

Niskie napięcie

Enkoder cyfrowy

Intensywne użycie

Opis produktu

Napęd z silnikiem bezszczotkowym 24 V AC, do pracy bardzo intensywnej, do bram przesuwnych o max ciężarze 1000 kg, z enkoderem cyfrowym wbudowaną centralą B70/1DC i wyłącznikami magnetycznymi oraz płytą montażową i śrubami do montażu.

Cena netto:

3.350,00 zł

- Ciężar bramy max 1000 kg
- Silnik bezszczotkowy 24 V AC
- Użycie intensywne - 1300 cykli na dobę (non stop)
- Przekładnia ze stopów metali, bez plastiku, bez teflonu, bez nylonu
- Rozblokowanie napędu zabezpieczone kluczem spersonalizowanym
- Cyfrowa centrala sterująca bez przekaźników
- Wbudowany enkoder cyfrowy
- Wysoka kultura pracy
- Bardzo niskie zużycie energii
- Istnieje możliwość konfiguracji zasilania awaryjnego

Przejdź do zestawu | Przejdź do akcesoriów | Wróć do spisu treści

Dane techniczne	BH30/804
Maksymalny ciężar bramy	1000 kg
Zasilanie sieciowe	230 V AC - 50 Hz
Zasilanie silnika	24 V AC
Moc maksymalna	340 W
Częstotliwość użytkowania	Intensywne
Siła rozruchu	880 N
Temperatura pracy	-20°C / +55°C
Stopień ochrony	IP44
Typ motoreduktora	Nieodwracalny
Prędkość	7,4 - 12 m/min
Wyłączniki krańcowe	Magnetyczne
Centrala sterująca (wbudowana)	B70/1DC
Enkoder	Wbudowany cyfrowy + magnetyczny, cyfrowy SENSORED, 4094 impulsów na obrót
Moduł koła zębatego zewnętrznego	Z15/mod.4
Ilość cykli na dobę (otwieranie/zamykanie - 24h non stop)	1300
Wymiary (L x W x H)	315 x 165.8 x 329
Waga produktu zapakowanego	12,5 kg

Wymiary i instalacja

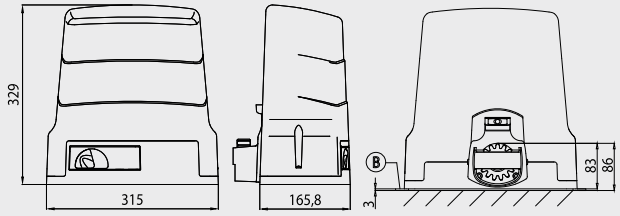

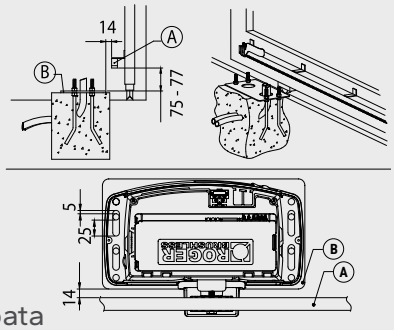

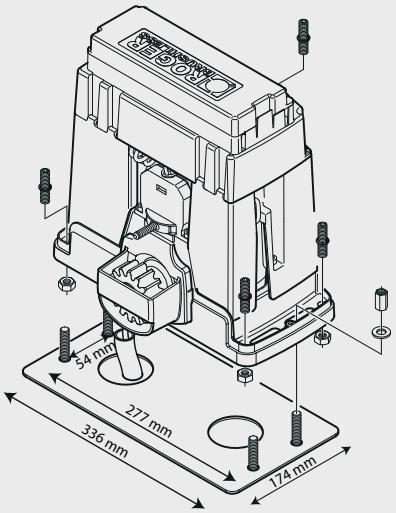

A - listwa zębata
B - płyta montażowa

Przykład instalacji

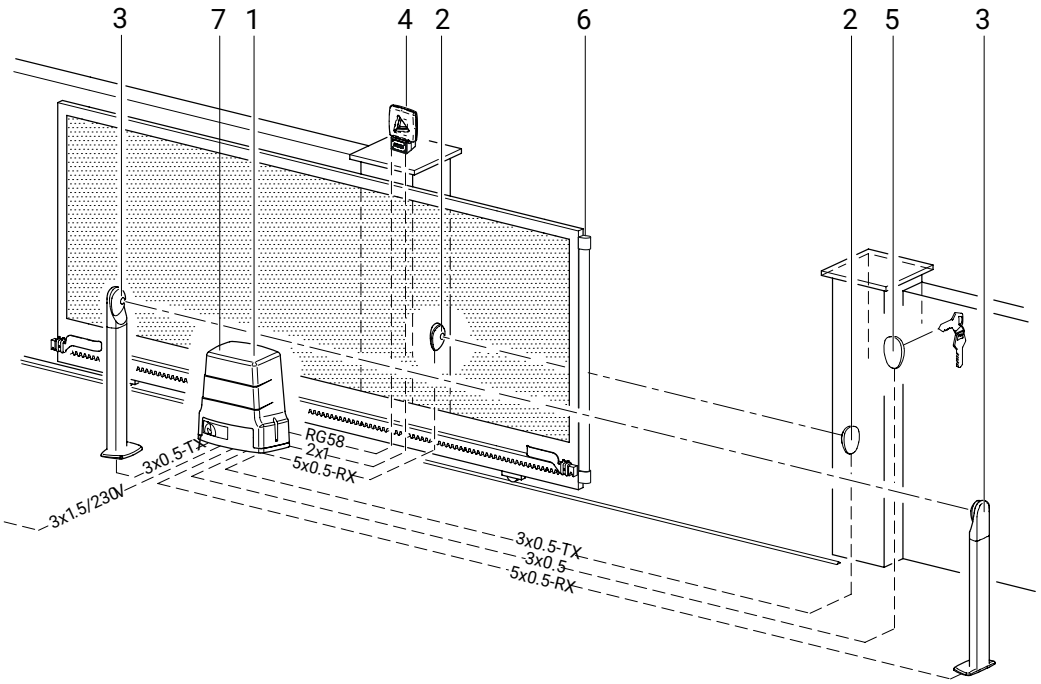

1	Napęd BH30	H07RN-F 3x1,5 mm2
2	Fotokomórka R90/F4ES - TX	3x0,5 mm2 (max 20 m)
	Fotokomórka R90/F4ES - RX	5x0,5 mm2 (max 20 m)
3	Fotokomórka R90/F4ES - TX	3x0,5 mm2 (max 20 m)
	Fotokomórka R90/F4ES - RX	5x0,5 mm2 (max 20 m)
4	Lampa FIFTHY/24	2x1 mm2 (max 10 m)
	Antena	50 Ohm RG58 (max 10 m)
5	Przełącznik kluczykowy R85/60	3x0,5 mm2 (max 20 m)
	Klawiatura H85/TTD - H85/TDS	2x0,5 mm2 (max 30 m)
6	Listwa krawędziowa bezprzewodowa	/
7	Radioodbiornik do listwy CS/RX	/

Istnieje możliwość zastosowania jednej linii fotokomórek: R90/F2ES, M90/F2ES, M90/F2ESO

ZESTAWY Z BH30/804

Zestawy Roger Technology z BH30/804 to zaawansowane rozwiązanie przeznaczone do automatyzacji bram przesuwnych o wadze do 1000 kg, wykorzystujące nowoczesną technologię cyfrową z silnikiem bezszczotkowym.

Zastosowanie technologii brushless zapewnia wysoką efektywność pracy, precyzyjne sterowanie oraz płynny i cichy ruch bramy. Napęd został zaprojektowany z myślą o intensywnej eksploatacji, dlatego doskonale sprawdza się zarówno w zastosowaniach prywatnych, jak i w obiektach o zwiększonej częstotliwości użytkowania. Solidna konstrukcja oraz wykorzystanie trwałych komponentów gwarantują odporność na zużycie oraz długą żywotność urządzenia.

Zaawansowany system sterowania umożliwia wygodną konfigurację oraz intuicyjną obsługę na co dzień. To nowoczesne i wydajne rozwiązanie dla użytkowników poszukujących niezawodnej automatyki do bram przesuwnych o podwyższonych wymaganiach.



Zestaw prezentowany na zdjęciu: KIT BH30/806/F

Zestawy BH30/804

KIT BH30/806/L

KIT LIGHT z napędem **z silnikiem bezszczotkowym 24 V AC**, do bram przesuwnych **o max ciężarze 1000 kg**. Wyposażony w enkoder cyfrowy, wbudowaną centralę B70/1DC oraz radio odbierające kod stały lub zmienny. W zestawie wyłączniki magnetyczne, płyta montażowa, śruby montażowe, piloty 2-kanałowe (2 szt.) oraz komplet fotokomórek.

	1 szt.	**BH30/804**	napęd z wbudowaną centralą i radioodbiornikiem
	2 szt.	**SYNUS/2**	2-kanałowy pilot*
	1 szt.	**R90/F2ES**	komplet fotokomórek**

Cena netto:
3.500,00 zł

Szczegóły produktu BH30/804:
str. 30

KIT BH30/806/F

KIT FULL z napędem **z silnikiem bezszczotkowym 24 V AC**, do bram przesuwnych **o max ciężarze 1000 kg**. Wyposażony w enkoder cyfrowy, wbudowaną centralę B70/1DC oraz radio odbierające kod stały lub zmienny. W zestawie wyłączniki magnetyczne, płyta montażowa, śruby montażowe, piloty 2-kanałowe (2 szt.), komplet fotokomórek oraz lampa z wbudowanym wzmacniaczem antenowym.

	1 szt.	**BH30/804**	napęd z wbudowaną centralą i radioodbiornikiem
	2 szt.	**SYNUS/2**	2-kanałowy pilot*
	1 szt.	**R90/F2ES**	komplet fotokomórek**
	1 szt.	**FIFTHY/24**	lampa w kolorze białym***

Cena netto:
3.730,00 zł

* możliwość wymiany pilotów SYNUS/2 na E80/TX52R/2 lub T80/TX2 bez dopłaty lub na piloty E80/TX54R/2 za dopłatą 30 zł netto
** możliwość wymiany fotokomórek R90/F2ES na fotokomórki obrotowe M90/F2ES0 za dopłatą 100 zł netto
*** możliwość wyboru lampy FIFTHY/24 lub FIFTHY/24/OR (w kolorze pomarańczowym)

Akcesoria dedykowane



CROSSPP 53,00 zł

Listwa zębata nylonowa wzmocniona stalowym rdzeniem, z 2 uchwytami, długość 33 cm (cena za 1 m)



CROSS PP1M 53,00 zł

Listwa zębata nylonowa wzmocniona stalowym rdzeniem, z 6 uchwytami, długość 1 m



CROSSF8 40,00 zł

Listwa zębata metalowa, ocynkowana, gr. 8 mm, w odcinkach 1 m, z uchwytami do spawania



KT221 190,00 zł

Podstawa do montażu (+3,5 cm) automatów serii BH30



PODSTAWA UNI-1 360,00 zł

Podstawa uniwersalna do montażu napędów z regulacją (+6,5-10,5 cm), malowana proszkowo (RAL 9005)



PODSTAWA UNI-2 380,00 zł

Podstawa uniwersalna do montażu napędów z regulacją (+10,5-16 cm), malowana proszkowo (RAL 9005)



PODSTAWA UNI-3 470,00 zł

Podstawa uniwersalna do montażu napędów z regulacją (+15,5-24 cm), malowana proszkowo (RAL 9005)



PODSTAWA POST 320,00 zł

Podstawa regulowana do napędów BH30, zakres regulacji wysokości 8,5 cm, malowana proszkowo (RAL 9005)



E80/TX52R/2 100,00 zł

2-kanałowy pilot kopiujący z kodem stałym



E80/TX54R/2 115,00 zł

4-kanałowy pilot kopiujący z kodem stałym



SYNUS/2 100,00 zł

2-kanałowy pilot kopiujący z kodem stałym/zmiennym



T80/TX2 100,00 zł

2-kanałowy pilot kopiujący z kodem stałym/zmiennym



FIFTHY/24 265,00 zł

Lampa 24V z wbudowanym wzmacniaczem antenowym - w kolorze białym / pomarańczowym



R90/F2ES 200,00 zł

Komplet fotokomórek



M90/F2ES 260,00 zł

Komplet fotokomórek SLIM



M90/F2ESO 290,00 zł

Komplet fotokomórek obrotowych



Sterowanie radiowe, Zoolock

str. 252



Fotokomórki i kolumienki

str. 256



Lampy ostrzegawcze

str. 258



Klawiatury kodowe i przełączniki

str. 260



Systemy solarne, moduły GSM i Wi-Fi

str. 262

Centrale sterujące | akumulatory



B70/1DC 1080,00 zł

Centrala sterująca 1 silnikiem brushless 24 V AC, do automatów bram przesuwnych



BT12V12 (2 szt.) 360,00 zł

2 akumulatory (2x12 V; 1,2Ah)



B71/BC 350,00 zł

Karta ładowania akumulatorów do centrali B70/1DC na 24 V AC

BH30/804/R

Napęd z silnikiem bezszczotkowym 24 V

Najlepsze rozwiązanie z silnikiem bezszczotkowym dedykowane na osiedla i budynki użyteczności publicznej np. szkoły



- ECO
- Enkoder cyfrowy
- Niskie napięcie
- Brushless
- Intensywne użycie
- Odwracalny

Opis produktu

Napęd z silnikiem bezszczotkowym 24 V AC, odwracalny, do pracy bardzo intensywnej, do bram przesuwnych o max ciężarze 800 kg, z enkoderem cyfrowym, wbudowaną centralą B70/1DC i wyłącznikami magnetycznymi oraz podstawą i śrubami do montażu.

Cena netto:

3.720,00 zł

- Ciężar bramy max 800 kg
- Silnik bezszczotkowy 24 V AC
- Użycie intensywne - 1000 cykli na dobę (non stop)
- Przekładnia ze stopów metali, bez plastiku, bez teflonu, bez nylonu
- Rozblokowanie napędu zabezpieczone kluczem spersonalizowanym
- Cyfrowa centrala sterująca bez przekaźników
- Wbudowany enkoder cyfrowy
- Wysoka kultura pracy
- Bardzo niskie zużycie energii
- Istnieje możliwość konfiguracji zasilania awaryjnego
- **Typ motoreduktora: odwracalny**

Przejdź do zestawu | Przejdź do akcesoriów | Wróć do spisu treści

Dane techniczne	BH30/804/R
Maksymalny ciężar bramy	800 kg
Zasilanie sieciowe	230 V AC - 50 Hz
Zasilanie silnika	24 V AC
Moc maksymalna	310 W
Częstotliwość użytkowania	Intensywne
Siła rozruchu	610 N
Temperatura pracy	-20°C / +55°C
Stopień ochrony	IP44
Typ motoreduktora	Odwracalny
Prędkość	7,4 - 18 m/min
Wyłączniki krańcowe	Magnetyczne
Centrala sterująca (wbudowana)	B70/1DC
Enkoder	Wbudowany cyfrowy + magnetyczny cyfrowy SENSORED, 4094 impulsów na obrót
Moduł koła zębatego zewnętrznego	Z15/mod.4
Ilość cykli na dobę (otwieranie/zamykanie - 24h non stop)	1000
Wymiary (L x W x H)	315 x 165.8 x 329
Waga produktu zapakowanego	12,6 kg

Wymiary i instalacja

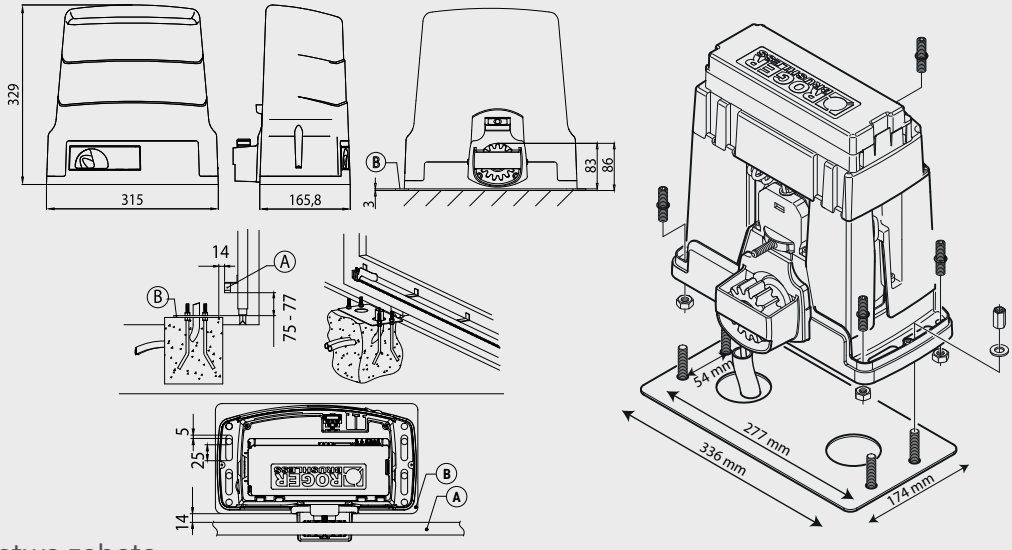

A - listwa zębata
B - płyta montażowa

Przykład instalacji

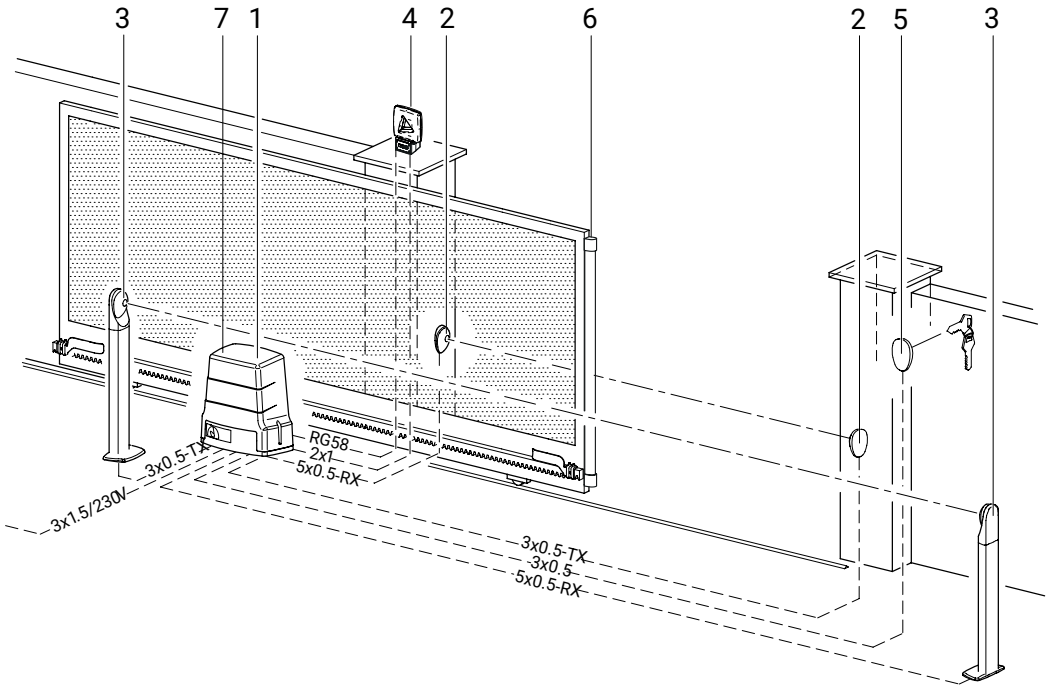

1	Napęd BH30	H07RN-F 3x1,5 mm2
2	Fotokomórka R90/F4ES - TX	3x0,5 mm2 (max 20 m)
	Fotokomórka R90/F4ES - RX	5x0,5 mm2 (max 20 m)
3	Fotokomórka R90/F4ES - TX	3x0,5 mm2 (max 20 m)
	Fotokomórka R90/F4ES - RX	5x0,5 mm2 (max 20 m)
4	Lampa FIFTHY/24	2x1 mm2 (max 10 m)
	Antena	50 Ohm RG58 (max 10 m)
5	Przełącznik kluczykowy R85/60	3x0,5 mm2 (max 20 m)
	Klawiatura H85/TTD - H85/TDS	2x0,5 mm2 (max 30 m)
6	Listwa krawędziowa bezprzewodowa	/
7	Radioodbiornik do listwy CS/RX	/

Istnieje możliwość zastosowania jednej linii fotokomórek: R90/F2ES, M90/F2ES, M90/F2ESO

PRZYKŁADOWE ZESTAWY Z BH30/804/R

Napęd Roger Technology BH30/804/R to nowoczesne urządzenie przeznaczone do automatyzacji bram przesuwnych o wadze do 800 kg, oparte na technologii cyfrowej z wydajnym silnikiem bezszczotkowym.

Zastosowana technologia brushless pozwala na uzyskanie wysokiej kultury pracy, precyzyjnego sterowania oraz płynnego ruchu bramy w każdych warunkach użytkowania. Napęd został zaprojektowany z myślą o intensywnej eksploatacji, dzięki czemu sprawdzi się w miejscach o większym natężeniu ruchu.

Trwała konstrukcja oraz wysokiej jakości komponenty zapewniają odporność na zużycie oraz długotrwałe, bezawaryjne działanie. Zaawansowany układ sterowania umożliwia łatwą konfigurację oraz wygodną obsługę w codziennym użytkowaniu.

To funkcjonalne i niezawodne rozwiązanie dla osób poszukujących nowoczesnej automatyki do bram przesuwnych o wysokich wymaganiach eksploatacyjnych.



Przykładowa kompletacja z BH30/804/R

Zestawy BH30/804/R

Przykładowa kompletacja z
BH30/804/R

	1 szt.	**BH30/804/R**	napęd z wbudowaną centralą i radioodbiornikiem
	2 szt.	**E80/TX52R/2**	2-kanałowy pilot
	1 szt.	**R90/F2ES**	komplet fotokomórek

Cena netto:
4.120,00 zł

Szczegóły produktu BH30/804/R:
str. 34

Przykładowa kompletacja z
BH30/804/R

	1 szt.	**BH30/804/R**	napęd z wbudowaną centralą i radioodbiornikiem
	2 szt.	**E80/TX52R/2**	2-kanałowy pilot
	1 szt.	**R90/F2ES**	komplet fotokomórek
	1 szt.	**FIFTHY/24/OR**	lampa w kolorze pomarańczowym

Cena netto:
4.385,00 zł

Akcesoria dedykowane



CROSSPP 53,00 zł

Listwa zębata nylonowa wzmocniona stalowym rdzeniem, z 2 uchwytami, długość 33 cm (cena za 1 m)



CROSS PP1M 53,00 zł

Listwa zębata nylonowa wzmocniona stalowym rdzeniem, z 6 uchwytami, długość 1 m



CROSSF8 40,00 zł

Listwa zębata metalowa, ocynkowana, gr. 8 mm, w odcinkach 1 m, z uchwytami do spawania



KT221 190,00 zł

Podstawa do montażu (+3,5 cm) automatów serii BH30



PODSTAWA UNI-1 360,00 zł

Podstawa uniwersalna do montażu napędów z regulacją (+6,5-10,5 cm), malowana proszkowo (RAL 9005)



PODSTAWA UNI-2 380,00 zł

Podstawa uniwersalna do montażu napędów z regulacją (+10,5-16 cm), malowana proszkowo (RAL 9005)



PODSTAWA UNI-3 470,00 zł

Podstawa uniwersalna do montażu napędów z regulacją (+15,5-24 cm), malowana proszkowo (RAL 9005)



PODSTAWA POST 320,00 zł

Podstawa regulowana do napędów, zakres regulacji wysokości 8,5 cm, malowana proszkowo (RAL 9005)



E80/TX52R/2 100,00 zł

2-kanałowy pilot kopiujący z kodem stałym



E80/TX54R/2 115,00 zł

4-kanałowy pilot kopiujący z kodem stałym



SYNUS/2 100,00 zł

2-kanałowy pilot kopiujący z kodem stałym/zmiennym



T80/TX2 100,00 zł

2-kanałowy pilot kopiujący z kodem stałym/zmiennym



FIFTHY/24 265,00 zł

Lampa 24V z wbudowanym wzmacniaczem antenowym - w kolorze białym / pomarańczowym



R90/F2ES 200,00 zł

Komplet fotokomórek



M90/F2ES 260,00 zł

Komplet fotokomórek SLIM



M90/F2ESO 290,00 zł

Komplet fotokomórek obrotowych



Sterowanie radiowe, Zoolock

str. 252



Fotokomórki i kolumienki

str. 256



Lampy ostrzegawcze

str. 258



Klawiatury kodowe i przełączniki

str. 260



Systemy solarne, moduły GSM i Wi-Fi

str. 262

Centrale sterujące | akumulatory



B70/1DC 1080,00 zł

Centrala sterująca 1 silnikiem brushless 24 V AC, do automatów bram przesuwnych



BT12V12 (2 szt.) 360,00 zł

2 akumulatory (2x12 V; 1,2Ah)



B71/BC 350,00 zł

Karta ładowania akumulatorów do centrali B70/1DC na 24 V AC

R30/804

Napęd z silnikiem asynchronicznym 230 V

Idealny napęd do bram posesyjnych i przemysłowych.



Enkoder optyczny **230V AC**

ECO **Pełna kontrola**

Opis produktu

Napęd z silnikiem 230 V, do bram przesuwnych o max ciężarze 800 kg, z enkoderem optycznym, wbudowaną centralą H70/104AC i wyłącznikami magnetycznymi oraz podstawą i śrubami do montażu

- Ciężar bramy max 800 kg
- Przekładnia ze stopów metali bez plastiku, bez teflonu, bez nylonu
- Wyłączniki magnetyczne
- Rozblokowanie napędu zabezpieczone kluczem spersonalizowanym
- Centrala sterująca z wyświetlaczem LED'owym
- Zarządzanie enkoderem optycznym
- Łagodny start i spowalnianie

Cena netto:

2.820,00 zł

Przejdź do zestawu Przejdź do akcesoriów Wróć do spisu treści

Dane techniczne	R30/804
Maksymalny ciężar bramy	800 kg
Zasilanie sieciowe	230 V AC - 50 Hz
Zasilanie silnika	230 V
Moc maksymalna	400 W
Częstotliwość użytkowania	50%
Siła rozruchu	570 N
Temperatura pracy	-20°C / +55°C
Stopień ochrony	IP44
Typ motoreduktora	Nieodwracalny
Prędkość	9,5 m/min (0.16 m/s)
Ochrona termiczna silnika	150°C
Kondensator	15 uF
Wyłączniki krańcowe	Magnetyczne
Centrala sterująca (wbudowana)	H70/104AC
Enkoder	Optyczny
Moduł koła zębatego zewnętrznego	Z17/mod.4
Wymiary (L x W x H)	325 x 162 x 295
Waga produktu zapakowanego	15,4 kg

Wymiary i instalacja

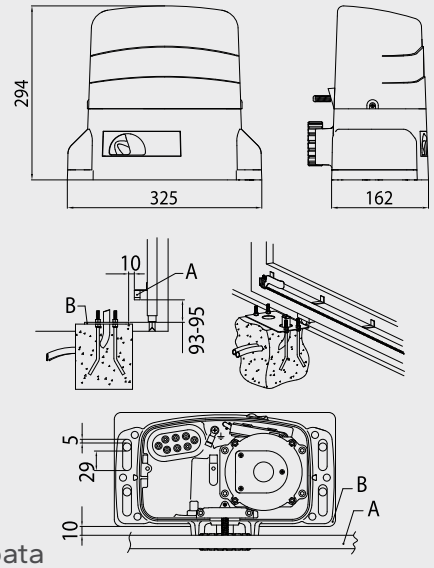

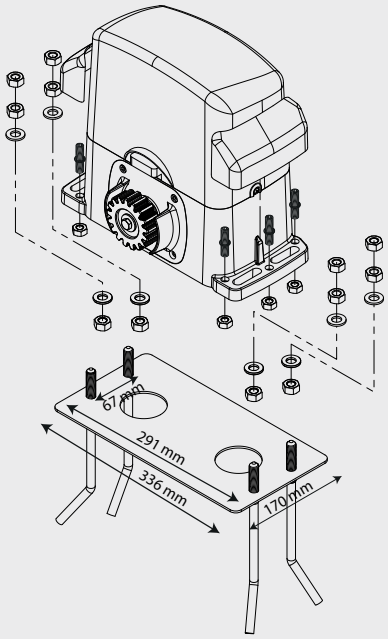

A - listwa zębata
B - płyta montażowa

Przykład instalacji

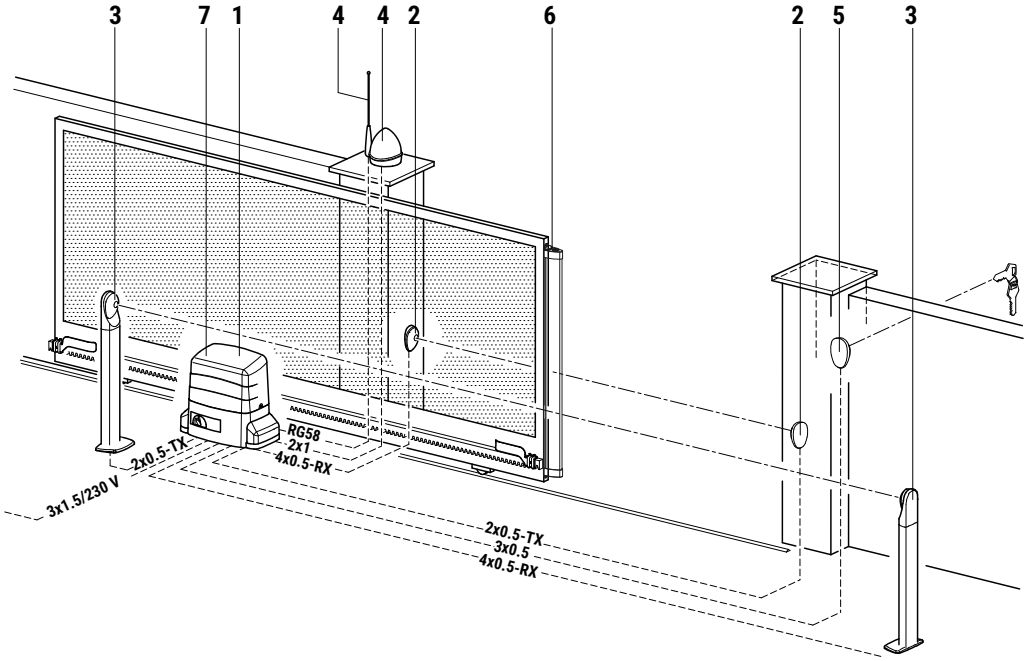

1	Napęd R30	H05RN-F 3x1,5 mm2
2	Fotokomórka R90/F4ES - TX	2x0,5 mm2 (max 20 m)
	Fotokomórka R90/F4ES - RX	4x0,5 mm2 (max 20 m)
3	Fotokomórka R90/F4ES - TX	2x0,5 mm2 (max 20 m)
	Fotokomórka R90/F4ES - RX	4x0,5 mm2 (max 20 m)
4	Lampa FIFTHY/230	2x1 mm2 (max 10 m)
	Antena	50 Ohm RG58 (max 10 m)
5	Przełącznik kluczykowy R85/60	3x0,5 mm2 (max 20 m)
	Klawiatura H85/TTD - H85/TDS	2x0,5 mm2 (max 30 m)
6	Listwa krawędziowa bezprzewodowa	/
7	Radioodbiornik do listwy CS/RX	/

Istnieje możliwość zastosowania jednej linii fotokomórek: R90/F2ES, M90/F2ES, M90/F2ESO

ZESTAWY Z R30/804

Zestawy Roger Technology z R30/804 to solidne rozwiązanie przeznaczone do automatyzacji bram przesuwnych o wadze do 800 kg, zaprojektowane z myślą o niezawodnej i płynnej pracy w różnych warunkach użytkowania.

Zastosowanie sprawdzonych technologii oraz wysokiej jakości komponentów zapewnia stabilny ruch bramy oraz odpowiedni poziom bezpieczeństwa podczas eksploatacji. Napęd doskonale sprawdza się zarówno w instalacjach prywatnych, jak i w obiektach o umiarkowanej intensywności pracy.

Wytrzymała konstrukcja oraz odporność na działanie czynników atmosferycznych gwarantują długotrwałe i bezawaryjne funkcjonowanie urządzenia. Przemyślana budowa umożliwia sprawny montaż oraz wygodną obsługę na co dzień, zapewniając użytkownikowi komfort i pewność działania. To praktyczny wybór dla osób poszukujących trwałego i efektywnego napędu do bram przesuwnych.



Zestaw prezentowany na zdjęciu: KIT R30/806/L

Zestawy R30/804

KIT R30/806/L

KIT LIGHT z napędem **z silnikiem 230 V**, do bram przesuwnych **o max ciężarze 800 kg**. Wyposażony w enkoder optyczny, wbudowaną centralę H70/104AC oraz radio odbierające kod stały lub zmienny. W zestawie wyłączniki magnetyczne, płyta montażowa, śruby montażowe, piloty 2-kanałowe (2 szt.) oraz komplet fotokomórek.

1 szt.	**R30/804**	napęd z wbudowaną centralą
1 szt.	**H93/RX2LP/I**	radioodbiornik
2 szt.	**T80/TX2**	2-kanałowy pilot*
1 szt.	**R90/F2ES**	komplet fotokomórek**

Cena netto:
3.020,00 zł

Szczegóły produktu R30/804:
str. 38

KIT R30/806/F

KIT FULL z napędem **z silnikiem 230 V,** do bram przesuwnych **o max ciężarze 800 kg**. Wyposażony w enkoder optyczny, wbudowaną centralę H70/104AC oraz radio odbierające kod stały lub zmienny. W zestawie wyłączniki magnetyczne, płyta montażowa, śruby montażowe, piloty 2-kanałowe (2 szt.), komplet fotokomórek oraz lampa z wbudowanym wzmacniaczem antenowym.

1 szt.	**R30/804**	napęd z wbudowaną centralą
1 szt.	**H93/RX2LP/I**	radioodbiornik
2 szt.	**T80/TX2**	2-kanałowy pilot*
1 szt.	**R90/F2ES**	komplet fotokomórek**
1 szt.	**FIFTHY/230**	lampa w kolorze białym***

Cena netto:
3.250,00 zł

* możliwość wymiany pilotów T80/TX2 na E80/TX52R/2 lub SYNUS/2 bez dopłaty lub na piloty E80/TX54R/2 za dopłatą 30 zł netto
** możliwość wymiany fotokomórek R90/F2ES na fotokomórki obrotowe M90/F2ESO za dopłatą 100 zł netto
*** możliwość wyboru lampy FIFTHY/230 lub FIFTHY/230/OR (w kolorze pomarańczowym)

Akcesoria dedykowane



CROSSPP 53,00 zł

Listwa zębata nylonowa wzmocniona stalowym rdzeniem, z 2 uchwytami, długość 33 cm (cena za 1 m)



CROSS PP1M 53,00 zł

Listwa zębata nylonowa wzmocniona stalowym rdzeniem, z 6 uchwytami, długość 1 m



CROSSF8 40,00 zł

Listwa zębata metalowa, ocynkowana, gr. 8 mm, w odcinkach 1 m, z uchwytami do spawania



KT212 165,00 zł

Podstawa do montażu (+3,5 cm) automatów serii R30



PODSTAWA UNI-1 360,00 zł

Podstawa uniwersalna do montażu napędów z regulacją (+6,5-10,5 cm), malowana proszkowo (RAL 9005)



PODSTAWA UNI-2 380,00 zł

Podstawa uniwersalna do montażu napędów z regulacją (+10,5-16 cm), malowana proszkowo (RAL 9005)



PODSTAWA UNI-3 470,00 zł

Podstawa uniwersalna do montażu napędów z regulacją (+15,5-24 cm), malowana proszkowo (RAL 9005)



FIFTHY/230 265,00 zł

Lampa 230V z wbudowanym wzmacniaczem antenowym - w kolorze białym / pomarańczowym



E80/TX52R/2 100,00 zł

2-kanałowy pilot kopiujący z kodem stałym



E80/TX54R/2 115,00 zł

4-kanałowy pilot kopiujący z kodem stałym



SYNUS/2 100,00 zł

2-kanałowy pilot kopiujący z kodem stałym/zmiennym



T80/TX2 100,00 zł

2-kanałowy pilot kopiujący z kodem stałym/zmiennym



R90/F2ES 200,00 zł

Komplet fotokomórek



M90/F2ES 260,00 zł

Komplet fotokomórek SLIM



M90/F2ESO 290,00 zł

Komplet fotokomórek obrotowych



Sterowanie radiowe, Zoolock

str. 252



Fotokomórki i kolumienki

str. 256



Lampy ostrzegawcze

str. 258



Klawiatury kodowe i przełączniki

str. 260



Systemy solarne, moduły GSM i Wi-Fi

str. 262

Centrale sterujące



H70/104AC 810,00 zł

Centrala sterująca 1 silnikiem 230V AC, do automatów bram przesuwnych

R30/1204

Napęd z silnikiem asynchronicznym 230 V

Idealny napęd do bram przemysłowych.

Enkoder optyczny **230V AC**

ECO **Pełna kontrola**



Opis produktu

Napęd z silnikiem 230 V, do bram przesuwnych o max ciężarze 1200 kg, z enkoderem optycznym, wbudowaną centralą H70/104/AC i wyłącznikami magnetycznymi oraz płytą montażową i śrubami do montażu

- Napęd elektromechaniczny
- Silnik asynchroniczny, jednofazowy 230 V
- Ciężar skrzydła bramowego do 1200 kg
- Przekładnia ze stopów metali, bez plastiku, bez teflonu, bez nylonu
- Wyłączniki magnetyczne
- Wbudowana centrala sterująca z wyświetlaczem LED (H70/104AC)
- Zarządzanie enkoderem optycznym
- Siła ciągu 900 N
- Łagodny start i spowalnianie

Cena netto:
2.950,00 zł

Przejdź do zestawu Przejdź do akcesoriów Wróć do spisu treści

Dane techniczne	R30/1204
Maksymalny ciężar bramy	1200 kg
Zasilanie sieciowe	230 V AC - 50 Hz
Zasilanie silnika	230 V
Moc maksymalna	460 W
Częstotliwość użytkowania	50%
Siła rozruchu	900 N
Temperatura pracy	-20°C / +55°C
Stopień ochrony	IP44
Typ motoreduktora	Nieodwracalny
Prędkość	9,5 m/min
Ochrona termiczna silnika	150°C
Kondensator	18 uF
Wyłączniki krańcowe	Magnetyczne
Centrala sterująca (wbudowana)	H70/104AC
Enkoder	Optyczny
Moduł koła zębatego zewnętrznego	Z17/mod.4
Wymiary (L x W x H)	325 x 162 x 295
Waga produktu zapakowanego	16,7 kg

Wymiary i instalacja

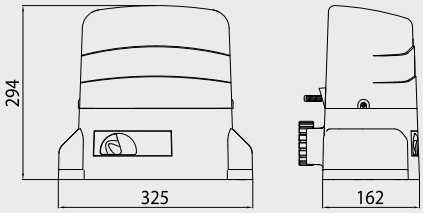

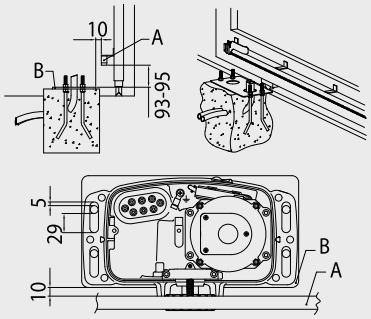

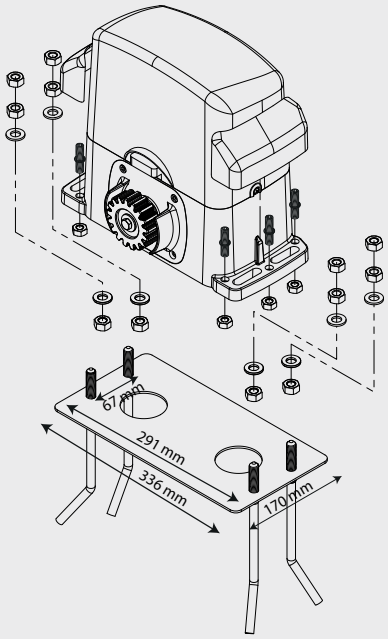

A - listwa zębata
B - płyta montażowa

Przykład instalacji

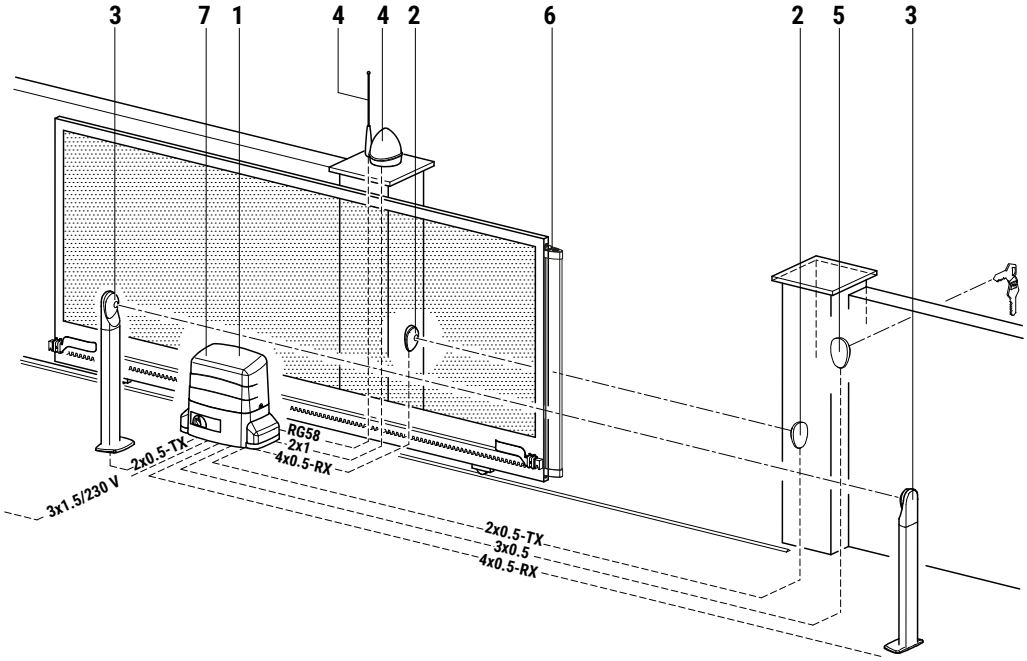

1	Napęd R30	H05RN-F 3x1,5 mm2
2	Fotokomórka R90/F4ES - TX	2x0,5 mm2 (max 20 m)
	Fotokomórka R90/F4ES - RX	4x0,5 mm2 (max 20 m)
3	Fotokomórka R90/F4ES - TX	2x0,5 mm2 (max 20 m)
	Fotokomórka R90/F4ES - RX	4x0,5 mm2 (max 20 m)
4	Lampa FIFTHY/24	2x1 mm2 (max 10 m)
	Antena	50 Ohm RG58 (max 10 m)
5	Przełącznik kluczykowy R85/60	3x0,5 mm2 (max 20 m)
	Klawiatura H85/TTD - H85/TDS	2x0,5 mm2 (max 30 m)
6	Listwa krawędziowa bezprzewodowa	/
7	Radioodbiornik do listwy CS/RX	/

Istnieje możliwość zastosowania jednej linii fotokomórek: R90/F2ES, M90/F2ES, M90/F2ESO

PRZYKŁADOWE ZESTAWY Z R30/1204

Zestawy Roger Technology z R30/1204 to solidne rozwiązanie przeznaczone do automatyzacji bram przesuwnych o wadze do 1200 kg, oparte na sprawdzonej technologii zasilania 230V AC.

Zastosowanie klasycznego układu napędowego zapewnia stabilną i niezawodną pracę, a także odpowiednią wydajność w codziennym użytkowaniu. Napęd został zaprojektowany z myślą o obsłudze cięższych bram, dlatego sprawdzi się zarówno w zastosowaniach prywatnych, jak i w obiektach o umiarkowanym natężeniu ruchu. Wytrzymała konstrukcja oraz wysokiej jakości komponenty gwarantują odporność na działanie czynników zewnętrznych oraz długotrwałe i bezawaryjne funkcjonowanie urządzenia.

Przemyślana budowa umożliwia sprawny montaż oraz wygodną obsługę, zapewniając użytkownikowi komfort i pewność działania. To praktyczny wybór dla osób poszukujących trwałego i sprawdzonego napędu do bram przesuwnych o większej masie.



Przykładowa kompletacja z R30/1204

Zestawy R30/1204

Przykładowa kompletacja z
R30/1204

	1 szt.	**R30/1204**	napęd z wbudowaną centralą
	1 szt.	**H93/RX2LP/I**	radioodbiornik
	1 szt.	**R90/F2ES**	komplet fotokomórek
	2 szt.	**T80/TX2**	pilot 2-kanałowy

Cena netto:
3.555,00 zł

Szczegóły produktu R30/1204:
str. 42

Przykładowa kompletacja z
R30/1204

	1 szt.	**R30/1204**	napęd z wbudowaną centralą
	1 szt.	**H93/RX2LP/I**	radioodbiornik
	1 szt.	**R90/F2ES**	komplet fotokomórek
	2 szt.	**T80/TX2**	pilot 2-kanałowy
	1 szt.	**FIFTHY/230/OR**	lampa w kolorze pomarańczowym

Cena netto:
3.820,00 zł

Akcesoria dedykowane



CROSSPP 53,00 zł

Listwa zębata nylonowa wzmocniona stalowym rdzeniem, z 2 uchwytami, długość 33 cm (cena za 1 m)



CROSS PP1M 53,00 zł

Listwa zębata nylonowa wzmocniona stalowym rdzeniem, z 6 uchwytami, długość 1 m



CROSSF8 40,00 zł

Listwa zębata metalowa, ocynkowana, gr. 8 mm, w odcinkach 1 m, z uchwytami do spawania



KT212 165,00 zł

Podstawa do montażu (+3,5 cm) automatów serii R30



PODSTAWA UNI-1 360,00 zł

Podstawa uniwersalna do montażu napędów z regulacją (+6,5-10,5 cm), malowana proszkowo (RAL 9005)



PODSTAWA UNI-2 380,00 zł

Podstawa uniwersalna do montażu napędów z regulacją (+10,5-16 cm), malowana proszkowo (RAL 9005)



PODSTAWA UNI-3 470,00 zł

Podstawa uniwersalna do montażu napędów z regulacją (+15,5-24 cm), malowana proszkowo (RAL 9005)



FIFTHY/230 265,00 zł

Lampa 230V z wbudowanym wzmacniaczem antenowym - w kolorze białym / pomarańczowym



E80/TX52R/2 100,00 zł

2-kanałowy pilot kopiujący z kodem stałym



E80/TX54R/2 115,00 zł

4-kanałowy pilot kopiujący z kodem stałym



SYNUS/2 100,00 zł

2-kanałowy pilot kopiujący z kodem stałym/zmiennym



T80/TX2 100,00 zł

2-kanałowy pilot kopiujący z kodem stałym/zmiennym



R90/F2ES 200,00 zł

Komplet fotokomórek



M90/F2ES 260,00 zł

Komplet fotokomórek SLIM



M90/F2ESO 290,00 zł

Komplet fotokomórek obrotowych



Sterowanie radiowe, Zoolock

str. 252



Fotokomórki i kolumienki

str. 256



Lampy ostrzegawcze

str. 258



Klawiatury kodowe i przełączniki

str. 260



Systemy solarne, moduły GSM i Wi-Fi

str. 262

Centrale sterujące



H70/104AC 810,00 zł

Centrala sterująca 1 silnikiem 230V AC, do automatów bram przesuwnych

BG30/804/HS

HIGH SPEED

ROGER BRUSHLESS

Napęd z silnikiem asynchronicznym 36 V AC

Silny i niezawodny napęd w wersji **TURBO HIGH SPEED**



- Enkoder cyfrowy
- TURBO High Speed
- Niskie napięcie
- Intensywne użycie
- Brushless
- ECO

Opis produktu

Napęd z silnikiem brushless **TURBO HIGH SPEED** (30 m/min) 36V AC, do pracy bardzo intensywnej, do bram przesuwnych o max ciężarze 800 kg, z enkoderem cyfrowym, wbudowaną centralą B70/1DHCP i wyłącznikami magnetycznymi oraz płytą montażową i śrubami do montażu.

- Ciężar bramy max 800 kg
- Przekładnia ze stopów metali bez plastiku, bez teflonu, bez nylonu
- Wyłączniki magnetyczne
- Wersja **TURBO High Speed (30 m/min)**
- Rozblokowanie napędu zabezpieczone kluczem spersonalizowanym
- Centrala sterująca z wyświetlaczem LED'owym
- Wbudowany enkoder cyfrowy
- Łagodny start i spowalnianie

Cena netto:

4.400,00 zł

Przejdź do zestawu | Przejdź do akcesoriów | Wróć do spisu treści

Dane techniczne	BG30/804/HS
Maksymalny ciężar bramy	800 kg
Zasilanie sieciowe	230 V AC - 50 Hz
Zasilanie silnika	36V AC
Moc maksymalna	620 W
Częstotliwość użytkowania	Użytkowanie intensywne
Siła rozruchu	1080 N
Temperatura pracy	-20°C / +55°C
Stopień ochrony	IP44
Typ motoreduktora	Nieodwracalny
Prędkość	5,7 - 30 m/min
Ochrona termiczna silnika	150°C
Wyłączniki krańcowe	Magnetyczne
Centrala sterująca (wbudowana)	B70/1DCHP
Enkoder	Wbudowany cyfrowy + magnetyczny cyfrowy SENSORED, 4094 impulsów na obrót
Moduł koła zębatego zewnętrznego	Z20/mod 4
Wymiary (L x W x H)	350 x 220 x 380
Waga produktu zapakowanego	18,5 kg

Wymiary i instalacja

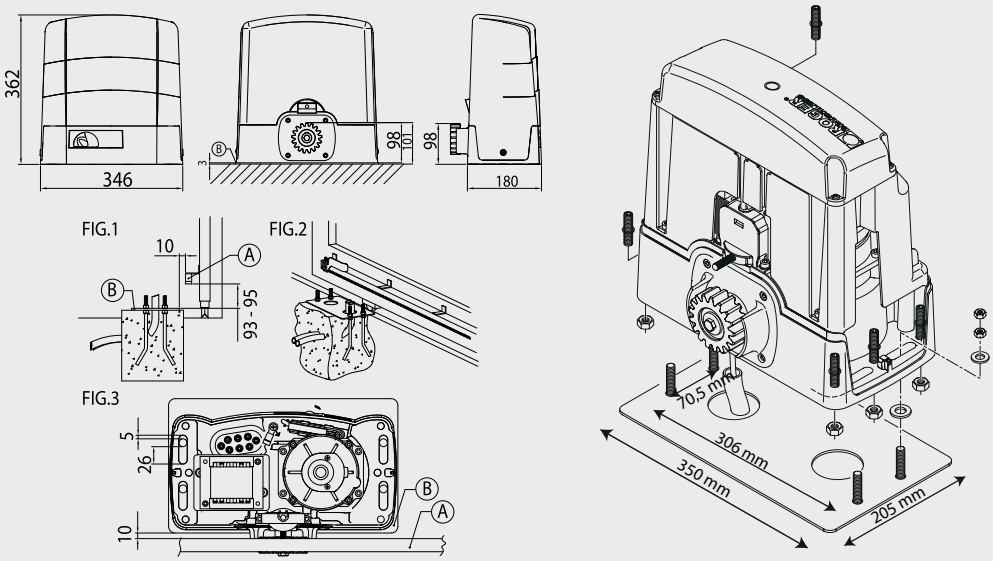

A - listwa zębata
B - płyta montażowa

Przykład instalacji

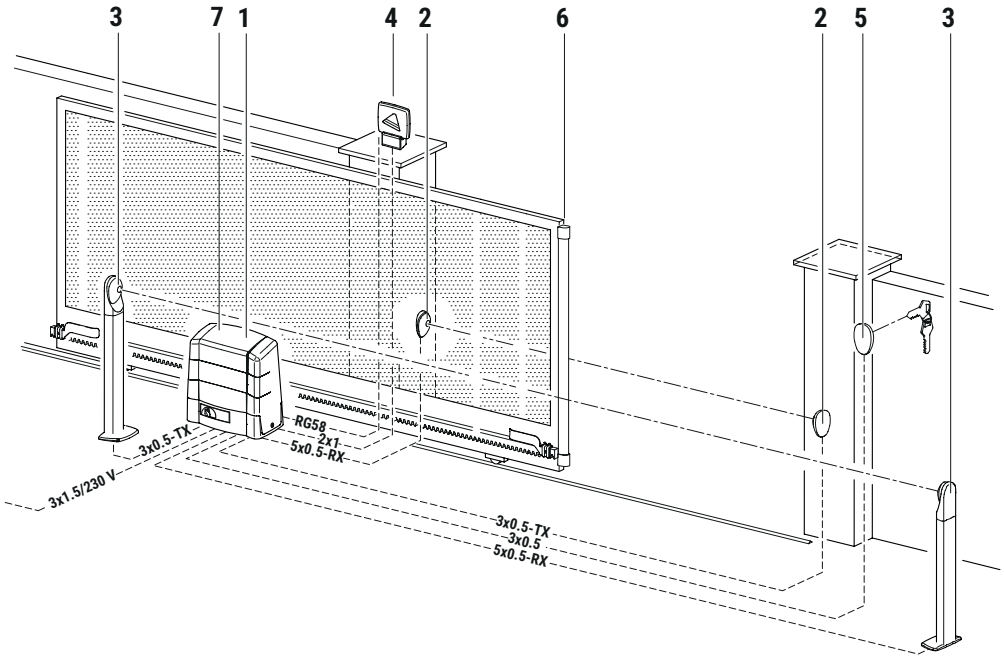

1	Napęd BG30	H07RN-F 3x1,5 mm2
2	Fotokomórka R90/F4ES - TX	3x0,5 mm2 (max 20 m)
	Fotokomórka R90/F4ES - RX	5x0,5 mm2 (max 20 m)
3	Fotokomórka R90/F4ES - TX	3x0,5 mm2 (max 20 m)
	Fotokomórka R90/F4ES - RX	5x0,5 mm2 (max 20 m)
4	Lampa FIFTHY/24	2x1 mm2 (max 10 m)
	Antena	50 Ohm RG58 (max 10 m)
5	Przełącznik kluczykowy R85/60	3x0,5 mm2 (max 20 m)
	Klawiatura H85/TTD - H85/TDS	2x0,5 mm2 (max 30 m)
6	Listwa krawędziowa bezprzewodowa	/
7	Radioodbiornik do listwy CS/RX	/

Istnieje możliwość zastosowania jednej linii fotokomórek: R90/F2ES, M90/F2ES, M90/F2ESO

PRZYKŁADOWE ZESTAWY Z BG30/804/HS

Napęd Roger Technology BG30/804/HS to nowoczesne rozwiązanie przeznaczone do automatyzacji bram przesuwnych o wadze do 800 kg, wykorzystujące zaawansowaną technologię cyfrową z silnikiem bezszczotkowym.

Zastosowanie technologii brushless zapewnia wysoką wydajność pracy, precyzyjne sterowanie oraz płynny i cichy ruch bramy podczas codziennej eksploatacji. Napęd został zaprojektowany z myślą o intensywnym użytkowaniu, dlatego sprawdzi się zarówno w instalacjach prywatnych, jak i w obiektach o zwiększonej częstotliwości pracy. Solidna konstrukcja oraz wysokiej jakości komponenty gwarantują odporność na zużycie oraz długotrwałe i niezawodne działanie urządzenia.

Zaawansowany system sterowania umożliwia wygodną konfigurację oraz intuicyjną obsługę w codziennym użytkowaniu. To wydajne i funkcjonalne rozwiązanie dla użytkowników poszukujących nowoczesnej automatyki do bram przesuwnych o wysokiej kulturze pracy.



Przykładowa kompletacja z BG30/804/HS

Zestawy BG30/804/HS

Przykładowa kompletacja z
BG30/804/HS

	1 szt.	**BG30/804/HS**	napęd z wbudowaną centralą i radioobiornikiem
	1 szt.	**R90/F2ES**	komplet fotokomórek
	2 szt.	**E80/TX52R/2**	pilot 2-kanałowy

Cena netto:
4.800,00 zł

Szczegóły produktu BG30/804/HS:
str. 46

Przykładowa kompletacja z
BG30/804/HS

	1 szt.	**BG30/804/HS**	napęd z wbudowaną centralą i radioobiornikiem
	1 szt.	**R90/F2ES**	komplet fotokomórek
	2 szt.	**E80/TX52R/2**	pilot 2-kanałowy
	1 szt.	**FIFTHY/24/OR**	lampa w kolorze pomarańczowym

Cena netto:
5.065,00 zł

Akcesoria dedykowane



CROSSF8 40,00 zł

Listwa zębata metalowa, ocynkowana, gr. 8 mm, w odcinkach 1 m, z uchwytami do spawania



KT222 180,00 zł

Podstawa do montażu (+3,5 cm) automatów serii BG30



PODSTAWA UNI-1 360,00 zł

Podstawa uniwersalna do montażu napędów z regulacją (+6,5-10,5 cm), malowana proszkowo (RAL 9005)



PODSTAWA UNI-2 380,00 zł

Podstawa uniwersalna do montażu napędów z regulacją (+10,5-16 cm), malowana proszkowo (RAL 9005)



PODSTAWA UNI-3 470,00 zł

Podstawa uniwersalna do montażu napędów z regulacją (+15,5-24 cm), malowana proszkowo (RAL 9005)



E80/TX52R/2 100,00 zł

2-kanałowy pilot kopiujący z kodem stałym



E80/TX54R/2 115,00 zł

4-kanałowy pilot kopiujący z kodem stałym



SYNUS/2 100,00 zł

2-kanałowy pilot kopiujący z kodem stałym/zmiennym



T80/TX2 100,00 zł

2-kanałowy pilot kopiujący z kodem stałym/zmiennym



R90/F2ES 200,00 zł

Komplet fotokomórek



M90/F2ES 260,00 zł

Komplet fotokomórek SLIM



M90/F2ESO 290,00 zł

Komplet fotokomórek obrotowych



FIFTHY/24 265,00 zł

Lampa 24V z wbudowanym wzmacniaczem antenowym - w kolorze białym / pomarańczowym



Sterowanie radiowe, Zoolock

str. 252



Fotokomórki i kolumienki

str. 256



Lampy ostrzegawcze

str. 258



Klawiatury kodowe i przełączniki

str. 260



Systemy solarne, moduły GSM i Wi-Fi

str. 262

Centrale sterujące | akumulatory



B70/1DCHP 1.280,00 zł

Centrala sterująca 1 silnikiem bezszczotkowym 36 V AC, do automatów bram przesuwnych



B71/BCHP/EXT 1.100,00 zł

Zestaw akumulatorów (2x12V ; 4,5Ah) i karta ładowania do centrali B70/1DCHP na 36 V w obudowie

BG30/1004/HS

HIGH SPEED

ROGER BRUSHLESS

Napęd z silnikiem asynchronicznym 36 V AC

Napęd High Speed do ciężkich bram o dużej intensywności pracy.



- Enkoder cyfrowy
- High Speed
- Niskie napięcie
- Intensywne użycie
- Brushless
- ECO

Opis produktu

Napęd z silnikiem brushless HIGH SPEED (20 m/min) 36V AC, do pracy bardzo intensywnej, do bram przesuwnych o max ciężarze 1000 kg, z enkoderem cyfrowym, wbudowaną centralą B70/1DHCP i wyłącznikami magnetycznymi oraz płytą montażową i śrubami do montażu.

- Ciężar bramy max 1000 kg
- Wersja High Speed
- Silnik bezszczotkowy 36 V AC
- Użycie superintensywne - 800 cykli na dobę
- Przekładnia ze stopów metali bez plastiku, bez teflonu, bez nylonu
- Rozblokowanie napędu zabezpieczone kluczem spersonalizowanym
- Cyfrowa centrala sterująca bez przekaźników
- Wbudowany enkoder cyfrowy
- Wysoka kultura pracy
- Bardzo niskie zużycie energii

Cena netto:

4.200,00 zł

Przejdź do zestawu | Przejdź do akcesoriów | Wróć do spisu treści

Dane techniczne	BG30/1004/HS
Maksymalny ciężar bramy	1000 kg
Zasilanie sieciowe	230 V AC - 50 Hz
Zasilanie silnika	36V AC
Moc maksymalna	590 W
Częstotliwość użytkowania	Użytkowanie intensywne
Siła rozruchu	1170 N
Temperatura pracy	-20°C / +55°C
Stopień ochrony	IP44
Typ motoreduktora	Nieodwracalny
Prędkość	20 m/min (0.33 m/s)
Ilość cykli na dobę (otwieranie/zamykanie - 24h)	800
Wyłączniki krańcowe	Magnetyczne
Centrala sterująca (wbudowana)	B70/1DCHP
Enkoder	Wbudowany cyfrowy + magnetyczny cyfrowy SENSORED, 4094 impulsów na obrót
Moduł koła zębatego zewnętrznego	Z17/mod.4
Wymiary (L x W x H)	350 x 220 x 380
Waga produktu zapakowanego	17,5 kg

Wymiary i instalacja

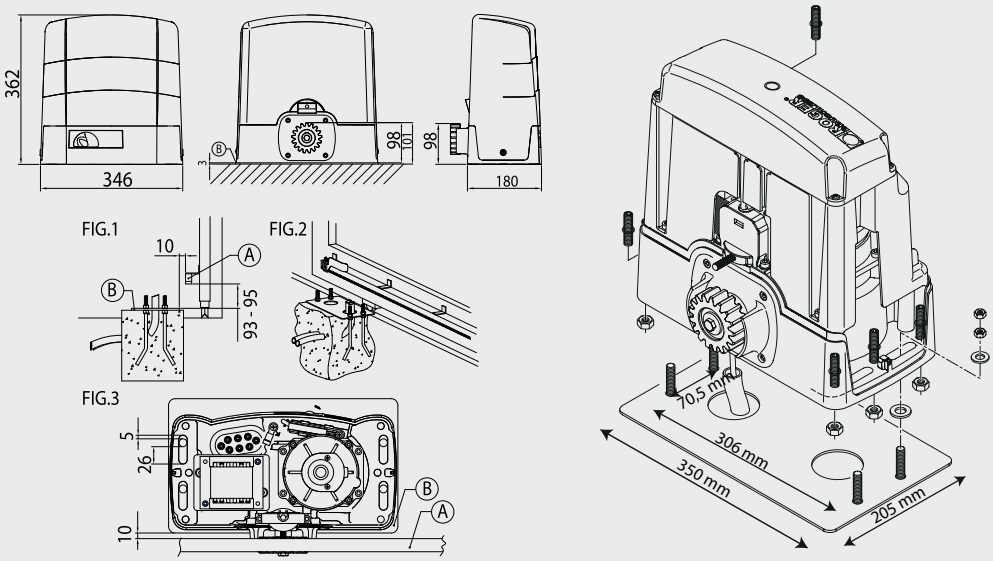

A - listwa zębata
B - płyta montażowa

Przykład instalacji

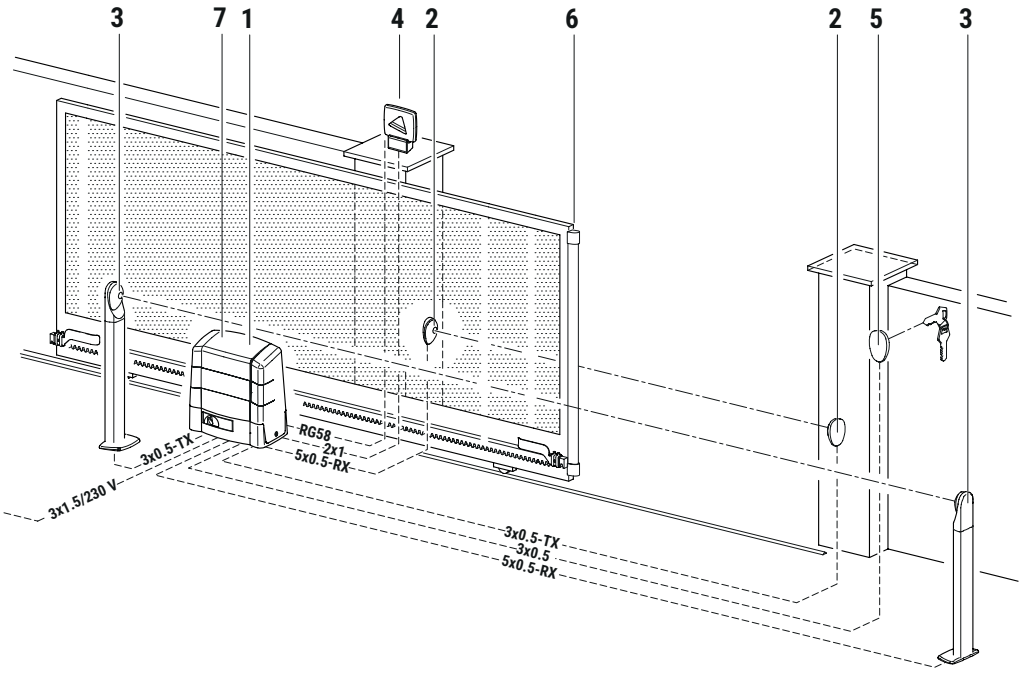

1	Napęd BG30	H07RN-F 3x1,5 mm2
2	Fotokomórka R90/F4ES - TX	3x0,5 mm2 (max 20 m)
	Fotokomórka R90/F4ES - RX	5x0,5 mm2 (max 20 m)
3	Fotokomórka R90/F4ES - TX	3x0,5 mm2 (max 20 m)
	Fotokomórka R90/F4ES - RX	5x0,5 mm2 (max 20 m)
4	Lampa FIFTHY/24	2x1 mm2 (max 10 m)
	Antena	50 Ohm RG58 (max 10 m)
5	Przełącznik kluczykowy R85/60	3x0,5 mm2 (max 20 m)
	Klawiatura H85/TTD - H85/TDS	2x0,5 mm2 (max 30 m)
6	Listwa krawędziowa bezprzewodowa	/
7	Radioodbiornik do listwy CS/RX	/

Istnieje możliwość zastosowania jednej linii fotokomórek: R90/F2ES, M90/F2ES, M90/F2ESO

PRZYKŁADOWE ZESTAWY Z BG30/1004/HS

Napęd Roger Technology BG30/1004/HS to zaawansowane rozwiązanie przeznaczone do automatyzacji bram przesuwnych o wadze do 1000 kg, wykorzystujące nowoczesną technologię cyfrową z silnikiem bezszczotkowym.

Technologia brushless zapewnia wysoką wydajność pracy, precyzyjne sterowanie oraz płynny i cichy ruch bramy w codziennym użytkowaniu. Napęd został zaprojektowany z myślą o intensywnej eksploatacji, dlatego doskonale sprawdzi się zarówno w zastosowaniach prywatnych, jak i w obiektach o zwiększonej częstotliwości pracy. Solidna konstrukcja oraz zastosowanie trwałych komponentów gwarantują odporność na zużycie oraz długotrwałe i bezawaryjne działanie urządzenia.

Zaawansowany system sterowania umożliwia wygodną konfigurację oraz intuicyjną obsługę na co dzień. To nowoczesne i wydajne rozwiązanie dla użytkowników poszukujących niezawodnej automatyki do bram przesuwnych o wysokich wymaganiach eksploatacyjnych.



Przykładowa kompletacja z BG30/1004/HS

Zestawy BG30/1004/HS

Przykładowa kompletacja z
BG30/1004/HS

	1 szt.	**BG30/1004/HS**	napęd z wbudowaną centralą i radioodbiornikiem
	1 szt.	**R90/F2ES**	komplet fotokomórek
	2 szt.	**E80/TX52R/2**	pilot 2-kanałowy

Cena netto:
4.600,00 zł

Szczegóły produktu BG30/1004/HS:
str. 50

Przykładowa kompletacja z
BG30/1004/HS

	1 szt.	**BG30/1004/HS**	napęd z wbudowaną centralą i radioodbiornikiem
	1 szt.	**R90/F2ES**	komplet fotokomórek
	2 szt.	**E80/TX52R/2**	pilot 2-kanałowy
	1 szt.	**FIFTHY/24/OR**	lampa w kolorze pomarańczowym

Cena netto:
4.865,00 zł

Akcesoria dedykowane



CROSSF8 40,00 zł

Listwa zębata metalowa, ocynkowana, gr. 8 mm, w odcinkach 1 m, z uchwytami do spawania



KT222 180,00 zł

Podstawa do montażu (+3,5 cm) automatów serii BG30



PODSTAWA UNI-1 360,00 zł

Podstawa uniwersalna do montażu napędów z regulacją (+6,5-10,5 cm), malowana proszkowo (RAL 9005)



PODSTAWA UNI-2 380,00 zł

Podstawa uniwersalna do montażu napędów z regulacją (+10,5-16 cm), malowana proszkowo (RAL 9005)



PODSTAWA UNI-3 470,00 zł

Podstawa uniwersalna do montażu napędów z regulacją (+15,5-24 cm), malowana proszkowo (RAL 9005)



E80/TX52R/2 100,00 zł

2-kanałowy pilot kopiujący z kodem stałym



E80/TX54R/2 115,00 zł

4-kanałowy pilot kopiujący z kodem stałym



SYNUS/2 100,00 zł

2-kanałowy pilot kopiujący z kodem stałym/zmiennym



T80/TX2 100,00 zł

2-kanałowy pilot kopiujący z kodem stałym/zmiennym



R90/F2ES 200,00 zł

Komplet fotokomórek



M90/F2ES 260,00 zł

Komplet fotokomórek SLIM



M90/F2ESO 290,00 zł

Komplet fotokomórek obrotowych



FIFTHY/24 265,00 zł

Lampa 24V z wbudowanym wzmacniaczem antenowym - w kolorze białym / pomarańczowym



Sterowanie radiowe, Zoolock

str. 252



Fotokomórki i kolumienki

str. 256



Lampy ostrzegawcze

str. 258



Klawiatury kodowe i przełączniki

str. 260



Systemy solarne, moduły GSM i Wi-Fi

str. 262

Centrale sterujące | akumulatory



B70/1DCHP 1.280,00 zł

Centrala sterująca 1 silnikiem bezszczotkowym 36 V AC, do automatów bram przesuwnych



B71/BCHP/EXT 1.100,00 zł

Zestaw akumulatorów (2x12V ; 4,5Ah) i karta ładowania do centrali B70/1DCHP na 36 V w obudowie

BG30/1404/R

Napęd z silnikiem asynchronicznym 36 V AC

Napęd High Speed do ciężkich bram o dużej intensywności pracy.



Enkoder cyfrowy **Odwracalny**

Intensywne użycie **Brushless** **ECO**

Opis produktu

Napęd z silnikiem brushless 36V AC, do pracy bardzo intensywnej, do bram przesuwnych o max ciężarze 1400 kg, z enkoderem cyfrowym, wbudowaną centralą B70/1DHCP i wyłącznikami magnetycznymi oraz płytą montażową i śrubami do montażu.

- Ciężar bramy max 1400 kg
- Silnik bezszczotkowy 36 V AC
- Użycie superintensywne - 800 cykli na dobę
- Przekładnia ze stopów metali bez plastiku, bez teflonu, bez nylonu
- Rozblokowanie napędu zabezpieczone kluczem spersonalizowanym
- Cyfrowa centrala sterująca bez przekaźników
- Wbudowany enkoder cyfrowy
- Wysoka kultura pracy
- Bardzo niskie zużycie energii
- **Typ motoreduktora: odwracalny**

Cena netto:
5.050,00 zł

Przejdź do zestawu Przejdź do akcesoriów Wróć do spisu treści

Dane techniczne	BG30/1404/R
Maksymalny ciężar bramy	1400 kg
Zasilanie sieciowe	230 V AC - 50 Hz
Zasilanie silnika	36V AC
Moc maksymalna	540 W
Częstotliwość użytkowania	Użytkowanie intensywne
Siła rozruchu	1150 N
Temperatura pracy	-20°C / +55°C
Stopień ochrony	IP44
Typ motoreduktora	Odwracalny
Prędkość	17 m/min (0.28 m/s)
Ilość cykli na dobę (otwieranie/zamykanie - 24h)	800
Wyłączniki krańcowe	Magnetyczne
Centrala sterująca (wbudowana)	B70/1DCHP
Enkoder	Wbudowany cyfrowy + magnetyczny cyfrowy SENSORED, 4094 impulsów na obrót
Moduł koła zębatego zewnętrznego	Z17/mod.4
Wymiary (L x W x H)	346 x 180 x 362
Waga produktu zapakowanego	18,6 kg

Wymiary i instalacja

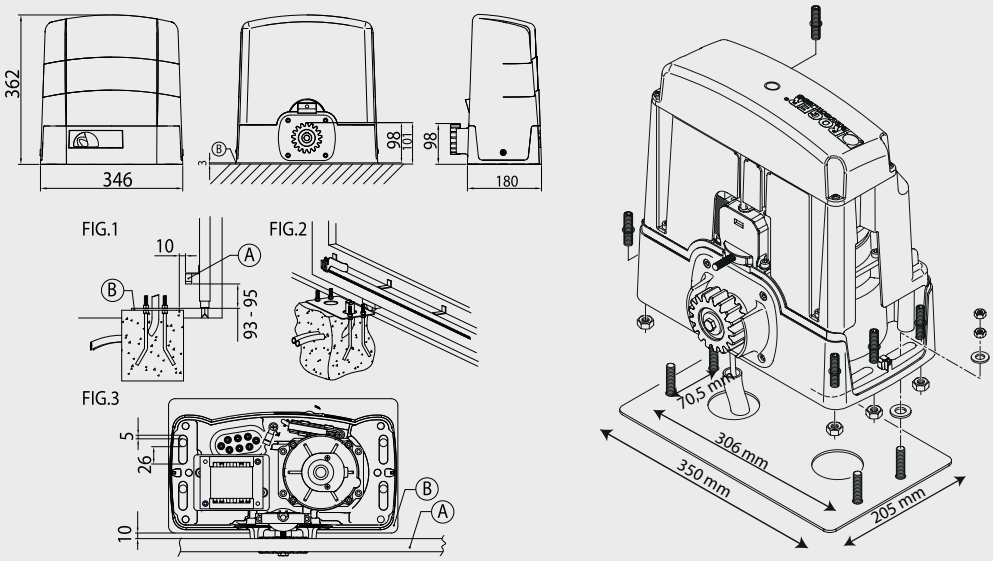

A - listwa zębata
B - płyta montażowa

Przykład instalacji

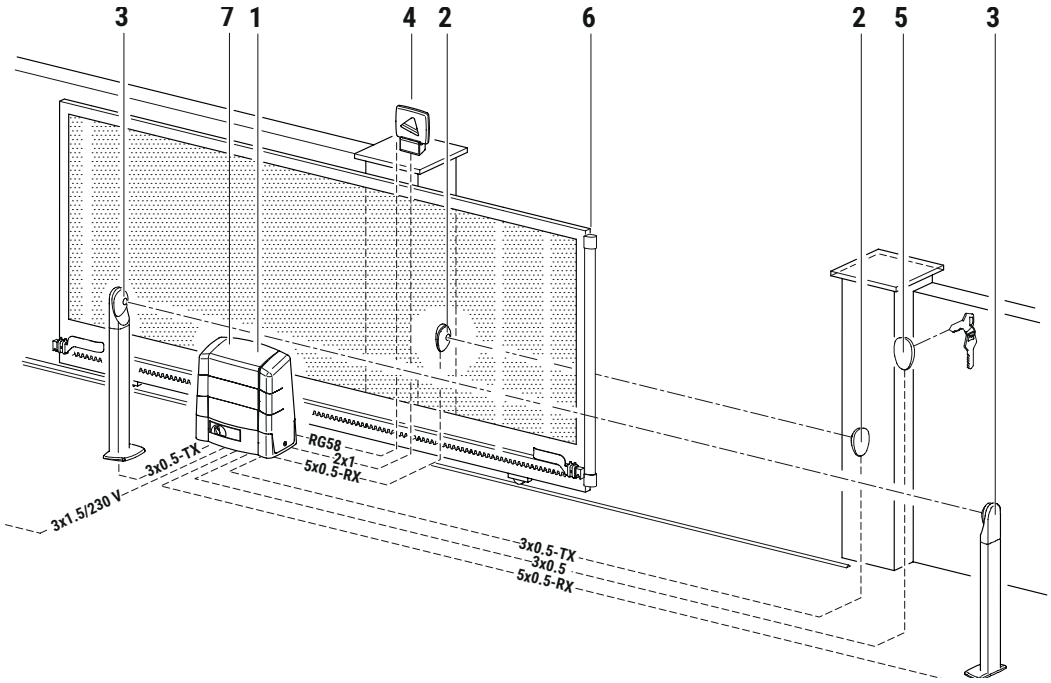

1	Napęd BG30	H07RN-F 3x1,5 mm2
2	Fotokomórka R90/F4ES - TX	3x0,5 mm2 (max 20 m)
	Fotokomórka R90/F4ES - RX	5x0,5 mm2 (max 20 m)
3	Fotokomórka R90/F4ES - TX	3x0,5 mm2 (max 20 m)
	Fotokomórka R90/F4ES - RX	5x0,5 mm2 (max 20 m)
4	Lampa FIFTHY/24	2x1 mm2 (max 10 m)
	Antena	50 Ohm RG58 (max 10 m)
5	Przełącznik kluczykowy R85/60	3x0,5 mm2 (max 20 m)
	Klawiatura H85/TTD - H85/TDS	2x0,5 mm2 (max 30 m)
6	Listwa krawędziowa bezprzewodowa	/
7	Radioodbiornik do listwy CS/RX	/

Istnieje możliwość zastosowania jednej linii fotokomórek: R90/F2ES, M90/F2ES, M90/F2ESO

PRZYKŁADOWE ZESTAWY Z BG30/1404/R

Napęd Roger Technology BG30/1404/R to zaawansowane rozwiązanie przeznaczone do automatyzacji bram przesuwnych o wadze do 1400 kg, wykorzystujące nowoczesną technologię cyfrową z silnikiem bezszczotkowym wraz z silnikiem odwracalnym.

Technologia brushless zapewnia wysoką wydajność pracy, precyzyjne sterowanie oraz płynny i cichy ruch bramy w codziennym użytkowaniu. Napęd został zaprojektowany z myślą o intensywnej eksploatacji, dlatego doskonale sprawdzi się zarówno w zastosowaniach prywatnych, jak i w obiektach o zwiększonej częstotliwości pracy. Solidna konstrukcja oraz zastosowanie trwałych komponentów gwarantują odporność na zużycie oraz długotrwałe i bezawaryjne działanie urządzenia.

Zaawansowany system sterowania umożliwia wygodną konfigurację oraz intuicyjną obsługę na co dzień. To nowoczesne i wydajne rozwiązanie dla użytkowników poszukujących niezawodnej automatyki do bram przesuwnych o wysokich wymaganiach eksploatacyjnych.



Przykładowa kompletacja z BG30/1404/R

Zestawy BG30/1404/R

Przykładowa kompletacja z
BG30/1404/R

	1 szt.	**BG30/1404/R**	napęd z wbudowaną centralą i radioodbiornikiem
	1 szt.	**R90/F2ES**	komplet fotokomórek
	2 szt.	**E80/TX52R/2**	pilot 2-kanałowy

Cena netto:
5.450,00 zł

Szczegóły produktu BG30/1404/R:
str. 54

Przykładowa kompletacja z
BG30/1404/R

	1 szt.	**BG30/1404/R**	napęd z wbudowaną centralą i radioodbiornikiem
	1 szt.	**R90/F2ES**	komplet fotokomórek
	2 szt.	**E80/TX52R/2**	pilot 2-kanałowy
	1 szt.	**FIFTHY/24/OR**	lampa w kolorze pomarańczowym

Cena netto:
5.715,00 zł

Akcesoria dedykowane



CROSSF8 40,00 zł

Listwa zębata metalowa, ocynkowana, gr. 8 mm, w odcinkach 1 m, z uchwytami do spawania



KT222 180,00 zł

Podstawa do montażu (+3,5 cm) automatów serii BG30



PODSTAWA UNI-1 360,00 zł

Podstawa uniwersalna do montażu napędów z regulacją (+6,5-10,5 cm), malowana proszkowo (RAL 9005)



PODSTAWA UNI-2 380,00 zł

Podstawa uniwersalna do montażu napędów z regulacją (+10,5-16 cm), malowana proszkowo (RAL 9005)



PODSTAWA UNI-3 470,00 zł

Podstawa uniwersalna do montażu napędów z regulacją (+15,5-24 cm), malowana proszkowo (RAL 9005)



E80/TX52R/2 100,00 zł

2-kanałowy pilot kopiujący z kodem stałym



E80/TX54R/2 115,00 zł

4-kanałowy pilot kopiujący z kodem stałym



SYNUS/2 100,00 zł

2-kanałowy pilot kopiujący z kodem stałym/zmiennym



T80/TX2 100,00 zł

2-kanałowy pilot kopiujący z kodem stałym/zmiennym



R90/F2ES 200,00 zł

Komplet fotokomórek



M90/F2ES 260,00 zł

Komplet fotokomórek SLIM



M90/F2ESO 290,00 zł

Komplet fotokomórek obrotowych



FIFTHY/24 265,00 zł

Lampa 24V z wbudowanym wzmacniaczem antenowym - w kolorze białym / pomarańczowym



Sterowanie radiowe, Zoolock

str. 252



Fotokomórki i kolumienki

str. 256



Lampy ostrzegawcze

str. 258



Klawiatury kodowe i przełączniki

str. 260



Systemy solarne, moduły GSM i Wi-Fi

str. 262

Centrale sterujące | akumulatory



B70/1DCHP 1.280,00 zł

Centrala sterująca 1 silnikiem bezszczotkowym 36 V AC, do automatów bram przesuwnych



B71/BCHP/EXT 1.100,00 zł

Zestaw akumulatorów (2x12V ; 4,5Ah) i karta ładowania do centrali B70/1DCHP na 36 V w obudowie

BG30/1504/HS

HIGH SPEED

ROGER BRUSHLESS

Napęd z silnikiem asynchronicznym 36 V AC

Napęd High Speed do ciężkich bram o dużej intensywności pracy.



Enkoder cyfrowy | **High Speed** | **Niskie napięcie**

Intensywne użycie | **Brushless** | **ECO**

Opis produktu

Napęd z silnikiem brushless high speed (25 m/min) 36V AC, do pracy bardzo intensywnej, do bram przesuwnych o max ciężarze 1500 kg, z enkoderem cyfrowym, wbudowaną centralą B70/1DHCP i wyłącznikami magnetycznymi oraz płytą montażową i śrubami do montażu.

- Ciężar bramy max 1500 kg
- Wersja High Speed
- Silnik bezszczotkowy 36 V AC
- Użycie superintensywne - 800 cykli na dobę
- Przekładnia ze stopów metali, bez plastiku, bez teflonu, bez nylonu
- Rozblokowanie napędu zabezpieczone kluczem spersonalizowanym
- Cyfrowa centrala sterująca bez przekaźników
- Wbudowany enkoder cyfrowy
- Wysoka kultura pracy
- Bardzo niskie zużycie energii

Cena netto:

4.750,00 zł

Przejdź do zestawu | Przejdź do akcesoriów | Wróć do spisu treści

Dane techniczne	BG30 /1504/HS
Maksymalny ciężar bramy	1500 kg
Zasilanie sieciowe	230 V AC - 50 Hz
Zasilanie silnika	36V AC
Moc maksymalna	550 W
Częstotliwość użytkowania	Użytkowanie intensywne
Siła rozruchu	1190 N
Temperatura pracy	-20°C / +55°C
Stopień ochrony	IP44
Typ motoreduktora	Nieodwracalny
Prędkość	5,7 - 25 m/min
Ilość cykli na dobę (otwieranie/zamykanie - 24h)	800
Wyłączniki krańcowe	Magnetyczne
Centrala sterująca (wbudowana)	B70/1DCHP
Enkoder	Wbudowany cyfrowy + magnetyczny cyfrowy SENSORED, 4094 impulsów na obrót
Moduł koła zębatego zewnętrznego	Z20/mod.4
Wymiary (L x W x H)	346 x 180 x 362
Waga produktu zapakowanego	20,1 kg

Wymiary i instalacja

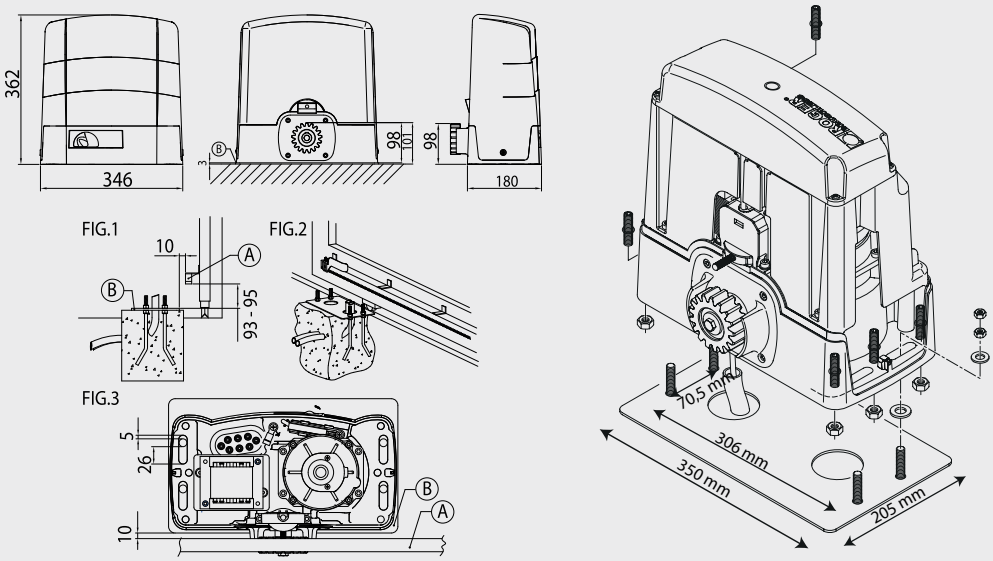

A - listwa zębata
B - płyta montażowa

Przykład instalacji

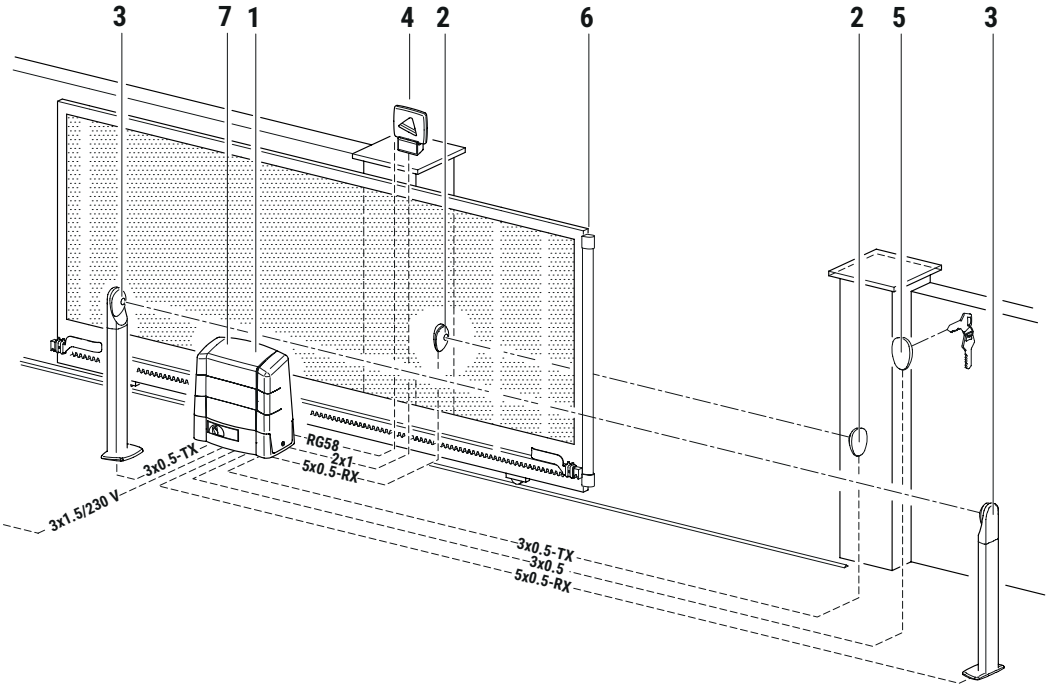

1	Napęd BG30	H07RN-F 3x1,5 mm2
2	Fotokomórka R90/F4ES - TX	3x0,5 mm2 (max 20 m)
	Fotokomórka R90/F4ES - RX	5x0,5 mm2 (max 20 m)
3	Fotokomórka R90/F4ES - TX	3x0,5 mm2 (max 20 m)
	Fotokomórka R90/F4ES - RX	5x0,5 mm2 (max 20 m)
4	Lampa FIFTHY/24	2x1 mm2 (max 10 m)
	Antena	50 Ohm RG58 (max 10 m)
5	Przełącznik kluczykowy R85/60	3x0,5 mm2 (max 20 m)
	Klawiatura H85/TTD - H85/TDS	2x0,5 mm2 (max 30 m)
6	Listwa krawędziowa bezprzewodowa	/
7	Radioodbiornik do listwy CS/RX	/

Istnieje możliwość zastosowania jednej linii fotokomórek: R90/F2ES, M90/F2ES, M90/F2ESO

PRZYKŁADOWE ZESTAWY Z BG30/1504/HS

Napęd Roger Technology BG30/1504/HS to nowoczesne rozwiązanie przeznaczone do automatyzacji bram przesuwnych o wadze do 1500 kg, wykorzystujące zaawansowaną technologię cyfrową z silnikiem bezszczotkowym.

Zastosowanie technologii brushless zapewnia wysoką wydajność działania, precyzyjne sterowanie oraz płynny i cichy ruch bramy nawet przy intensywnej eksploatacji. Napęd został zaprojektowany z myślą o pracy w wymagających warunkach, dlatego doskonale sprawdzi się zarówno w obiektach prywatnych, jak i przemysłowych o zwiększonej częstotliwości użytkowania. Solidna konstrukcja oraz wykorzystanie trwałych komponentów gwarantują odporność na zużycie oraz długotrwałe i niezawodne działanie urządzenia.

Zaawansowany system sterowania umożliwia łatwą konfigurację oraz komfortową obsługę w codziennym użytkowaniu. To wydajne i profesjonalne rozwiązanie dla użytkowników poszukujących nowoczesnej automatyki do cięższych bram przesuwnych.



przykładowa kompletacja z BG30/1504/HS

Zestawy BG30/1504/HS

Przykładowa kompletacja z
BG30/1504/HS

	1 szt.	**BG30/1504/HS**	napęd z wbudowaną centralą i radioodbiornikiem
	1 szt.	**R90/F2ES**	komplet fotokomórek
	2 szt.	**E80/TX52R/2**	pilot 2-kanałowy

Cena netto:
5.150,00 zł

Szczegóły produktu BG30/1504/HS:
str. 58

Przykładowa kompletacja z
BG30/1504/HS

	1 szt.	**BG30/1504/HS**	napęd z wbudowaną centralą i radioodbiornikiem
	1 szt.	**R90/F2ES**	komplet fotokomórek
	2 szt.	**E80/TX52R/2**	pilot 2-kanałowy
	1 szt.	**FIFTHY/24/OR**	lampa w kolorze pomarańczowym

Cena netto:
5.415,00 zł

Akcesoria dedykowane



CROSSF8 40,00 zł

Listwa zębata metalowa, ocynkowana, gr. 8 mm, w odcinkach 1 m, z uchwytami do spawania



KT222 180,00 zł

Podstawa do montażu (+3,5 cm) automatów serii G30



PODSTAWA UNI-1 360,00 zł

Podstawa uniwersalna do montażu napędów z regulacją (+6,5-10,5 cm), malowana proszkowo (RAL 9005)



PODSTAWA UNI-2 380,00 zł

Podstawa uniwersalna do montażu napędów z regulacją (+10,5-16 cm), malowana proszkowo (RAL 9005)



PODSTAWA UNI-3 470,00 zł

Podstawa uniwersalna do montażu napędów z regulacją (+15,5-24 cm), malowana proszkowo (RAL 9005)



E80/TX52R/2 100,00 zł

2-kanałowy pilot kopiujący z kodem stałym



E80/TX54R/2 115,00 zł

4-kanałowy pilot kopiujący z kodem stałym



SYNUS/2 100,00 zł

2-kanałowy pilot kopiujący z kodem stałym/zmiennym



T80/TX2 100,00 zł

2-kanałowy pilot kopiujący z kodem stałym/zmiennym



R90/F2ES 200,00 zł

Komplet fotokomórek



M90/F2ES 260,00 zł

Komplet fotokomórek SLIM



M90/F2ESO 290,00 zł

Komplet fotokomórek obrotowych



FIFTHY/24 265,00 zł

Lampa 24V z wbudowanym wzmacniaczem antenowym - w kolorze białym / pomarańczowym



Sterowanie radiowe, Zoolock

str. 252



Fotokomórki i kolumienki

str. 256



Lampy ostrzegawcze

str. 258



Klawiatury kodowe i przełączniki

str. 260



Systemy solarne, moduły GSM i Wi-Fi

str. 262

Centrale sterujące | akumulatory



B70/1DCHP 1.280,00 zł

Centrala sterująca 1 silnikiem bezszczotkowym 36 V AC, do automatów bram przesuwnych



B71/BCHP/EXT 1.100,00 zł

Zestaw akumulatorów (2x12V ; 4,5Ah) i karta ładowania do centrali B70/1DCHP na 36 V AC w obudowie

BG30/1604

Napęd z silnikiem asynchronicznym 36 V AC

Napęd do ciężkich bram o dużej intensywności pracy.

Enkoder cyfrowy **Niskie napięcie**

Intensywne użycie **Brushless** **ECO**



Opis produktu

Napęd z silnikiem bezszczotkowym 36 V AC, do pracy bardzo intensywnej, do bram przesuwnych o max ciężarze 1600 kg, z enkoderem cyfrowym, wbudowaną centralą B70/1DHCP i wyłącznikami magnetycznymi oraz płytą montażową i śrubami do montażu.

- Ciężar bramy max 1600 kg
- Silnik bezszczotkowy 36 V AC
- Użycie superintensywne - 1000 cykli na dobę
- Przekładnia ze stopów metali bez plastiku, bez teflonu, bez nylonu
- Rozblokowanie napędu zabezpieczone kluczem spersonalizowanym
- Cyfrowa centrala sterująca bez przekaźników
- Wbudowany enkoder cyfrowy
- Wysoka kultura pracy
- Bardzo niskie zużycie energii

Cena netto:

4.350,00 zł

Przejdź do zestawu Przejdź do akcesoriów Wróć do spisu treści

Dane techniczne	BG30/1604
Maksymalny ciężar bramy	1600 kg
Zasilanie sieciowe	230 V AC - 50 Hz
Zasilanie silnika	36V AC
Moc maksymalna	530 W
Częstotliwość użytkowania	Użytkowanie intensywne
Siła rozruchu	1770 N
Temperatura pracy	-20°C / +55°C
Stopień ochrony	IP44
Typ motoreduktora	Nieodwracalny
Prędkość	5,78 - 12 m/min
Ilość cykli na dobę (otwieranie/zamykanie - 24h)	1000
Wyłączniki krańcowe	Magnetyczne
Centrala sterująca (wbudowana)	B70/1DCHP
Enkoder	Wbudowany cyfrowy + magnetyczny cyfrowy SENSORED, 4094 impulsów na obrót
Moduł koła zębatego zewnętrznego	Z17/mod.4
Wymiary (L x W x H)	346 x 180 x 362
Waga produktu zapakowanego	19,6 kg

Wymiary i instalacja

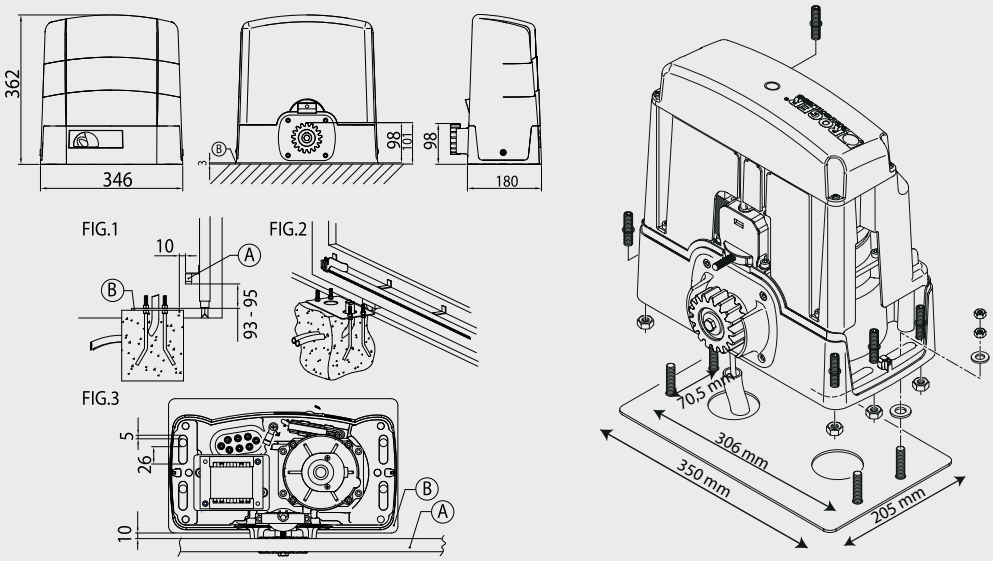

A - listwa zębata
B - płyta montażowa

Przykład instalacji

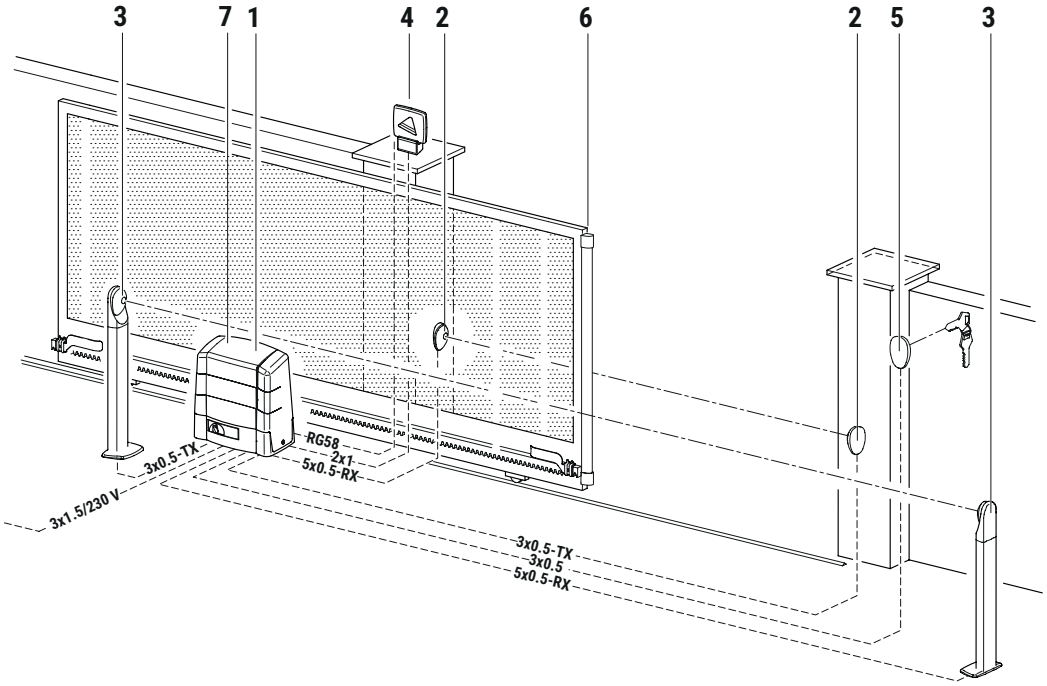

1	Napęd BG30	H07RN-F 3x1,5 mm2
2	Fotokomórka R90/F4ES - TX	3x0,5 mm2 (max 20 m)
	Fotokomórka R90/F4ES - RX	5x0,5 mm2 (max 20 m)
3	Fotokomórka R90/F4ES - TX	3x0,5 mm2 (max 20 m)
	Fotokomórka R90/F4ES - RX	5x0,5 mm2 (max 20 m)
4	Lampa FIFTHY/24	2x1 mm2 (max 10 m)
	Antena	50 Ohm RG58 (max 10 m)
5	Przełącznik kluczykowy R85/60	3x0,5 mm2 (max 20 m)
	Klawiatura H85/TTD - H85/TDS	2x0,5 mm2 (max 30 m)
6	Listwa krawędziowa bezprzewodowa	/
7	Radioodbiornik do listwy CS/RX	/

Istnieje możliwość zastosowania jednej linii fotokomórek: R90/F2ES, M90/F2ES, M90/F2ESO

PRZYKŁADOWE ZESTAWY Z BG30/1604

Napęd Roger Technology BG30/1604 to wydajne rozwiązanie przeznaczone do automatyzacji bram przesuwnych o wadze do 1600 kg, wykorzystujące nowoczesną technologię cyfrową z silnikiem bezszczotkowym.

Zastosowanie technologii brushless zapewnia wysoką kulturę pracy, precyzyjne sterowanie oraz płynny ruch bramy nawet przy dużych obciążeniach. Napęd został zaprojektowany z myślą o intensywnej eksploatacji, dlatego doskonale sprawdzi się w obiektach przemysłowych, magazynowych oraz w miejscach o zwiększonej częstotliwości użytkowania. Solidna konstrukcja oraz wysokiej jakości komponenty gwarantują odporność na zużycie oraz długotrwałe i bezawaryjne działanie urządzenia.

Zaawansowany system sterowania umożliwia wygodną konfigurację oraz intuicyjną obsługę w codziennym użytkowaniu. To profesjonalne rozwiązanie dla użytkowników poszukujących nowoczesnej i niezawodnej automatyki do ciężkich bram przesuwnych.



Przykładowa kompletacja z BG30/1604

Zestawy BG30/1604

Przykładowa kompletacja

BG30/1604

	1 szt.	**BG30/1604**	napęd z wbudowaną centralą i radioodbiornikiem
	1 szt.	**R90/F2ES**	komplet fotokomórek
	2 szt.	**E80/TX52R/2**	pilot 2-kanałowy

Cena netto:
4.750,00 zł

Szczegóły produktu BG30/1604:
str. 62

Przykładowa kompletacja

BG30/1604

	1 szt.	**BG30/1604**	napęd z wbudowaną centralą i radioodbiornikiem
	1 szt.	**R90/F2ES**	komplet fotokomórek
	2 szt.	**E80/TX52R/2**	pilot 2-kanałowy
	1 szt	**FIFTHY/24/OR**	lampa w kolorze pomarańczowym

Cena netto:
5.015,00 zł

Akcesoria dedykowane



CROSSF8 40,00 zł

Listwa zębata metalowa, ocynkowana, gr. 8 mm, w odcinkach 1 m, z uchwytami do spawania



KT222 180,00 zł

Podstawa do montażu (+3,5 cm) automatów serii G30



PODSTAWA UNI-1 360,00 zł

Podstawa uniwersalna do montażu napędów z regulacją (+6,5-10,5 cm), malowana proszkowo (RAL 9005)



PODSTAWA UNI-2 380,00 zł

Podstawa uniwersalna do montażu napędów z regulacją (+10,5-16 cm), malowana proszkowo (RAL 9005)



PODSTAWA UNI-3 470,00 zł

Podstawa uniwersalna do montażu napędów z regulacją (+15,5-24 cm), malowana proszkowo (RAL 9005)



E80/TX52R/2 100,00 zł

2-kanałowy pilot kopiujący z kodem stałym



E80/TX54R/2 115,00 zł

4-kanałowy pilot kopiujący z kodem stałym

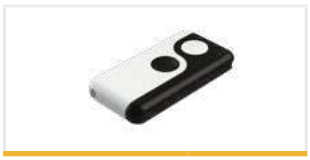

SYNUS/2 100,00 zł

2-kanałowy pilot kopiujący z kodem stałym/zmiennym



T80/TX2 100,00 zł

2-kanałowy pilot kopiujący z kodem stałym/zmiennym



R90/F2ES 200,00 zł

Komplet fotokomórek



M90/F2ES 260,00 zł

Komplet fotokomórek SLIM



M90/F2ESO 290,00 zł

Komplet fotokomórek obrotowych



FIFTHY/24 265,00 zł

Lampa 24V z wbudowanym wzmacniaczem antenowym - w kolorze białym / pomarańczowym



Sterowanie radiowe, Zoolock

str. 252



Fotokomórki i kolumienki

str. 256



Lampy ostrzegawcze

str. 258



Klawiatury kodowe i przełączniki

str. 260



Systemy solarne, moduły GSM i Wi-Fi

str. 262

Centrale sterujące | akumulatory



B70/1DCHP 1.280,00 zł

Centrala sterująca 1 silnikiem bezszczotkowym 36 V AC, do automatów bram przesuwnych



B71/BCHP/EXT 1.040,00 zł

Zestaw akumulatorów (2x12V ; 4,5Ah) i karta ładowania do centrali B70/1DCHP na 36 V w obudowie

BG30/1804/HS

HIGH SPEED

ROGER BRUSHLESS

Napęd z silnikiem asynchronicznym 36 V AC

Napęd High Speed do ciężkich bram o dużej intensywności pracy.



- **Enkoder cyfrowy**
- **High Speed**
- **Niskie napięcie**
- **Intensywne użycie**
- **Brushless**
- **ECO**

Opis produktu

Napęd z silnikiem brushless HIGH SPEED 36V AC, do pracy bardzo intensywnej, do bram przesuwnych o max ciężarze 1800 kg, z enkoderem cyfrowym, wbudowaną centralą B70/1DHCP i wyłącznikami magnetycznymi oraz podstawą i śrubami do montażu.

Cena netto:

4.950,00 zł

- Ciężar bramy max 1800 kg
- Wersja High Speed
- Silnik bezszczotkowy 36 V AC
- Użycie superintensywne - 800 cykli na dobę
- Przekładnia ze stopów metali bez plastiku, bez teflonu, bez nylonu
- Rozblokowanie napędu zabezpieczone kluczem spersonalizowanym
- Cyfrowa centrala sterująca bez przekaźników
- Wbudowany enkoder cyfrowy
- Wysoka kultura pracy
- Bardzo niskie zużycie energii

Przejdź do zestawu | Przejdź do akcesoriów | Wróć do spisu treści

Dane techniczne	BG30/1804/HS
Maksymalny ciężar bramy	1800 kg
Zasilanie sieciowe	230 V AC - 50 Hz
Zasilanie silnika	36V AC
Moc maksymalna	600 W
Częstotliwość użytkowania	Użytkowanie intensywne
Siła rozruchu	1170 N
Temperatura pracy	-20°C / +55°C
Stopień ochrony	IP44
Typ motoreduktora	Nieodwracalny
Prędkość	20 m/min
Ilość cykli na dobę (otwieranie/zamykanie - 24h)	800
Wyłączniki krańcowe	Magnetyczne
Centrala sterująca (wbudowana)	B70/1DCHP
Enkoder	Wbudowany cyfrowy + magnetyczny cyfrowy SENSORED, 4094 impulsów na obrót
Moduł koła zębatego zewnętrznego	Z17/mod.4
Wymiary (L x W x H)	346 x 180 x 362
Waga produktu zapakowanego	20,1 kg

Wymiary i instalacja

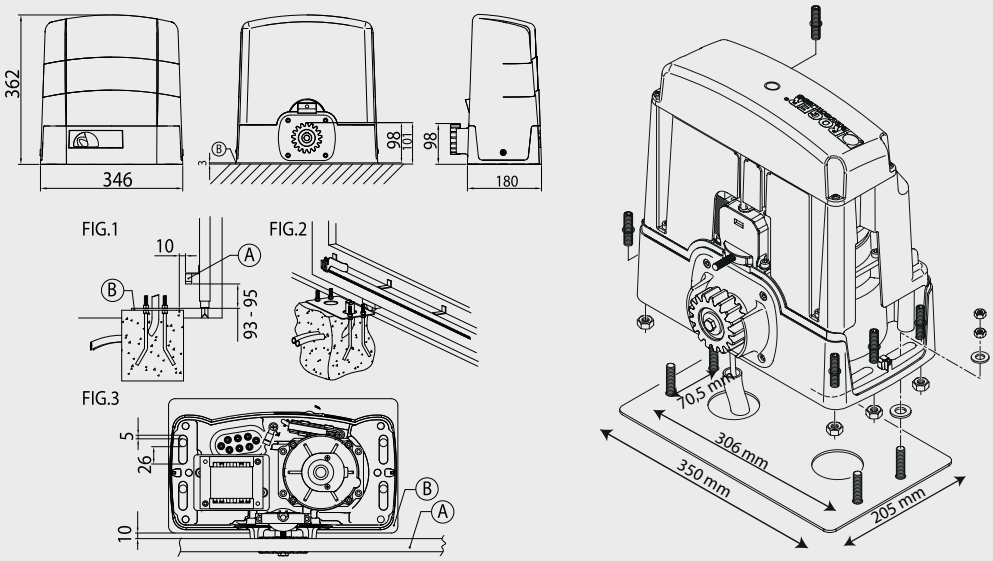

A - listwa zębata
B - płyta montażowa

Przykład instalacji

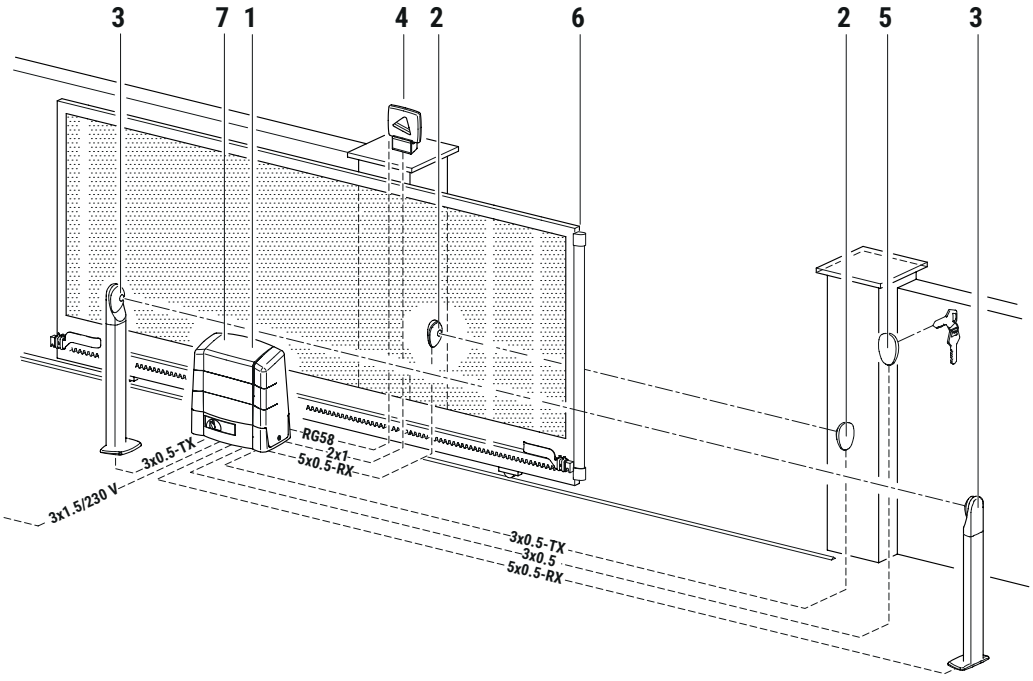

1	Napęd BG30	H07RN-F 3x1,5 mm2
2	Fotokomórka R90/F4ES - TX	3x0,5 mm2 (max 20 m)
	Fotokomórka R90/F4ES - RX	5x0,5 mm2 (max 20 m)
3	Fotokomórka R90/F4ES - TX	3x0,5 mm2 (max 20 m)
	Fotokomórka R90/F4ES - RX	5x0,5 mm2 (max 20 m)
4	Lampa FIFTHY/24	2x1 mm2 (max 10 m)
	Antena	50 Ohm RG58 (max 10 m)
5	Przełącznik kluczykowy R85/60	3x0,5 mm2 (max 20 m)
	Klawiatura H85/TTD - H85/TDS	2x0,5 mm2 (max 30 m)
6	Listwa krawędziowa bezprzewodowa	/
7	Radioodbiornik do listwy CS/RX	/

Istnieje możliwość zastosowania jednej linii fotokomórek: R90/F2ES, M90/F2ES, M90/F2ESO

PRZYKŁADOWE ZESTAWY Z BG30/1804/HS

HIGH SPEED

ROGER BRUSHLESS

Zestawy Roger Technology z BG30/1804/HS to zaawansowane rozwiązanie przeznaczone do automatyzacji bram przesuwnych o wadze do 1800 kg, wykorzystujące nowoczesną technologię cyfrową z silnikiem bezszczotkowym.

Zastosowanie technologii brushless zapewnia wysoką wydajność pracy, precyzyjne sterowanie oraz płynny i cichy ruch bramy nawet przy dużych obciążeniach. Napęd został zaprojektowany z myślą o intensywnej eksploatacji, dlatego doskonale sprawdzi się w obiektach przemysłowych, magazynowych oraz w miejscach o dużym natężeniu ruchu. Wzmocniona konstrukcja oraz wykorzystanie trwałych komponentów gwarantują odporność na zużycie oraz długą żywotność urządzenia.

Zaawansowany system sterowania umożliwia łatwą konfigurację oraz wygodną i intuicyjną obsługę w codziennym użytkowaniu. To profesjonalne i wydajne rozwiązanie dla użytkowników poszukujących nowoczesnej automatyki do ciężkich bram przesuwnych.



Przykładowa kompletacja z BG30/1804/HS

Zestawy BG30/1804/HS

Przykładowa kompletacja

BG30/1804/HS

1 szt.	**BG30/1804/HS**	napęd z wbudowaną centralą i radioodbiornikiem
1 szt.	**R90/F2ES**	komplet fotokomórek
2 szt.	**E80/TX52R/2**	pilot 2-kanałowy

Cena netto:
5.350,00 zł

Szczegóły produktu BG30/1804/HS:
str. 66

Przykładowa kompletacja

BG30/1804/HS

1 szt.	**BG30/1804/HS**	napęd z wbudowaną centralą i radioodbiornikiem
1 szt.	**R90/F2ES**	komplet fotokomórek
2 szt.	**E80/TX52R/2**	pilot 2-kanałowy
1 szt.	**FIFTHY/24/OR**	lampa w kolorze pomarańczowym

Cena netto:
5.615,00 zł

ROGER TECHNOLOGY

Akcesoria dedykowane



CROSSF8 40,00 zł

Listwa zębata metalowa, ocynkowana, gr. 8 mm, w odcinkach 1 m, z uchwytami do spawania



KT222 180,00 zł

Podstawa do montażu (+3,5 cm) automatów serii G30



PODSTAWA UNI-1 360,00 zł

Podstawa uniwersalna do montażu napędów z regulacją (+6,5-10,5 cm), malowana proszkowo (RAL 9005)



PODSTAWA UNI-2 370,00 zł

Podstawa uniwersalna do montażu napędów z regulacją (+10,5-16 cm), malowana proszkowo (RAL 9005)



PODSTAWA UNI-3 470,00 zł

Podstawa uniwersalna do montażu napędów z regulacją (+15,5-24 cm), malowana proszkowo (RAL 9005)



E80/TX52R/2 100,00 zł

2-kanałowy pilot kopiujący z kodem stałym



E80/TX54R/2 115,00 zł

4-kanałowy pilot kopiujący z kodem stałym



SYNUS/2 100,00 zł

2-kanałowy pilot kopiujący z kodem stałym/zmiennym



T80/TX2 100,00 zł

2-kanałowy pilot kopiujący z kodem stałym/zmiennym



R90/F2ES 200,00 zł

Komplet fotokomórek



M90/F2ES 260,00 zł

Komplet fotokomórek SLIM



M90/F2ESO 290,00 zł

Komplet fotokomórek obrotowych



FIFTHY/24 265,00 zł

Lampa 24V z wbudowanym wzmacniaczem antenowym - w kolorze białym / pomarańczowym



Sterowanie radiowe, Zoolock

str. 252



Fotokomórki i kolumienki

str. 256



Lampy ostrzegawcze

str. 258



Klawiatury kodowe i przełączniki

str. 260



Systemy solarne, moduły GSM i Wi-Fi

str. 262

Centrale sterujące | akumulatory



B70/1DCHP 1.280,00 zł

Centrala sterująca 1 silnikiem bezszczotkowym 36 V AC, do automatów bram przesuwnych



B71/BCHP/EXT 1.040,00 zł

Zestaw akumulatorów (2x12V ; 4,5Ah) i karta ładowania do centrali B70/1DCHP na 36 V w obudowie

G30/1804

Napęd z silnikiem asynchronicznym 230 V

Silny i niezawodny napęd do bram o dużym ciężarze.



Enkoder optyczny

230V AC

ECO

Pełna kontrola

Opis produktu

Napęd z silnikiem 230 V, do bram przesuwnych o max ciężarze 1800 kg, z enkoderem optycznym, wbudowaną centralą H70/104AC i wyłącznikami magnetycznymi oraz płytą montażową i śrubami do montażu

- Ciężar bramy max 1800 kg
- Przekładnia ze stopów metali bez plastiku, bez teflonu, bez nylonu
- Wyłączniki magnetyczne
- Rozblokowanie napędu zabezpieczone kluczem spersonalizowanym
- Centrala sterująca z wyświetlaczem LED'owym
- Zarządzanie enkoderem optycznym
- Łagodny start i spowalnianie

Cena netto:

3.400,00 zł

Przejdź do zestawu | Przejdź do akcesoriów | Wróć do spisu treści

Dane techniczne	G30/1804
Maksymalny ciężar bramy	1800 kg
Zasilanie sieciowe	230 V AC - 50 Hz
Zasilanie silnika	230 V
Moc maksymalna	520 W
Częstotliwość użytkowania	50%
Siła rozruchu	1400 N
Temperatura pracy	-20°C / +55°C
Stopień ochrony	IP44
Typ motoreduktora	Nieodwracalny
Prędkość	9,5 m/min
Ochrona termiczna silnika	150°C
Kondensator	18 uF
Wyłączniki krańcowe	Magnetyczne
Centrala sterująca (wbudowana)	H70/104AC
Enkoder	Optyczny
Moduł koła zębatego zewnętrznego	Z17/mod.4
Wymiary (L x W x H)	346 x 180 x 362
Waga produktu zapakowanego	19,4 kg

Wymiary i instalacja

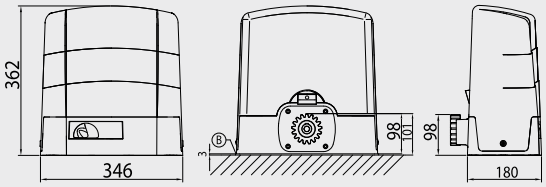

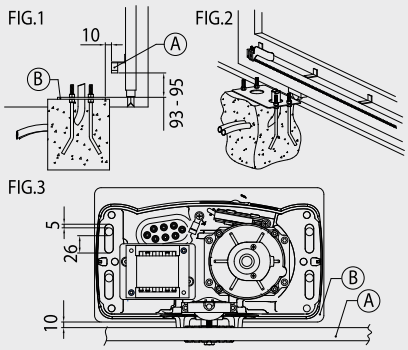

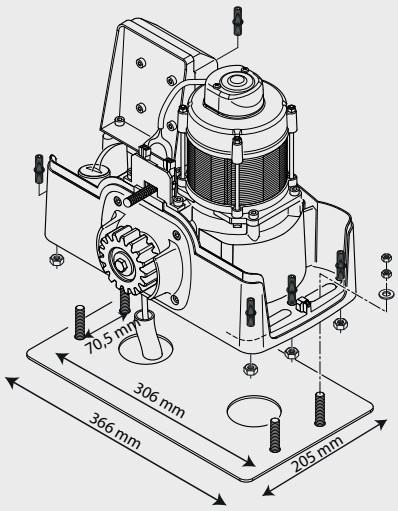

A - listwa zębata
B - płyta montażowa

Przykład instalacji

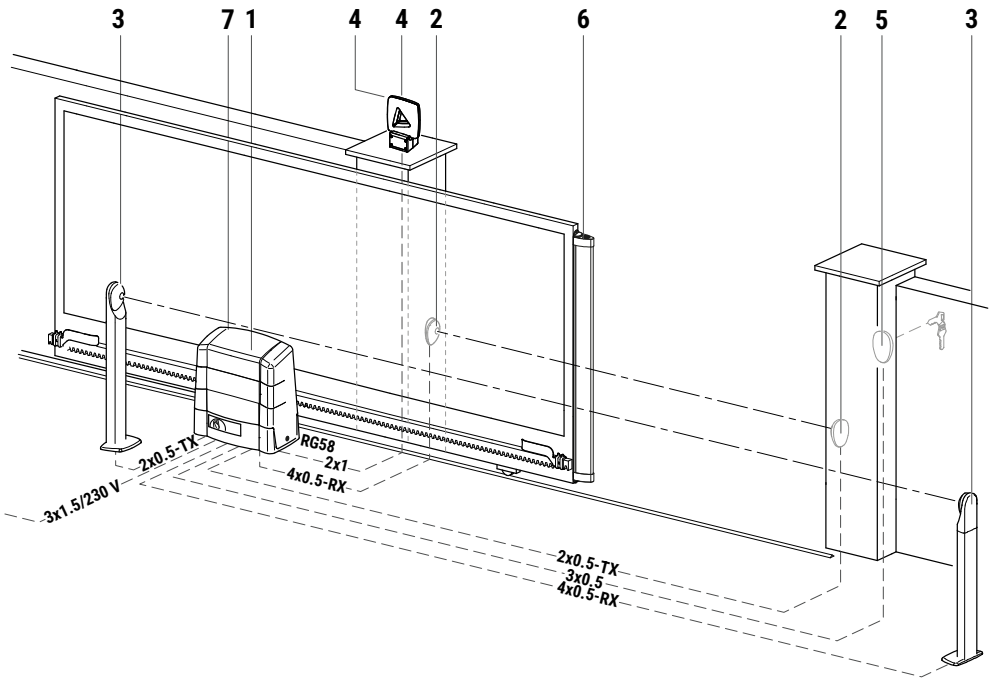

1	Napęd G30	H05RN-F 3x1,5 mm2
2	Fotokomórka R90/F4ES - TX	2x0,5 mm2 (max 20 m)
	Fotokomórka R90/F4ES - RX	4x0,5 mm2 (max 20 m)
3	Fotokomórka R90/F4ES - TX	2x0,5 mm2 (max 20 m)
	Fotokomórka R90/F4ES - RX	4x0,5 mm2 (max 20 m)
4	Lampa FIFTHY/24	2x1 mm2 (max 10 m)
	Antena	50 Ohm RG58 (max 10 m)
5	Przełącznik kluczykowy R85/60	3x0,5 mm2 (max 20 m)
	Klawiatura H85/TTD - H85/TDS	2x0,5 mm2 (max 30 m)
6	Listwa krawędziowa bezprzewodowa	/
7	Radioodbiornik do listwy CS/RX	/

Istnieje możliwość zastosowania jednej linii fotokomórek: R90/F2ES, M90/F2ES, M90/F2ESO

PRZYKŁADOWE ZESTAWY Z G30/1804

Napęd Roger Technology G30/1804 to solidne rozwiązanie przeznaczone do automatyzacji bram przesuwnych o wadze do 1800 kg, wykorzystujące sprawdzoną technologię zasilania 230V AC.

Model prezentowany na zdjęciu: G30/1804 Napęd został zaprojektowany z myślą o stabilnej i niezawodnej pracy w codziennym użytkowaniu, nawet przy dużych obciążeniach. Dzięki zastosowaniu wytrzymałych podzespołów urządzenie zapewnia płynny ruch bramy oraz odpowiednią wydajność w wymagających warunkach eksploatacyjnych. Wzmocniona konstrukcja oraz odporność na działanie czynników atmosferycznych gwarantują długotrwałe i bezawaryjne funkcjonowanie urządzenia.

Model doskonale sprawdzi się zarówno w obiektach przemysłowych, jak i w miejscach o podwyższonej intensywności użytkowania. To praktyczne i trwałe rozwiązanie dla użytkowników poszukujących mocnego napędu do ciężkich bram przesuwnych.



Przykładowa kompletacja z G30/1804

Zestawy G30/1804

Przykładowa kompletacja z

G30/1804

	1 szt.	**G30/1804**	napęd z wbudowaną centralą
	1 szt.	**H93/RX2LP/I**	radioodbiornik
	1 szt.	**R90/F2ES**	komplet fotokomórek
	2 szt.	**E80/TX52R/2**	pilot 2-kanałowy

Cena netto:
4.005,00 zł

Szczegóły produktu G30/1804:
str. 70

Przykładowa kompletacja z

G30/1804

	1 szt.	**G30/1804**	napęd z wbudowaną centralą
	1 szt.	**H93/RX2LP/I**	radioodbiornik
	1 szt.	**R90/F2ES**	komplet fotokomórek
	2 szt.	**E80/TX52R/2**	pilot 2-kanałowy
	1 szt.	**FIFTHY/230/OR**	lampa w kolorze pomarańczowym

Cena netto:
4.270,00 zł

Akcesoria dedykowane



CROSSF8 40,00 zł

Listwa zębata metalowa, ocynkowana, gr. 8 mm, w odcinkach 1 m, z uchwytami do spawania



KT222 180,00 zł

Podstawa do montażu (+3,5 cm) automatów serii G30



PODSTAWA UNI-1 360,00 zł

Podstawa uniwersalna do montażu napędów z regulacją (+6,5-10,5 cm), malowana proszkowo (RAL 9005)



PODSTAWA UNI-2 380,00 zł

Podstawa uniwersalna do montażu napędów z regulacją (+10,5-16 cm), malowana proszkowo (RAL 9005)



PODSTAWA UNI-3 470,00 zł

Podstawa uniwersalna do montażu napędów z regulacją (+15,5-24 cm), malowana proszkowo (RAL 9005)



E80/TX52R/2 100,00 zł

2-kanałowy pilot kopiujący z kodem stałym



E80/TX52R/2 115,00 zł

4-kanałowy pilot kopiujący z kodem stałym



SYNUS/2 100,00 zł

2-kanałowy pilot kopiujący z kodem stałym/zmiennym



T80/TX2 100,00 zł

2-kanałowy pilot kopiujący z kodem stałym/zmiennym



R90/F2ES 200,00 zł

Komplet fotokomórek



M90/F2ES 260,00 zł

Komplet fotokomórek SLIM



M90/F2ESO 290,00 zł

Komplet fotokomórek obrotowych



FIFTHY/230 265,00 zł

Lampa 230V z wbudowanym wzmacniaczem antenowym - w kolorze białym / pomarańczowym



Sterowanie radiowe, Zoolock

str. 252



Fotokomórki i kolumienki

str. 256



Lampy ostrzegawcze

str. 258



Klawiatury kodowe i przełączniki

str. 260



Systemy solarne, moduły GSM i Wi-Fi

str. 262

Centrale sterujące



H70/104AC 810,00 zł

Centrala sterująca 1 silnikiem 230V AC, do automatów bram przesuwnych

BG30/2204

Napęd z silnikiem asynchronicznym 36 V AC

Inteligentny napęd z silnikiem bezszczotkowym do ciężkich bram.



Enkoder cyfrowy **Niskie napięcie**

Intensywne użycie **Brushless** **ECO**

Opis produktu

Napęd z silnikiem bezszczotkowym 36 V AC, do pracy bardzo intensywnej, do bram przesuwnych o max ciężarze 2200 kg, z enkoderem cyfrowym, wbudowaną centralą B70/1DHCP i wyłącznikami magnetycznymi oraz płytą montażową i śrubami do montażu.

- Ciężar bramy max 2200 kg
- Silnik bezszczotkowy 36 V AC
- Użycie superintensywne - 1000 cykli na dobę
- Przekładnia ze stopów metali bez plastiku, bez teflonu, bez nylonu
- Rozblokowanie napędu zabezpieczone kluczem spersonalizowanym
- Cyfrowa centrala sterująca bez przekaźników
- Wbudowany enkoder cyfrowy
- Wysoka kultura pracy
- Bardzo niskie zużycie energii

Cena netto:

4.900,00 zł

Przejdź do zestawu Przejdź do akcesoriów Wróć do spisu treści

Dane techniczne	BG30/2204
Maksymalny ciężar bramy	2200 kg
Zasilanie sieciowe	230 V AC - 50 Hz
Zasilanie silnika	36V AC
Moc maksymalna	570 W
Częstotliwość użytkowania	Użytkowanie intensywne
Siła rozruchu	2400 N
Temperatura pracy	-20°C / +55°C
Stopień ochrony	IP44
Typ motoreduktora	Nieodwracalny
Prędkość	5,7 - 12 m/min
Ilość cykli na dobę (otwieranie/zamykanie - 24h)	1000
Wyłączniki krańcowe	Magnetyczne
Centrala sterująca (wbudowana)	B70/1DCHP
Enkoder	Wbudowany cyfrowy + magnetyczny cyfrowy SENSORED, 4094 impulsów na obrót
Moduł koła zębatego zewnętrznego	Z17/mod.4
Wymiary (L x W x H)	346 x 180 x 362
Waga produktu zapakowanego	20,1 kg

Wymiary i instalacja

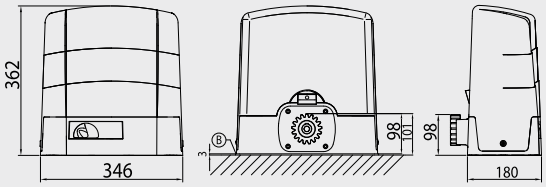

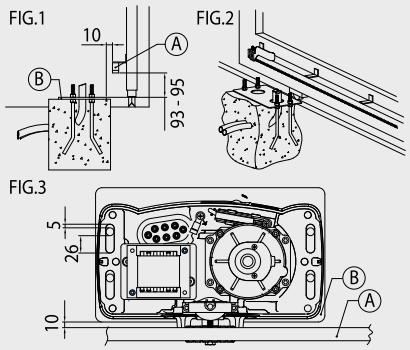

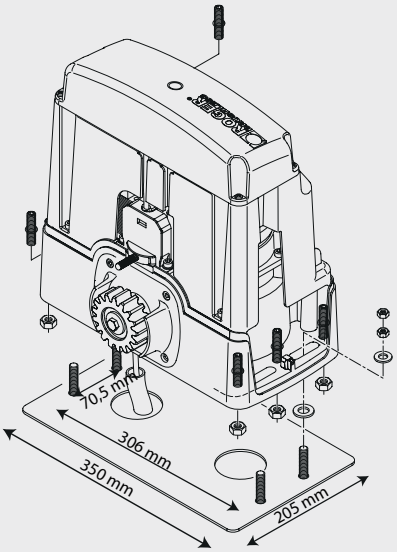

A - listwa zębata
B - płyta montażowa

Przykład instalacji

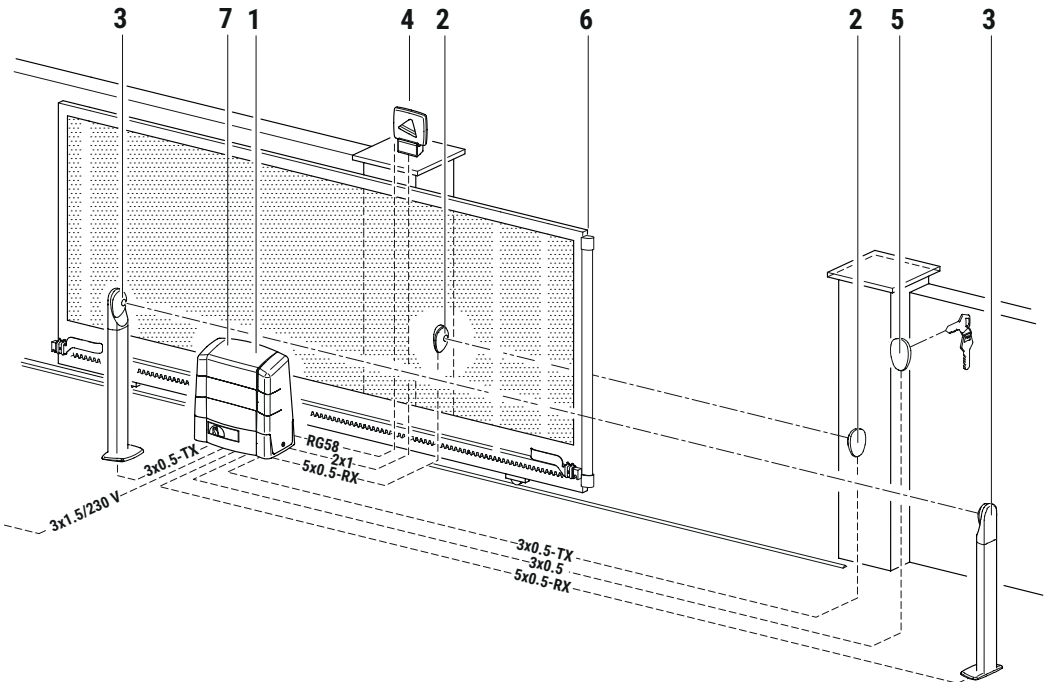

1	Napęd BG30	H07RN-F 3x1,5 mm2
2	Fotokomórka R90/F4ES - TX	3x0,5 mm2 (max 20 m)
	Fotokomórka R90/F4ES - RX	5x0,5 mm2 (max 20 m)
3	Fotokomórka R90/F4ES - TX	3x0,5 mm2 (max 20 m)
	Fotokomórka R90/F4ES - RX	5x0,5 mm2 (max 20 m)
4	Lampa FIFTHY/24	2x1 mm2 (max 10 m)
	Antena	50 Ohm RG58 (max 10 m)
5	Przełącznik kluczykowy R85/60	3x0,5 mm2 (max 20 m)
	Klawiatura H85/TTD - H85/TDS	2x0,5 mm2 (max 30 m)
6	Listwa krawędziowa bezprzewodowa	/
7	Radioodbiornik do listwy CS/RX	/

Istnieje możliwość zastosowania jednej linii fotokomórek: R90/F2ES, M90/F2ES, M90/F2ESO

PRZYKŁADOWE ZESTAWY Z BG30/2204

Napęd Roger Technology BG30/2204 to zaawansowane rozwiązanie przeznaczone do automatyzacji bram przesuwnych o wadze do 2200 kg, wykorzystujące nowoczesną technologię cyfrową z silnikiem bezszczotkowym.

Technologia brushless zapewnia wysoką wydajność pracy, precyzyjne sterowanie oraz płynny ruch bramy nawet przy bardzo dużych obciążeniach. Napęd został zaprojektowany z myślą o intensywnej eksploatacji, dlatego doskonale sprawdzi się w obiektach przemysłowych, magazynowych oraz w miejscach o wysokiej częstotliwości użytkowania. Wzmocniona konstrukcja oraz zastosowanie trwałych komponentów gwarantują odporność na zużycie oraz długotrwałe i niezawodne działanie urządzenia.

Zaawansowany system sterowania umożliwia wygodną konfigurację oraz intuicyjną obsługę w codziennym użytkowaniu. To profesjonalne i wydajne rozwiązanie dla użytkowników poszukujących nowoczesnej automatyki do ciężkich bram przesuwnych o wysokich wymaganiach eksploatacyjnych.



Przykładowa kompletacja z BG30/2204

Zestawy BG30/2204

Przykładowa kompletacja

BG30/2204

	1 szt.	**BG30/2204**	napęd z wbudowaną centralą i radioodbiornikiem
	1 szt.	**R90/F2ES**	komplet fotokomórek
	2 szt.	**E80/TX52R/2**	pilot 2-kanałowy

Cena netto:
5.300,00 zł

Szczegóły produktu BG30/2204:
str. 74

Przykładowa kompletacja

BG30/2204

	1 szt.	**BG30/2204**	napęd z wbudowaną centralą i radioodbiornikiem
	1 szt.	**R90/F2ES**	komplet fotokomórek
	2 szt.	**E80/TX52R/2**	pilot 2-kanałowy
	1 szt	**FIFTHY/24/OR**	lampa w kolorze pomarańczowym

Cena netto:
5.565,00 zł

Akcesoria dedykowane



CROSSF8 40,00 zł

Listwa zębata metalowa, ocynkowana, gr. 8 mm, w odcinkach 1 m, z uchwytami do spawania



KT222 180,00 zł

Podstawa do montażu (+3,5 cm) automatów serii G30



PODSTAWA UNI-1 360,00 zł

Podstawa uniwersalna do montażu napędów z regulacją (+6,5-10,5 cm), malowana proszkowo (RAL 9005)



PODSTAWA UNI-2 380,00 zł

Podstawa uniwersalna do montażu napędów z regulacją (+10,5-16 cm), malowana proszkowo (RAL 9005)



PODSTAWA UNI-3 470,00 zł

Podstawa uniwersalna do montażu napędów z regulacją (+15,5-24 cm), malowana proszkowo (RAL 9005)



E80/TX52R/2 100,00 zł

2-kanałowy pilot kopiujący z kodem stałym



E80/TX54R/2 115,00 zł

4-kanałowy pilot kopiujący z kodem stałym



SYNUS/2 100,00 zł

2-kanałowy pilot kopiujący z kodem stałym/zmiennym



T80/TX2 100,00 zł

2-kanałowy pilot kopiujący z kodem stałym/zmiennym



R90/F2ES 200,00 zł

Komplet fotokomórek



M90/F2ES 260,00 zł

Komplet fotokomórek SLIM



M90/F2ESO 290,00 zł

Komplet fotokomórek obrotowych



FIFTHY/24 265,00 zł

Lampa 24V z wbudowanym wzmacniaczem antenowym - w kolorze białym / pomarańczowym



Sterowanie radiowe, Zoolock

str. 252



Fotokomórki i kolumienki

str. 256



Lampy ostrzegawcze

str. 258



Klawiatury kodowe i przełączniki

str. 260



Systemy solarne, moduły GSM i Wi-Fi

str. 262

Centrale sterujące | akumulatory



B70/1DCHP 1.280,00 zł

Centrala sterująca 1 silnikiem bezszczotkowym 36 V AC, do automatów bram przesuwnych



B71/BCHP/EXT 1.040,00 zł

Zestaw akumulatorów (2x12V ; 4,5Ah) i karta ładowania do centrali B70/1DCHP na 36 V w obudowie

G30/2204

Napęd z silnikiem asynchronicznym 230 V

Silny i niezawodny napęd do bram o dużym ciężarze.



Enkoder optyczny

230V AC

Pełna kontrola

ECO

Opis produktu

Napęd z silnikiem 230 V, do bram przesuwnych o max ciężarze 2200 kg, z enkoderem optycznym, wbudowaną centralą H70/104AC i wyłącznikami magnetycznymi oraz podstawą i śrubami do montażu

- Ciężar bramy max 2200 kg
- Przekładnia ze stopów metali bez plastiku, bez teflonu, bez nylonu
- Wyłączniki magnetyczne
- Rozblokowanie napędu zabezpieczone kluczem spersonalizowanym
- Centrala sterująca z wyświetlaczem LED'owym
- Zarządzanie enkoderem optycznym
- Łagodny start i spowalnianie

Cena netto:

3.650,00 zł

Przejdź do zestawu | Przejdź do akcesoriów | Wróć do spisu treści

Dane techniczne	G30/2204
Maksymalny ciężar bramy	2200 kg
Zasilanie sieciowe	230 V AC - 50 Hz
Zasilanie silnika	230 V
Moc maksymalna	580 W
Częstotliwość użytkowania	50%
Siła rozruchu	1700 N
Temperatura pracy	-20°C / +55°C
Stopień ochrony	IP44
Typ motoreduktora	Nieodwracalny
Prędkość	9,5 m/min
Ochrona termiczna silnika	150°C
Kondensator	18 uF
Wyłączniki krańcowe	Magnetyczne
Centrala sterująca (wbudowana)	H70/104AC
Enkoder	Optyczny
Moduł koła zębatego zewnętrznego	Z17/mod.4
Wymiary (L x W x H)	346 x 180 x 362
Waga produktu zapakowanego	20,6 kg

Wymiary i instalacja

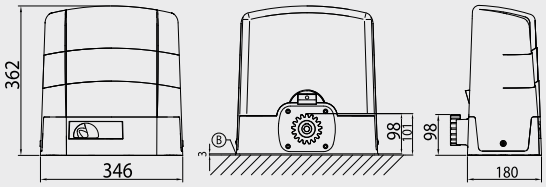

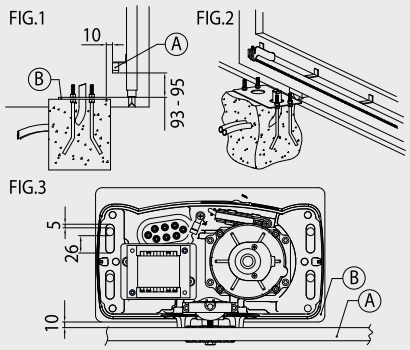

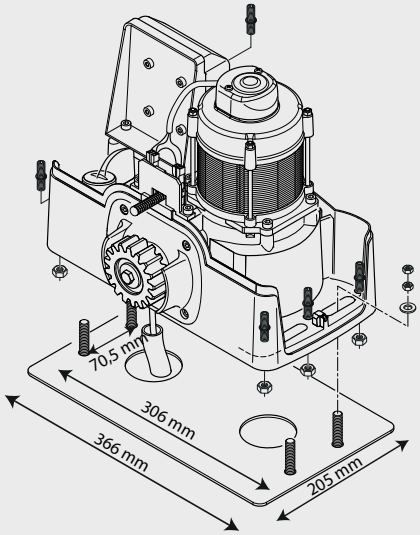

A - listwa zębata
B - płyta montażowa

Przykład instalacji

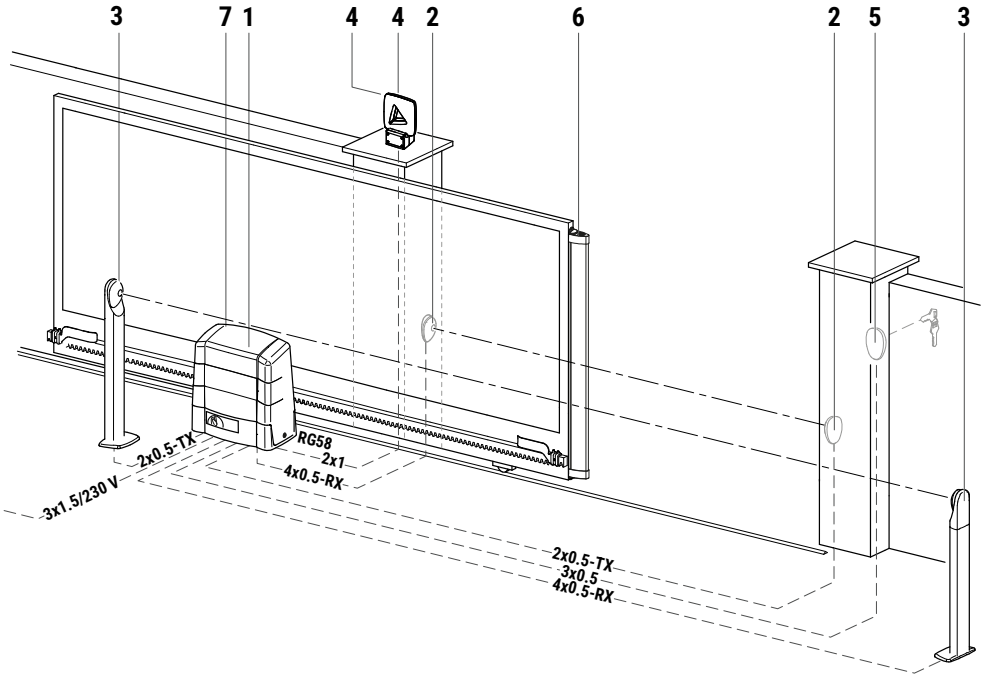

1	Napęd G30	H05RN-F 3x1,5 mm2
2	Fotokomórka R90/F4ES - TX	2x0,5 mm2 (max 20 m)
	Fotokomórka R90/F4ES - RX	4x0,5 mm2 (max 20 m)
3	Fotokomórka R90/F4ES - TX	2x0,5 mm2 (max 20 m)
	Fotokomórka R90/F4ES - RX	4x0,5 mm2 (max 20 m)
4	Lampa FIFTHY/24	2x1 mm2 (max 10 m)
	Antena	50 Ohm RG58 (max 10 m)
5	Przełącznik kluczykowy R85/60	3x0,5 mm2 (max 20 m)
	Klawiatura H85/TTD - H85/TDS	2x0,5 mm2 (max 30 m)
6	Listwa krawędziowa bezprzewodowa	/
7	Radioodbiornik do listwy CS/RX	/

Istnieje możliwość zastosowania jednej linii fotokomórek: R90/F2ES, M90/F2ES, M90/F2ESO

PRZYKŁADOWE ZESTAWY Z G30/2204

Zestawy Roger Technology G30/2204 to wytrzymałe rozwiązanie przeznaczone do automatyzacji bram przesuwnych o wadze do 2200 kg, oparte na sprawdzonej technologii zasilania 230V AC.

Zastosowanie klasycznego układu napędowego zapewnia stabilną pracę oraz odpowiednią wydajność nawet przy dużych obciążeniach. Napęd został zaprojektowany z myślą o obsłudze ciężkich bram, dlatego doskonale sprawdzi się w obiektach przemysłowych, magazynowych oraz w miejscach o średniej intensywności użytkowania. Wzmocniona konstrukcja oraz wysokiej jakości komponenty gwarantują odporność na zużycie oraz długotrwałe i bezawaryjne działanie.

Odporność na czynniki atmosferyczne pozwala na stabilną pracę w różnych warunkach środowiskowych. To profesjonalne rozwiązanie dla użytkowników poszukujących mocnego i niezawodnego napędu do dużych bram przesuwnych.



Przykładowa kompletacja z G30/2204

Zestawy G30/2204

Przykładowa kompletacja z
G30/2204

	1 szt.	**G30/2204**	napęd z wbudowaną centralą
	1 szt.	**H93/RX2LP/I**	radioodbiornik
	1 szt.	**R90/F2ES**	komplet fotokomórek
	2 szt.	**E80/TX52R/2**	pilot 2-kanałowy

Cena netto:
4.255,00 zł

Szczegóły produktu G30/2204:
str. 78

Przykładowa kompletacja z
G30/2204

	1 szt.	**G30/2204**	napęd z wbudowaną centralą
	1 szt.	**H93/RX2LP/I**	radioodbiornik
	1 szt.	**R90/F2ES**	komplet fotokomórek
	2 szt.	**E80/TX52R/2**	pilot 2-kanałowy
	1 szt.	**FIFTHY/230/OR**	lampa w kolorze pomarańczowym

Cena netto:
4.520,00 zł

Akcesoria dedykowane



CROSSF8 40,00 zł

Listwa zębata metalowa, ocynkowana, gr. 8 mm, w odcinkach 1 m, z uchwytami do spawania



KT222 180,00 zł

Podstawa do montażu (+3,5 cm) automatów serii G30



PODSTAWA UNI-1 360,00 zł

Podstawa uniwersalna do montażu napędów z regulacją (+6,5-10,5 cm), malowana proszkowo (RAL 9005)



PODSTAWA UNI-2 380,00 zł

Podstawa uniwersalna do montażu napędów z regulacją (+10,5-16 cm), malowana proszkowo (RAL 9005)



PODSTAWA UNI-3 470,00 zł

Podstawa uniwersalna do montażu napędów z regulacją (+15,5-24 cm), malowana proszkowo (RAL 9005)



E80/TX52R/2 100,00 zł

2-kanałowy pilot kopiujący z kodem stałym



E80/TX52R/2 115,00 zł

4-kanałowy pilot kopiujący z kodem stałym



SYNUS/2 100,00 zł

2-kanałowy pilot kopiujący z kodem stałym/zmiennym



T80/TX2 100,00 zł

2-kanałowy pilot kopiujący z kodem stałym/zmiennym



R90/F2ES 200,00 zł

Komplet fotokomórek



M90/F2ES 260,00 zł

Komplet fotokomórek SLIM



M90/F2ESO 290,00 zł

Komplet fotokomórek obrotowych



FIFTHY/230 265,00 zł

Lampa 230V z wbudowanym wzmacniaczem antenowym - w kolorze białym / pomarańczowym



Sterowanie radiowe, Zoolock

str. 252



Fotokomórki i kolumienki

str. 256



Lampy ostrzegawcze

str. 258



Klawiatury kodowe i przełączniki

str. 260



Systemy solarne, moduły GSM i Wi-Fi

str. 262

Centrale sterujące



H70/104AC 810,00 zł

Centrala sterująca 1 silnikiem 230V AC, do automatów bram przesuwnych

TW90/600/HS

HIGH SPEED

ROGER BRUSHLESS

Napęd z silnikiem bezszczotkowym 24 V AC

Szybki i niezwodowany napęd ukryty w słupku dla wymagających użytkowników.



- High Speed
- Enkoder cyfrowy
- Niskie napięcie
- Brushless
- Intensywne użycie
- ECO

Opis produktu

Napęd kolumnowy z silnikiem brushless HIGH SPEED 24V AC (25 m/min), do pracy bardzo intensywnej, do bram przesuwnych o max ciężarze 600 kg, z enkoderem cyfrowym, wbudowaną centralą B70/1T, bez wyłączników krańcowych

- Ciężar bramy max 600 kg
- Napęd do montażu w słupku
- Silnik bezszczotkowy 24 V AC
- Wersja High Speed
- Użycie intensywne - praca ciągła bez ograniczeń
- Przekładnia ze stopów metali, bez plastiku, bez teflonu, bez nylonu
- Cyfrowa centrala sterująca bez przekaźników
- Wbudowany enkoder cyfrowy
- Wysoka kultura pracy
- Bardzo niskie zużycie energii
- Istnieje możliwość konfiguracji zasilania awaryjnego

Cena netto:

3.500,00 zł

Przejdź do zestawu | Przejdź do akcesoriów | Wróć do spisu treści

Dane techniczne	TW90/600/HS
Maksymalny ciężar bramy	600 kg
Zasilanie sieciowe	230 V AC - 50 Hz
Zasilanie silnika	24 V
Moc maksymalna	270 W
Częstotliwość użytkowania	Ciągłe
Siła rozruchu	540 N
Temperatura pracy	-20°C / +55°C
Stopień ochrony	IP44
Typ motoreduktora	Nieodwracalny
Prędkość	5,7 - 25 m/min (0.42 m/s)
Wyłączniki krańcowe	Opcjonalne wyłączniki magnetyczne
Centrala sterująca (wbudowana)	B70/1T
Enkoder	Wbudowany cyfrowy + magnetyczny, cyfrowy SENSORED, 4094 impulsów na obrót
Moduł koła zębatego zewnętrznego	Z15/mod.4
Ilość cykli na dobę (otwieranie/zamykanie - 24h non stop)	800
Wymiary (L x W x H)	132 x 138,5 x 470
Waga produktu zapakowanego	7,7 kg

Wymiary i instalacja

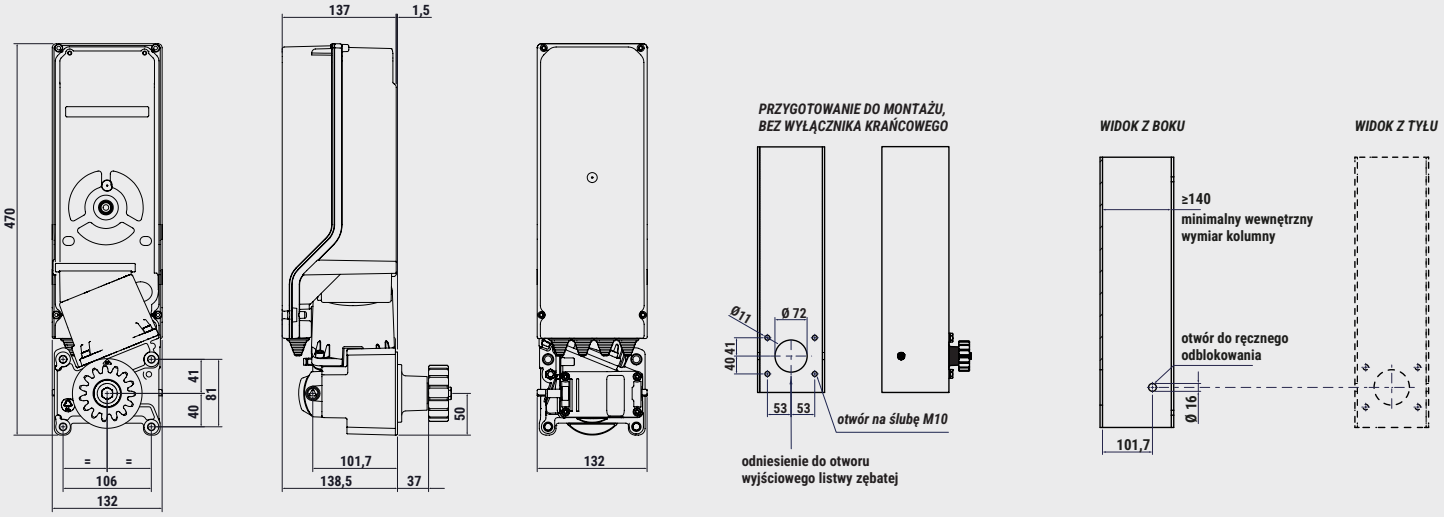

Przykład instalacji

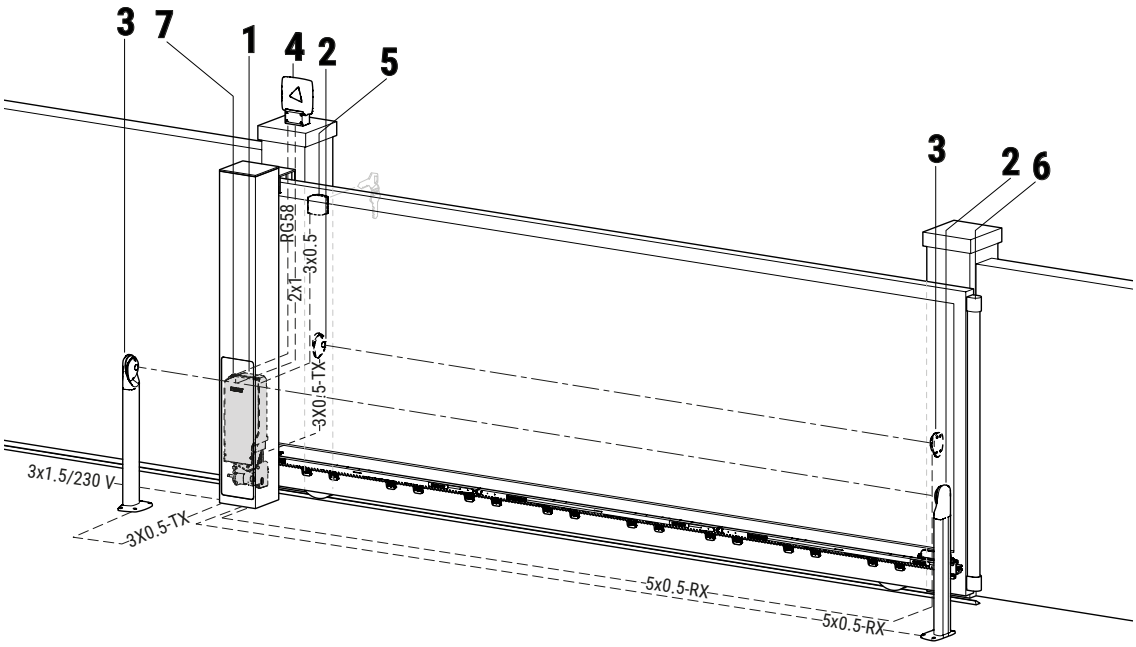

1	Napęd TW90	H07RN-F 3x1,5 mm2
2	Fotokomórka R90/F4ES - TX	3x0,5 mm2 (max 20 m)
	Fotokomórka R90/F4ES - RX	5x0,5 mm2 (max 20 m)
3	Fotokomórka R90/F4ES - TX	3x0,5 mm2 (max 20 m)
	Fotokomórka R90/F4ES - RX	5x0,5 mm2 (max 20 m)
4	Lampa FIFTHY/24	2x1 mm2 (max 10 m)
	Antena	50 Ohm RG58 (max 10 m)
5	Przełącznik kluczykowy R85/60	3x0,5 mm2 (max 20 m)
	Klawiatura H85/TTD - H85/TDS	2x0,5 mm2 (max 30 m)
6	Listwa krawędziowa bezprzewodowa	/
7	Radioodbiornik do listwy CS/RX	/

Istnieje możliwość zastosowania jednej linii fotokomórek: R90/F2ES, M90/F2ES, M90/F2ESO

ZESTAWY Z TW90/600/HS

Zestawy Roger Technology z TW90/600/HS to wydajne rozwiązanie przeznaczone do automatyzacji bram przesuwnych o wadze do 600 kg, wykorzystujące nowoczesną technologię cyfrową z silnikiem bezszczotkowym.

TW90/600/HS to model przeznaczony do instalacji w słupku bramowym. Zastosowanie technologii brushless zapewnia wysoką efektywność działania, precyzyjne sterowanie oraz płynny i cichy ruch bramy. Napęd został zaprojektowany z myślą o intensywnym użytkowaniu, dzięki czemu sprawdzi się zarówno w instalacjach prywatnych, jak i w obiektach o zwiększonej częstotliwości pracy. Solidna konstrukcja oraz wykorzystanie trwałych komponentów gwarantują odporność na zużycie oraz długą żywotność urządzenia.

Zaawansowany system sterowania umożliwia łatwą konfigurację oraz wygodną i intuicyjną obsługę na co dzień. To nowoczesne i niezawodne rozwiązanie dla użytkowników oczekujących wysokiej wydajności oraz komfortu w automatyce do bram przesuwnych.



Zestaw prezentowany na zdjęciu: KIT TW90/600/HS/L

Zestawy TW90/600/HS

KIT TW90/600/HS/L

KIT LIGHT z napędem kolumnowym **z silnikiem bezszczotkowym 24 V AC**, HIGH SPEED, do bram przesuwnych **o max ciężarze 600 kg**. Wyposażony w enkoder cyfrowy, wbudowaną centralę B70/1T oraz radio odbierające kod stały lub zmienny, piloty 2-kanałowe (2 szt.) oraz komplet fotokomórek.

	1 szt.	**TW90/600/HS**	napęd kolumnowy z wbudowaną centralą i radioodbiornikiem
	2 szt.	**E80/TX52R/2**	pilot 2-kanałowy*
	1 szt.	**R90/F2ES**	komplet fotokomórek**

Cena netto:
3.800,00 zł

Szczegóły produktu TW90/600/HS:
str. 82

KIT TW90/600/HS/F

KIT FULL z napędem kolumnowym **z silnikiem bezszczotkowym 24 V AC**, HIGH SPEED, do bram przesuwnych **o max ciężarze 600 kg**. Wyposażony w enkoder cyfrowy, wbudowaną centralę B70/1T oraz radio odbierające kod stały lub zmienny, piloty 2-kanałowe (2 szt.), komplet fotokomórek oraz lampa z wbudowanym wzmacniaczem antenowym.

	1 szt.	**TW90/600/HS**	napęd kolumnowy z wbudowaną centralą i radioodbiornikiem
	2 szt.	**E80/TX52R/2**	pilot 2-kanałowy*
	1 szt.	**R90/F2ES**	komplet fotokomórek**
	1 szt.	**FIFTHY/24**	lampa w kolorze białym***

Cena netto:
4.030,00 zł

*możliwość wymiany pilotów E80/TX52R/2 na Synus/2 lub T80/TX2 bez dopłaty lub na piloty E80/TX54R/2 za dopłatą 30 zł netto
** możliwość wymiany fotokomórek R90/F2ES na fotokomórki obrotowe M90/F2ES0 za dopłatą 100 zł netto
*** możliwość wyboru lampy FIFTHY/24 lub FIFTHY/24/OR (w kolorze pomarańczowym)

Akcesoria dedykowane



CROSSPP 53,00 zł

Listwa zębata nylonowa wzmocniona stalowym rdzeniem, z 2 uchwytami, długość 33 cm (cena za 1 m)



CROSS PP1M 53,00 zł

Listwa zębata nylonowa wzmocniona stalowym rdzeniem, z 6 uchwytami, długość 1 m



CROSSF8 40,00 zł

Listwa zębata metalowa, ocynkowana, gr. 8 mm, w odcinkach 1 m, z uchwytami do spawania



SŁUPEK O/85 1460,00 zł

Słupek do montażu napędu TW90 (15x15x85cm) w zestawie ze śrubami montażowymi i daszkiem



SŁUPEK O/160 1770,00 zł

Słupek do montażu napędu TW90 (15x15x160 cm) ocynkowany w zestawie ze śrubami montażowymi i daszkiem



SŁUPEK O/190 1930,00 zł

Słupek do montażu napędu TW90 (15x15x190 cm) ocynkowany w zestawie ze śrubami montażowymi i daszkiem



SZABLON 135,00 zł

Szablon do montażu słupka



WYSPRZĘGLENIE TW 21,00 zł

Uchwyt wysprzęglający



E80/TX52R/2 100,00 zł

2-kanałowy pilot kopiujący z kodem stałym



E80/TX54R/2 115,00 zł

4-kanałowy pilot kopiujący z kodem stałym



SYNUS/2 100,00 zł

2-kanałowy pilot kopiujący z kodem stałym/zmiennym



T80/TX2 100,00 zł

2-kanałowy pilot kopiujący z kodem stałym/zmiennym



R90/F2ES 200,00 zł

Komplet fotokomórek



M90/F2ES 260,00 zł

Komplet fotokomórek SLIM



M90/F2ESO 290,00 zł

Komplet fotokomórek obrotowych



FIFTHY/24 265,00 zł

Lampa 24V z wbudowanym wzmacniaczem antenowym - w kolorze białym / pomarańczowym



Sterowanie radiowe, Zoolock

str. 252



Fotokomórki i kolumienki

str. 256



Lampy ostrzegawcze

str. 258



Klawiatury kodowe i przełączniki

str. 260



Systemy solarne, moduły GSM i Wi-Fi

str. 262

Centrale sterujące | akumulatory | wyłączniki krańcowe



B70/1T 1240,00 zł

Centrala sterująca 1 silnikiem brushless 24 V AC, do automatów bram przesuwnych



BT12V12 (2 szt.) 360,00 zł

2 akumulatory (2x12 V; 1,2Ah)



B71/BC 350,00 zł

Karta ładowania akumulatorów do centrali B70/1T na 24 V AC



MC785 280,00 zł

Zestaw magnetycznych wyłączników krańcowych i wsporników do TW90 (z wbudowaną centralą sterującą)

TW90/800

Napęd z silnikiem bezszczotkowym 24 V AC

Szybki i niezwodowany napęd ukryty w słupku dla wymagających użytkowników.

Enkoder cyfrowy **Niskie napięcie**

Brushless **Intensywne użycie** **ECO**



Opis produktu

Napęd kolumnowy z silnikiem brushless, do pracy bardzo intensywnej, do bram przesuwnych o max ciężarze 800 kg, z enkoderem cyfrowy, wbudowaną centralą B70/1T, bez wyłączników krańcowych

- Ciężar bramy max 800 kg
- Napęd do montażu w słupku
- Silnik bezszczotkowy 24 V AC
- Użycie intensywne - praca ciągła bez ograniczeń
- Przekładnia ze stopów metali, bez plastiku, bez teflonu, bez nylonu
- Cyfrowa centrala sterująca bez przekaźników
- Wbudowany enkoder cyfrowy
- Wysoka kultura pracy
- Bardzo niskie zużycie energii
- Istnieje możliwość konfiguracji zasilania awaryjnego

Cena netto:
3.550,00 zł

Przejdź do zestawu Przejdź do akcesoriów Wróć do spisu treści

Dane techniczne	TW90/800
Maksymalny ciężar bramy	800 kg
Zasilanie sieciowe	230 V AC - 50 Hz
Zasilanie silnika	24 V AC
Moc maksymalna	290 W
Częstotliwość użytkowania	Intensywne
Siła rozruchu	690 N
Temperatura pracy	-20°C / +55°C
Stopień ochrony	IP44
Typ motoreduktora	Nieodwracalny
Prędkość	7,4 - 12,3 m/min
Wyłączniki krańcowe	Opcjonalne wyłączniki magnetyczne
Centrala sterująca (wbudowana)	B70/1T
Enkoder	Wbudowany cyfrowy + magnetyczny cyfrowy SENSORED, 4094 impulsów na obrót
Moduł koła zębatego zewnętrznego	Z15/mod.4
Ilość cykli na dobę (otwieranie/zamykanie - 24h non stop)	1000
Wymiary (L x W x H)	132 x 138,5 x 470
Waga produktu zapakowanego	7,7 kg

Wymiary i instalacja

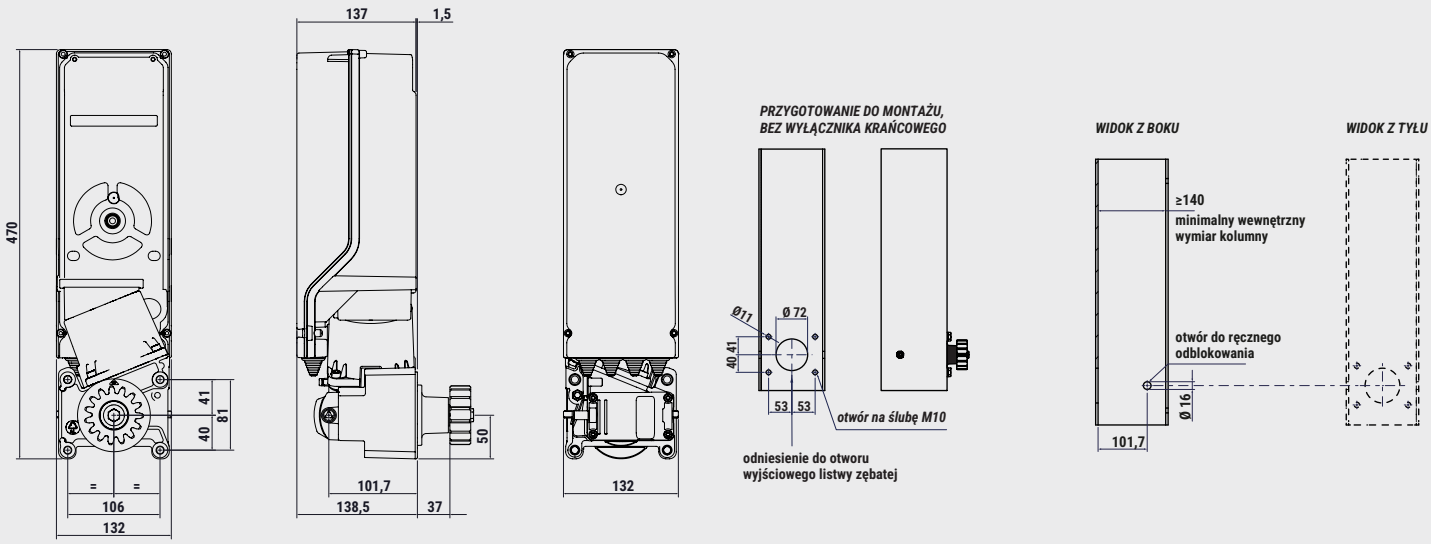

Przykład instalacji

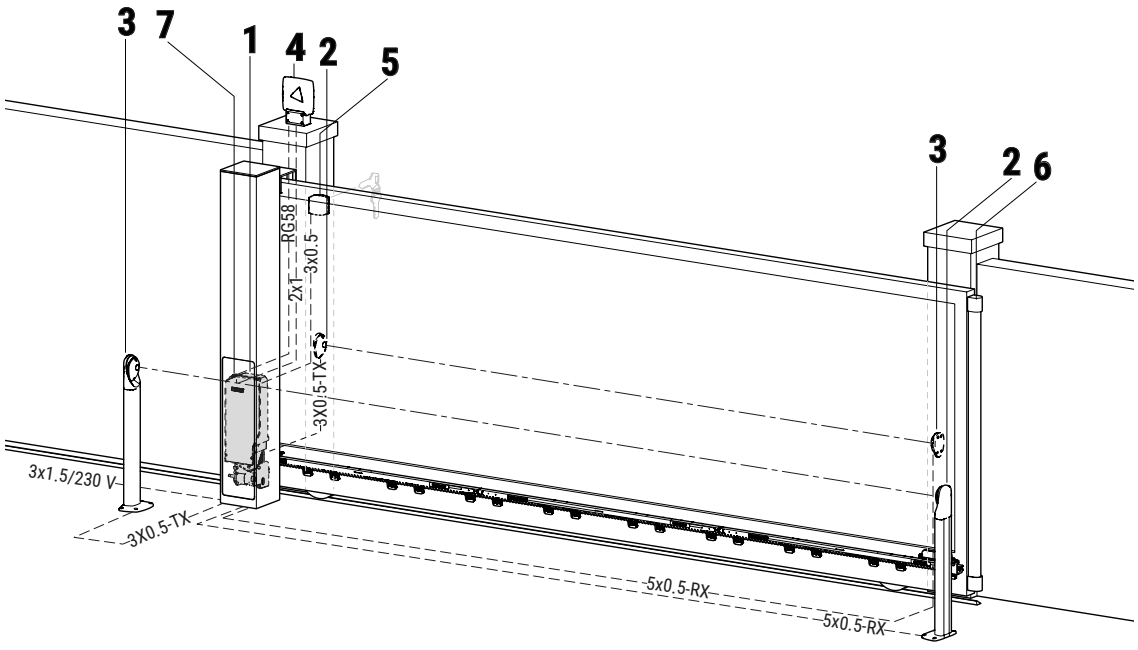

1	Napęd TW90	H07RN-F 3x1,5 mm2
2	Fotokomórka R90/F4ES - TX	3x0,5 mm2 (max 20 m)
	Fotokomórka R90/F4ES - RX	5x0,5 mm2 (max 20 m)
3	Fotokomórka R90/F4ES - TX	3x0,5 mm2 (max 20 m)
	Fotokomórka R90/F4ES - RX	5x0,5 mm2 (max 20 m)
4	Lampa FIFTHY/24	2x1 mm2 (max 10 m)
	Antena	50 Ohm RG58 (max 10 m)
5	Przełącznik kluczykowy R85/60	3x0,5 mm2 (max 20 m)
	Klawiatura H85/TTD - H85/TDS	2x0,5 mm2 (max 30 m)
6	Listwa krawędziowa bezprzewodowa	/
7	Radioodbiornik do listwy CS/RX	/

Istnieje możliwość zastosowania jednej linii fotokomórek: R90/F2ES, M90/F2ES, M90/F2ESO

ZESTAWY Z TW90/800

Zestawy Roger Technology z TW90/800 to wydajne rozwiązanie przeznaczone do automatyzacji bram przesuwnych o wadze do 800 kg, wykorzystujące nowoczesną technologię cyfrową z silnikiem bezszczotkowym.

TW90/800 to model przeznaczony do instalacji w słupku bramowym. Zastosowanie technologii brushless zapewnia wysoką efektywność działania, precyzyjne sterowanie oraz płynny i cichy ruch bramy. Napęd został zaprojektowany z myślą o intensywnym użytkowaniu, dzięki czemu sprawdzi się zarówno w instalacjach prywatnych, jak i w obiektach o zwiększonej częstotliwości pracy. Solidna konstrukcja oraz wykorzystanie trwałych komponentów gwarantują odporność na zużycie oraz długą żywotność urządzenia.

Zaawansowany system sterowania umożliwia łatwą konfigurację oraz wygodną i intuicyjną obsługę na co dzień. To nowoczesne i niezawodne rozwiązanie dla użytkowników oczekujących wysokiej wydajności oraz komfortu w automatyce do bram przesuwnych.



Zestaw prezentowany na zdjęciu: KIT TW90/800/L

Zestawy TW90/800

KIT TW90/800/L

KIT LIGHT z napędem kolumnowym **z silnikiem bezszczotkowym 24 V AC**, do bram przesuwnych **o max ciężarze 800 kg**. Wyposażony w enkoder cyfrowy, wbudowaną centralę B70/1T oraz radio odbierające kod stały lub zmienny. W piloty 2-kanałowe (2 szt.) oraz komplet fotokomórek.

	1 szt.	**TW90/800**	napęd kolumnowy z wbudowaną centralą i radioodbiornikiem
	2 szt.	**E80/TX52R/2**	pilot 2-kanałowy*
	1 szt.	**R90/F2ES**	komplet fotokomórek**

Cena netto:
3.850,00 zł

KIT TW90/800/F

KIT FULL z napędem kolumnowym **z silnikiem bezszczotkowym 24 V AC**, do bram przesuwnych **o max ciężarze 800 kg**. Wyposażony w enkoder cyfrowy, wbudowaną centralę B70/1T oraz radio odbierające kod stały lub zmienny. W piloty 2-kanałowe (2 szt.), komplet fotokomórek oraz lampę z wbudowanym wzmacniaczem antenowym.

	1 szt.	**TW90/800**	napęd kolumnowy z wbudowaną centralą i radioodbiornikiem
	2 szt.	**E80/TX52R/2**	pilot 2-kanałowy*
	1 szt.	**R90/F2ES**	komplet fotokomórek**
	1 szt.	**FIFTHY/24**	lampa w kolorze białym***

Cena netto:
4.080,00 zł

Szczegóły produktu TW90/800:
str. 86

* możliwość wymiany pilotów E80/TX52R/2 na Synus/2 lub T80/TX2 bez dopłaty lub na piloty E80/TX54R/2 za dopłatą 30 zł netto
** możliwość wymiany fotokomórek R90/F2ES na fotokomórki obrotowe M90/F2ES0 za dopłatą 100 zł netto
*** możliwość wyboru lampy FIFTHY/24 lub FIFTHY24/OR (w kolorze pomarańczowym)

Akcesoria dedykowane



CROSSPP 53,00 zł

Listwa zębata nylonowa wzmocniona stalowym rdzeniem, z 2 uchwytami, długość 33 cm (cena za 1 m)



CROSS PP1M 53,00 zł

Listwa zębata nylonowa wzmocniona stalowym rdzeniem, z 6 uchwytami, długość 1 m



CROSSF8 40,00 zł

Listwa zębata metalowa, ocynkowana, gr. 8 mm, w odcinkach 1 m, z uchwytami do spawania



SŁUPEK O/85 1460,00 zł

Słupek do montażu napędu TW90 (15x15x85cm) w zestawie ze śrubami montażowymi i daszkiem



SŁUPEK O/160 1770,00 zł

Słupek do montażu napędu TW90 (15x15x160 cm) ocynkowany w zestawie ze śrubami montażowymi i daszkiem



SŁUPEK O/190 1930,00 zł

Słupek do montażu napędu TW90 (15x15x190 cm) ocynkowany w zestawie ze śrubami montażowymi i daszkiem



SZABLON 135,00 zł

Szablon do montażu słupka



WYSPRZĘGLENIE TW 25,00 zł

Uchwyt wysprzęglający



E80/TX52R/2 100,00 zł

2-kanałowy pilot kopiujący z kodem stałym



E80/TX54R/2 115,00 zł

4-kanałowy pilot kopiujący z kodem stałym



SYNUS/2 100,00 zł

2-kanałowy pilot kopiujący z kodem stałym/zmiennym



T80/TX2 100,00 zł

2-kanałowy pilot kopiujący z kodem stałym/zmiennym



R90/F2ES 200,00 zł

Komplet fotokomórek



M90/F2ES 260,00 zł

Komplet fotokomórek SLIM



M90/F2ESO 290,00 zł

Komplet fotokomórek obrotowych



FIFTHY/24 265,00 zł

Lampa 24V z wbudowanym wzmacniaczem antenowym - w kolorze białym / pomarańczowym



Sterowanie radiowe, Zoolock

str. 252



Fotokomórki i kolumienki

str. 256



Lampy ostrzegawcze

str. 258



Klawiatury kodowe i przełączniki

str. 260



Systemy solarne, moduły GSM i Wi-Fi

str. 262

Centrale sterujące | akumulatory | wyłączniki krańcowe



B70/1T 1240,00 zł

Centrala sterująca 1 silnikiem brushless 24 V AC, do automatów bram przesuwnych



BT12V12 (2 szt.) 360,00 zł

2 akumulatory (2x12 V; 1,2Ah)



B71/BC 350,00 zł

Karta ładowania akumulatorów do centrali B70/1T na 24 V AC



MC785 280,00 zł

Zestaw magnetycznych wyłączników krańcowych i wsporników do TW90 (z wbudowaną centralą sterującą)

TW110/1000/HS

HIGH SPEED

ROGER BRUSHLESS

Napęd z silnikiem bezszczotkowym 36 V AC

Szybki i niezwodowany napęd ukryty w słupku dla wymagających użytkowników.



- High Speed
- Enkoder cyfrowy
- Niskie napięcie
- Brushless
- Intensywne użycie
- ECO

Opis produktu

Napęd kolumnowy z silnikiem brushless HIGH SPEED 36V AC (25 m/min), do pracy bardzo intensywnej, do bram przesuwnych o max ciężarze 1000 kg, z enkoderem absolutnym, z centralą B70/1THP odseparowaną od napędu o max 1 m, bez wyłączników krańcowych

- Ciężar bramy max 1000 kg
- Napęd do montażu w słupku
- Silnik bezszczotkowy 36 V AC
- Wersja High Speed
- Użycie intensywne - praca ciągła bez ograniczeń
- Przekładnia ze stopów metali, bez plastiku, bez teflonu, bez nylonu
- Niezintegrowana cyfrowa centrala sterująca bez przekaźników
- Wbudowany enkoder cyfrowy
- Wysoka kultura pracy
- Bardzo niskie zużycie energii
- Istnieje możliwość konfiguracji zasilania awaryjnego

Cena netto:

5.100,00 zł

Przejdź do zestawu | Przejdź do akcesoriów | Wróć do spisu treści

Dane techniczne	TW110/1000/HS
Maksymalny ciężar bramy	1000 kg
Zasilanie sieciowe	230 V AC - 50 Hz
Zasilanie silnika	36 V AC
Moc maksymalna	570 W
Częstotliwość użytkowania	Intensywne
Siła rozruchu	1150 N
Temperatura pracy	-20°C / +55°C
Stopień ochrony	IP44
Typ motoreduktora	Nieodrwacalny
Prędkość	5,7 - 25 m/min
Wyłączniki krańcowe	-
Centrala sterująca (wbudowana)	B70/1THP
Enkoder	Wbudowany cyfrowy + magnetyczny cyfrowy SENSORED, 4094 impulsów na obrót
Moduł koła zębatego zewnętrznego	Z20/mod. 4
Ilość cykli na dobę (otwieranie/zamykanie - 24h non stop)	800
Wymiary (L x W x H)	166 x 134,4 x 214,5
Waga produktu zapakowanego	17,4 kg

Wymiary i instalacja

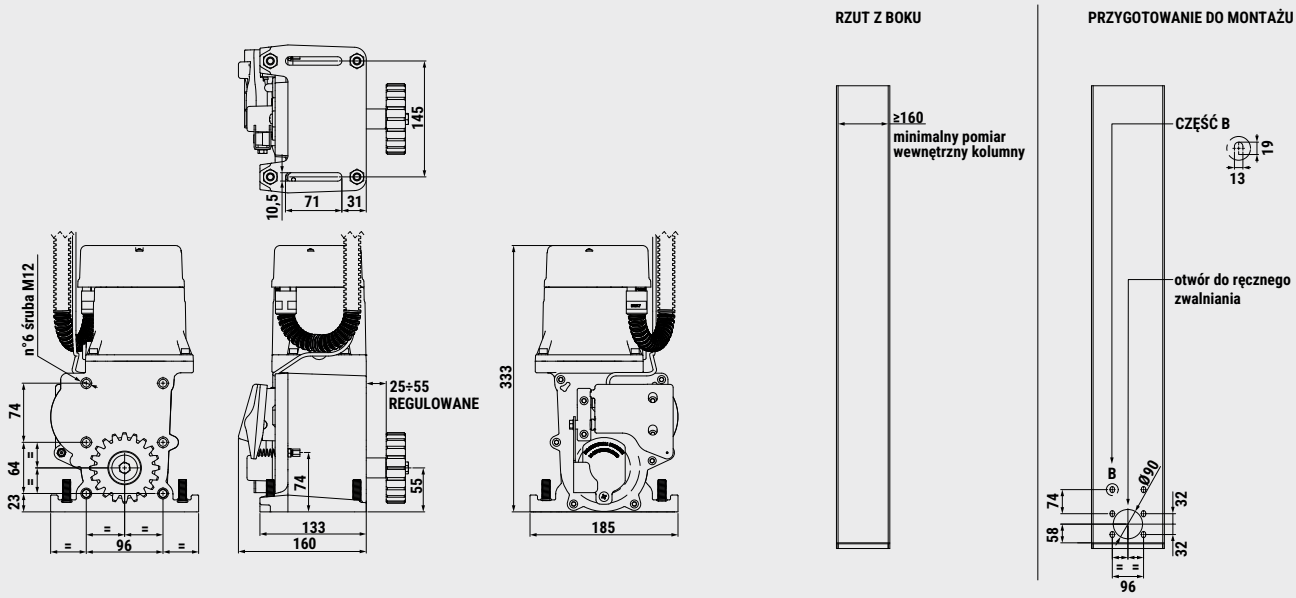

Przykład instalacji

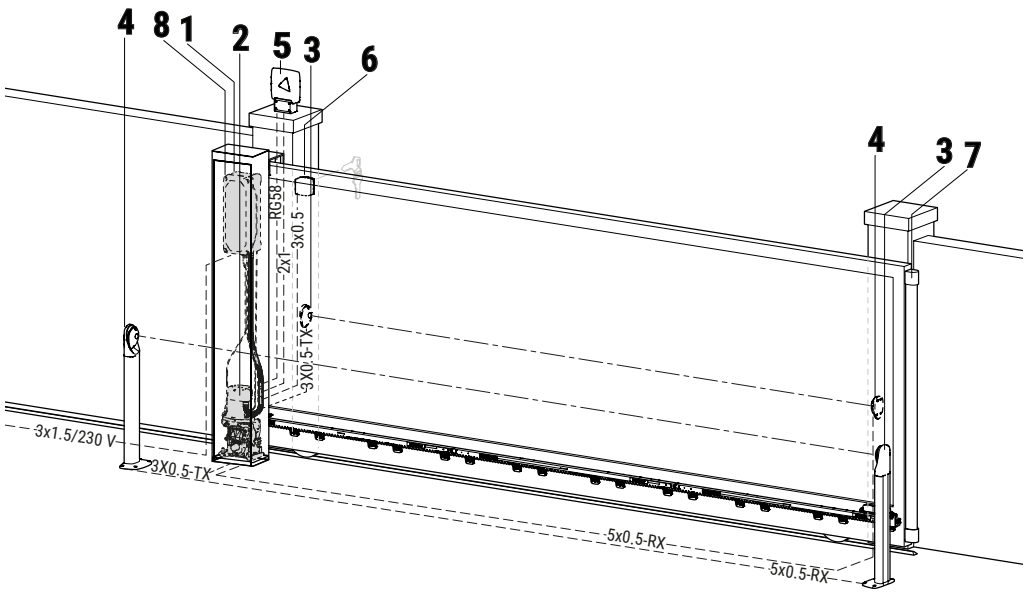

1	B70/1THP	H07RN-F 3x1,5 mm2
2	Napęd TW110	4x1,5mm² (H07V-K) okablowanie silnika + uziemienie (max 1 m) 7x0,25mm² (LiYY) przewód enkodera (max 1 m) 2x0,5mm² (H05V-K) przewód hamulca (max 1 m)
3	Fotokomórka R90/F4ES - TX	3x0,5 mm2 (max 20 m)
	Fotokomórka R90/F4ES - RX	5x0,5 mm2 (max 20 m)
4	Fotokomórka R90/F4ES - TX	3x0,5 mm2 (max 20 m)
	Fotokomórka R90/F4ES - RX	5x0,5 mm2 (max 20 m)
5	Lampa FIFTHY/24	2x1 mm2 (max 10 m)
	Antena	50 Ohm RG58 (max 10 m)
6	Przełącznik kluczykowy R85/60	3x0,5 mm2 (max 20 m)
	Klawiatura H85/TTD - H85/TDS	2x0,5 mm2 (max 30 m)
7	Listwa krawędziowa bezprzewodowa	/
8	Radioodbiornik do listwy CS/RX	/

Istnieje możliwość zastosowania jednej linii fotokomórek: R90/F2ES, M90/F2ES, M90/F2ESO

PRZYKŁADOWE ZESTAWY Z TW110/1000/HS

Napęd Roger Technology TW110/1000/HS to nowoczesne rozwiązanie przeznaczone do automatyzacji bram przesuwnych o wadze do 1000 kg, wykorzystujące zaawansowaną technologię cyfrową z silnikiem bezszczotkowym.

Zastosowanie technologii brushless zapewnia wysoką wydajność działania, precyzyjne sterowanie oraz płynny i cichy ruch bramy podczas codziennej eksploatacji. Napęd został zaprojektowany z myślą o intensywnym użytkowaniu, dlatego doskonale sprawdzi się zarówno w instalacjach prywatnych, jak i w obiektach o zwiększonej częstotliwości pracy. Solidna konstrukcja oraz wysokiej jakości komponenty gwarantują odporność na zużycie oraz długotrwałe i niezawodne działanie urządzenia.

Zaawansowany system sterowania umożliwia wygodną konfigurację oraz intuicyjną obsługę na co dzień. To wydajne i nowoczesne rozwiązanie dla użytkowników poszukujących niezawodnej automatyki do bram przesuwnych o wysokich wymaganiach eksploatacyjnych.



Przykładowa kompletacja z TW110/1000/HS

Zestawy TW110/1000/HS

Przykładowa kompletacja z

TW110/1000/HS

	1 szt.	**TW110/1000/HS**	napęd kolumnowy z wbudowaną centralą i radioodbiornikiem
	1 szt.	**R90/F2ES**	komplet fotokomórek
	2 szt.	**E80/TX52R/2**	pilot 2-kanałowy

Cena netto:
5.500,00 zł

Szczegóły produktu TW110/1000/HS:
str. 90

Przykładowa kompletacja z

TW110/1000/HS

	1 szt.	**TW110/1000/HS**	napęd kolumnowy z wbudowaną centralą i radioodbiornikiem
	1 szt.	**R90/F2ES**	komplet fotokomórek
	2 szt.	**E80/TX52R/2**	pilot 2-kanałowy
	1 szt.	**FIFTHY/24/OR**	lampa w kolorze pomarańczowym

Cena netto:
5.765,00 zł

Akcesoria dedykowane



CROSSF8 40,00 zł

Listwa zębata metalowa, ocynkowana, gr. 8 mm, w odcinkach 1 m, z uchwytami do spawania



MC787 550,00 zł

Zestaw magnetycznych wyłączników krańcowych i wsporniki do TW110



MC786 430,00 zł

Magnetyczne wyłączniki krańcowe do TW110



SŁUPEK na zapytanie

Słupek do montażu napędu TW110



E80/TX52R/2 100,00 zł

2-kanałowy pilot kopiujący z kodem stałym



E80/TX54R/2 115,00 zł

4-kanałowy pilot kopiujący z kodem stałym



SYNUS/2 100,00 zł

2-kanałowy pilot kopiujący z kodem stałym/zmiennym



T80/TX2 100,00 zł

2-kanałowy pilot kopiujący z kodem stałym/zmiennym



FIFTHY/24 265,00 zł

Lampa 24V z wbudowanym wzmacniaczem antenowym - w kolorze białym / pomarańczowym



R90/F2ES 200,00 zł

Komplet fotokomórek



M90/F2ES 260,00 zł

Komplet fotokomórek SLIM



M90/F2ESO 290,00 zł

Komplet fotokomórek obrotowych



Sterowanie radiowe, Zoolock

str. 252



Fotokomórki i kolumienki

str. 256



Lampy ostrzegawcze

str. 258



Klawiatury kodowe i przełączniki

str. 260



Systemy solarne, moduły GSM i Wi-Fi

str. 262

Centrale sterujące | akumulatory



B70/1THP 1440,00 zł

Centrala sterująca 1 silnikiem brushless 36 V AC, do automatów bram przesuwnych



B71/BCHP/EXT 1100,00 zł

Zestaw akumulatorów (2x12V; 4,5 Ah) i karta ładowania do centrali B70/1THP w obudowie

TW110/1600/HS

HIGH SPEED

ROGER BRUSHLESS

Napęd z silnikiem bezszczotkowym 36 V AC

Szybki i niezwodowany napęd ukryty w słupku dla wymagających użytkowników.



- High Speed
- Enkoder cyfrowy
- Niskie napięcie
- Brushless
- Intensywne użycie
- ECO

Opis produktu

Napęd kolumnowy z silnikiem brushless HIGH SPEED 36V AC (21 m/min), do pracy bardzo intensywnej, do bram przesuwnych o max ciężarze 1600 kg, z enkoderem cyfrowym, z centralą B70/1THP odseparowaną od napędu o max 1 m, bez wyłączników krańcowych

- Ciężar bramy max 1600 kg
- Napęd do montażu w słupku
- Silnik bezszczotkowy 36 V AC
- Wersja High Speed
- Użycie intensywne - praca ciągła bez ograniczeń
- Przekładnia ze stopów metali, bez plastiku, bez teflonu, bez nylonu
- Niezintegrowana cyfrowa centrala sterująca bez przekaźników
- Wbudowany enkoder cyfrowy
- Wysoka kultura pracy
- Bardzo niskie zużycie energii
- Istnieje możliwość konfiguracji zasilania awaryjnego

Cena netto:

5.750,00 zł

Przejdź do zestawu | Przejdź do akcesoriów | Wróć do spisu treści

Dane techniczne	TW110/1600/HS
Maksymalny ciężar bramy	1600 kg
Zasilanie sieciowe	230 V AC - 50 Hz
Zasilanie silnika	36 V AC
Moc maksymalna	560 W
Częstotliwość użytkowania	Intensywne
Siła rozruchu	1250 N
Temperatura pracy	-20°C / +55°C
Stopień ochrony	IP44
Typ motoreduktora	Nieodrwacalny
Prędkość	5,7 - 21 m/min
Wyłączniki krańcowe	-
Centrala sterująca (wbudowana)	B70/1THP
Enkoder	Wbudowany cyfrowy + magnetyczny cyfrowy SENSORED, 4094 impulsów na obrót
Moduł koła zębatego zewnętrznego	Z17/mod 4
Ilość cykli na dobę (otwieranie/zamykanie - 24h non stop)	800
Wymiary (L x W x H)	185 x 160 x 333
Waga produktu zapakowanego	17,4 kg

Wymiary i instalacja

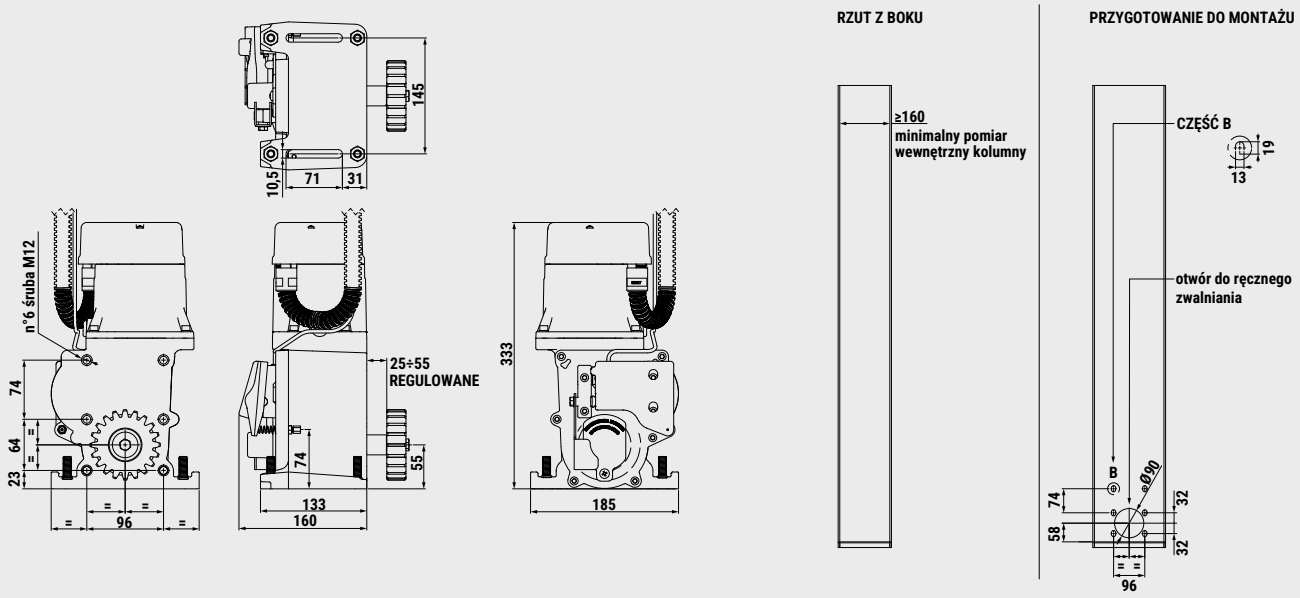

Przykład instalacji

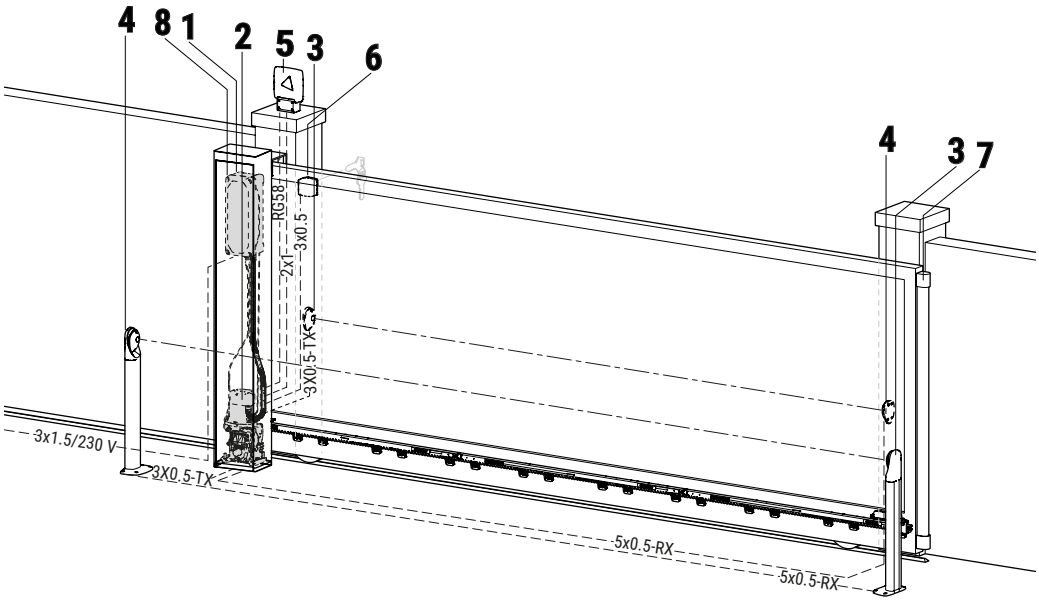

1	B70/1THP	H07RN-F 3x1,5 mm2
2	Napęd TW110	4x1,5mm² (H07V-K) okablowanie silnika + uziemienie (max 1 m) 7x0,25mm² (LiYY) przewód enkodera (max 1 m) 2x0,5mm² (H05V-K) przewód hamulca (max 1 m)
3	Fotokomórka R90/F4ES - TX	3x0,5 mm2 (max 20 m)
	Fotokomórka R90/F4ES - RX	5x0,5 mm2 (max 20 m)
4	Fotokomórka R90/F4ES - TX	3x0,5 mm2 (max 20 m)
	Fotokomórka R90/F4ES - RX	5x0,5 mm2 (max 20 m)
5	Lampa FIFTHY/24	2x1 mm2 (max 10 m)
	Antena	50 Ohm RG58 (max 10 m)
6	Przełącznik kluczykowy R85/60	3x0,5 mm2 (max 20 m)
	Klawiatura H85/TTD - H85/TDS	2x0,5 mm2 (max 30 m)
7	Listwa krawędziowa bezprzewodowa	/
8	Radioodbiornik do listwy CS/RX	/

Istnieje możliwość zastosowania jednej linii fotokomórek: R90/F2ES, M90/F2ES, M90/F2ESO

PRZYKŁADOWE ZESTAWY Z TW110/1600/HS

Napęd Roger Technology TW110/1600/HS to nowoczesne i wydajne rozwiązanie przeznaczone do automatyzacji bram przesuwnych o wadze do 1600 kg, wykorzystujące zaawansowaną technologię cyfrową z silnikiem bezszczotkowym.

Zastosowanie technologii brushless zapewnia wysoką kulturę pracy, precyzyjne sterowanie oraz płynny ruch bramy nawet przy intensywnej eksploatacji. Napęd został zaprojektowany z myślą o pracy w wymagających warunkach, dlatego doskonale sprawdzi się zarówno w obiektach prywatnych, jak i przemysłowych o zwiększonej częstotliwości użytkowania. Solidna konstrukcja oraz zastosowanie trwałych komponentów gwarantują odporność na zużycie oraz długotrwałe i niezawodne działanie urządzenia.

Zaawansowany system sterowania umożliwia łatwą konfigurację oraz komfortową obsługę w codziennym użytkowaniu. To profesjonalne rozwiązanie dla użytkowników poszukujących wydajnej i nowoczesnej automatyki do cięższych bram przesuwnych.



Przykładowa kompletacja z TW110/1600/HS

Zestawy TW110/1600/HS

Przykładowa kompletacja z
TW110/1600/HS

	1 szt.	**TW110/1600/HS**	napęd kolumnowy z wbudowaną centralą
	1 szt.	**R90/F2ES**	komplet fotokomórek
	2 szt.	**E80/TX52R/2**	pilot 2-kanałowy

Cena netto:
6.150,00 zł

Szczegóły produktu TW110/1600/HS:
str. 94

Przykładowa kompletacja z
TW110/1600/HS

	1 szt.	**TW110/1600/HS**	napęd kolumnowy z wbudowaną centralą
	1 szt.	**R90/F2ES**	komplet fotokomórek
	2 szt.	**E80/TX52R/2**	pilot 2-kanałowy
	1 szt.	**FIFTHY/24/OR**	lampa w kolorze pomarańczowym

Cena netto:
6.415,00 zł

Akcesoria dedykowane



CROSSF8 40,00 zł

Listwa zębata metalowa, ocynkowana, gr. 8 mm, w odcinkach 1 m, z uchwytami do spawania



MC787 550,00 zł

Zestaw magnetycznych wyłączników krańcowych i wsporniki do TW110



MC786 430,00 zł

Magnetyczne wyłączniki krańcowe do TW110



SŁUPEK na zapytanie

Słupek do montażu napędu TW110



E80/TX52R/2 100,00 zł

2-kanałowy pilot kopiujący z kodem stałym



E80/TX54R/2 115,00 zł

4-kanałowy pilot kopiujący z kodem stałym



SYNUS/2 100,00 zł

2-kanałowy pilot kopiujący z kodem stałym/zmiennym



T80/TX2 100,00 zł

2-kanałowy pilot kopiujący z kodem stałym/zmiennym



FIFTHY/24 265,00 zł

Lampa 24V z wbudowanym wzmacniaczem antenowym - w kolorze białym / pomarańczowym



R90/F2ES 200,00 zł

Komplet fotokomórek



M90/F2ES 260,00 zł

Komplet fotokomórek SLIM



M90/F2ESO 290,00 zł

Komplet fotokomórek obrotowych



Sterowanie radiowe, Zoolock

str. 252



Fotokomórki i kolumienki

str. 256



Lampy ostrzegawcze

str. 258



Klawiatury kodowe i przełączniki

str. 260



Systemy solarne, moduły GSM i Wi-Fi

str. 262

Centrale sterujące | akumulatory



B70/1THP 1440,00 zł

Centrala sterująca 1 silnikiem brushless 36 V AC, do automatów bram przesuwnch



B71/BCHP/EXT 1100,00 zł

Zestaw akumulatorów (2x12V; 4,5 Ah) i karta ładowania do centrali B70/1THP w obudowie

TW110/2000

Napęd z silnikiem bezszczotkowym 36 V AC

Szybki i niezwodowany napęd ukryty w słupku dla wymagających użytkowników.

- Enkoder cyfrowy
- High Speed
- Niskie napięcie
- Intensywne użycie
- ECO
- Brushless



Opis produktu

Napęd kolumnowy z silnikiem brushless 36V AC (12 m/min), do pracy bardzo intensywnej, do bram przesuwnych o max ciężarze 2000 kg, z enkoderem cyfrowym, z centralą B70/1THP odseparowaną od napędu do max 1 m, bez wyłączników krańcowych

- Ciężar bramy max 2000 kg
- Napęd do montażu w słupku
- Silnik bezszczotkowy 36 V AC
- Użycie intensywne - praca ciągła bez ograniczeń
- Przekładnia ze stopów metali, bez plastiku, bez teflonu, bez nylonu
- Niezintegrowana cyfrowa centrala sterująca bez przekaźników
- Wbudowany enkoder cyfrowy
- Wysoka kultura pracy
- Bardzo niskie zużycie energii
- Istnieje możliwość konfiguracji zasilania awaryjnego

Cena netto:
5.650,00 zł

Przejdź do zestawu | Przejdź do akcesoriów | Wróć do spisu treści

Dane techniczne	TW110/2000
Maksymalny ciężar bramy	2000 kg
Zasilanie sieciowe	230 V AC - 50 Hz
Zasilanie silnika	36 V AC
Moc maksymalna	500 W
Częstotliwość użytkowania	Intensywne
Siła rozruchu	1700 N
Temperatura pracy	-20°C / +55°C
Stopień ochrony	IP44
Typ motoreduktora	Nieodwracalny
Prędkość	5,7 - 12 m/min (0.16 m/s)
Wyłączniki krańcowe	-
Centrala sterująca (wbudowana)	B70/1THP
Enkoder	Wbudowany cyfrowy + magnetyczny cyfrowy SENSORED, 4094 impulsów na obrót
Moduł koła zębatego zewnętrznego	Z17/mod 4
Ilość cykli na dobę (otwieranie/zamykanie - 24h non stop)	800
Wymiary (L x W x H)	185 x 160 x 333
Waga produktu zapakowanego	17,4 kg

Wymiary i instalacja

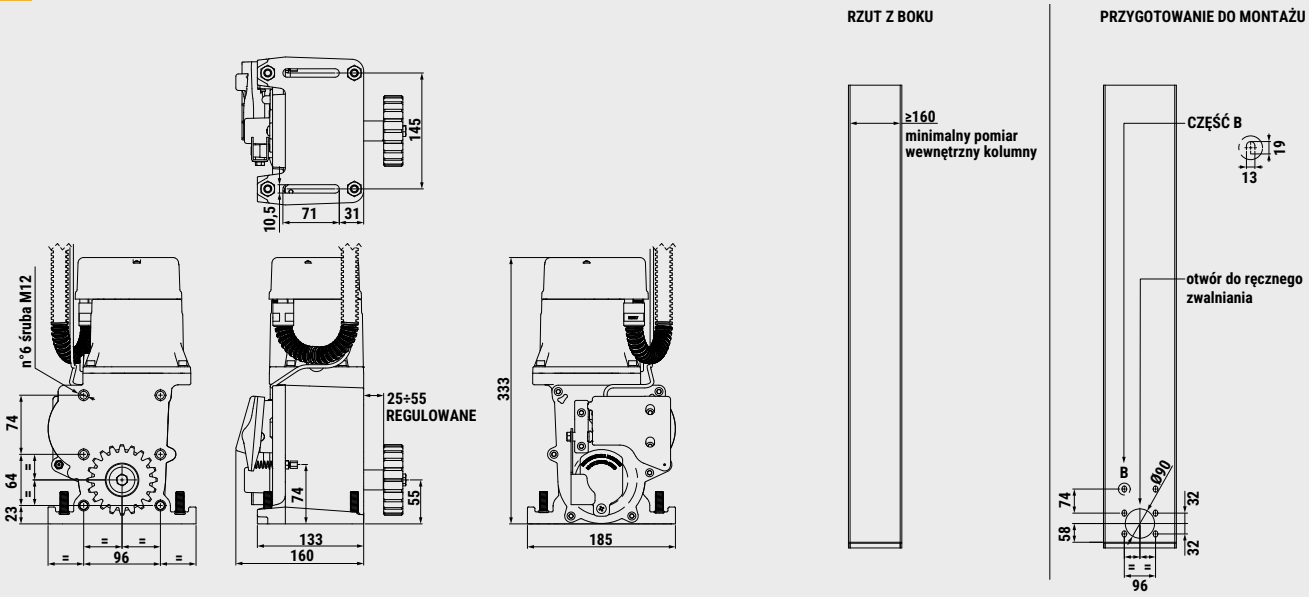

Przykład instalacji

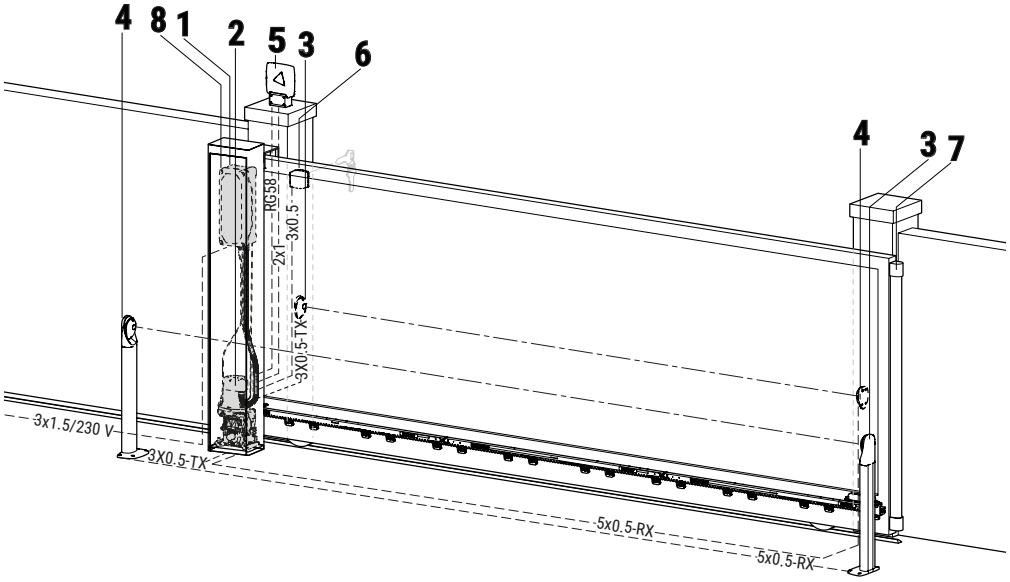

1	B70/1THP	H07RN-F 3x1,5 mm2
2	Napęd TW110	4x1,5mm² (H07V-K) okablowanie silnika + uziemienie (max 1 m) 7x0,25mm² (LiYY) przewód enkodera (max 1 m) 2x0,5mm² (H05V-K) przewód hamulca (max 1 m)
3	Fotokomórka R90/F4ES - TX	3x0,5 mm2 (max 20 m)
	Fotokomórka R90/F4ES - RX	5x0,5 mm2 (max 20 m)
4	Fotokomórka R90/F4ES - TX	3x0,5 mm2 (max 20 m)
	Fotokomórka R90/F4ES - RX	5x0,5 mm2 (max 20 m)
5	Lampa FIFTHY/24	2x1 mm2 (max 10 m)
	Antena	50 Ohm RG58 (max 10 m)
6	Przełącznik kluczykowy R85/60	3x0,5 mm2 (max 20 m)
	Klawiatura H85/TTD - H85/TDS	2x0,5 mm2 (max 30 m)
7	Listwa krawędziowa bezprzewodowa	/
8	Radioodbiornik do listwy CS/RX	/

Istnieje możliwość zastosowania jednej linii fotokomórek: R90/F2ES, M90/F2ES, M90/F2ESO

PRZYKŁADOWE ZESTAWY Z TW110/2000

Zestawy Roger Technology z TW110/2000 to wysokowydajne rozwiązanie przeznaczone do automatyzacji bram przesuwnych o wadze do 2000 kg, wykorzystujące nowoczesną technologię cyfrową z silnikiem bezszczotkowym.

Zastosowanie technologii brushless zapewnia bardzo wysoką wydajność pracy, precyzyjne sterowanie oraz płynny ruch bramy nawet przy dużych obciążeniach. Napęd został zaprojektowany z myślą o intensywnej eksploatacji, dlatego doskonale sprawdza się w obiektach przemysłowych, magazynowych oraz w miejscach o dużym natężeniu ruchu. Solidna i wzmocniona konstrukcja oraz wysokiej jakości komponenty gwarantują odporność na zużycie oraz długotrwałe, bezawaryjne działanie.

Zaawansowany system sterowania umożliwia łatwą konfigurację oraz wygodną i intuicyjną obsługę w codziennym użytkowaniu. To profesjonalne rozwiązanie dla użytkowników poszukujących wydajnej i niezawodnej automatyki do ciężkich bram przesuwnych.



Przykładowa kompletacja z TW110/2000

Zestawy TW110/2000

Przykładowa kompletacja z

TW110/2000

	1 szt.	**TW110/2000**	napęd kolumnowy z wbudowaną centralą
	1 szt.	**R90/F2ES**	komplet fotokomórek
	2 szt.	**E80/TX52R/2**	pilot 2-kanałowy

Cena netto:
6.050,00 zł

Szczegóły produktu TW110/2000:
str. 98

Przykładowa kompletacja z

TW110/2000

	1 szt.	**TW110/2000**	napęd kolumnowy z wbudowaną centralą
	1 szt.	**R90/F2ES**	komplet fotokomórek
	2 szt.	**E80/TX52R/2**	pilot 2-kanałowy
	1 szt.	**FIFTHY/24/OR**	lampa w kolorze pomarańczowym

Cena netto:
6.315,00 zł

Akcesoria dedykowane



CROSSF8 40,00 zł

Listwa zębata metalowa, ocynkowana, gr. 8 mm, w odcinkach 1 m, z uchwytami do spawania



MC787 550,00 zł

Zestaw magnetycznych wyłączników krańcowych i wsporniki do TW110



MC786 430,00 zł

Magnetyczne wyłączniki krańcowe do TW110



SŁUPEK na zapytanie

Słupek do montażu napędu TW110



E80/TX52R/2 100,00 zł

2-kanałowy pilot kopiujący z kodem stałym



E80/TX54R/2 115,00 zł

4-kanałowy pilot kopiujący z kodem stałym



SYNUS/2 100,00 zł

2-kanałowy pilot kopiujący z kodem stałym/zmiennym



T80/TX2 100,00 zł

2-kanałowy pilot kopiujący z kodem stałym/zmiennym



FIFTHY/24 265,00 zł

Lampa 24V z wbudowanym wzmacniaczem antenowym - w kolorze białym / pomarańczowym



R90/F2ES 200,00 zł

Komplet fotokomórek



M90/F2ES 260,00 zł

Komplet fotokomórek SLIM



M90/F2ESO 290,00 zł

Komplet fotokomórek obrotowych



Sterowanie radiowe, Zoolock

str. 252



Fotokomórki i kolumienki

str. 256



Lampy ostrzegawcze

str. 258



Klawiatury kodowe i przełączniki

str. 260



Systemy solarne, moduły GSM i Wi-Fi

str. 262

Centrale sterujące | akumulatory



B70/1THP 1440,00 zł

Centrala sterująca 1 silnikiem brushless 36 V AC, do automatów bram przesuwnych



B71/BCHP/EXT 1100,00 zł

Zestaw akumulatorów (2x12V; 4,5 Ah) i karta ładowania do centrali B70/1THP w obudowie

AUTOMATYKA
DO BRAM SKRZYDŁOWYCH

Siła, szybkość, niezawodność, design

Brushless

Technologia BRUSHLESS zapewnia wyjątkową trwałość, wysoką sprawność, cichą pracę oraz niezawodność nawet przy bardzo intensywnym użytkowaniu.

High Speed

Wersje High Speed zapewniają wyjątkowo szybkie otwieranie bramy, zwiększając komfort użytkowania i płynność ruchu.

230V AC

Napędy 230V AC to sprawdzone i niezawodne rozwiązanie do standardowych zastosowań automatyki bramowej.

Technologia IPU

Technologia IPU (Intelligent Power Unit) zapewnia inteligentne sterowanie silnikami BRUSHLESS, gwarantując płynną, precyzyjną i wydajną pracę.



Przedstawiamy gamę automatyki do bram skrzydłowych

Automatyka do bram skrzydłowych Roger Technology to połączenie innowacyjnych rozwiązań, niezawodności i eleganckiego wzornictwa. Dzięki zaawansowanej technologii oraz wydajnym napędom zapewnia płynne, ciche i bezpieczne działanie zarówno w zastosowaniach prywatnych, jak i komercyjnych.

W katalogu prezentujemy kompletną gamę napędów do bram skrzydłowych, dostosowanych **do różnych wymagań montażowych i intensywności pracy.**

Napędy do bram skrzydłowych

str. 103

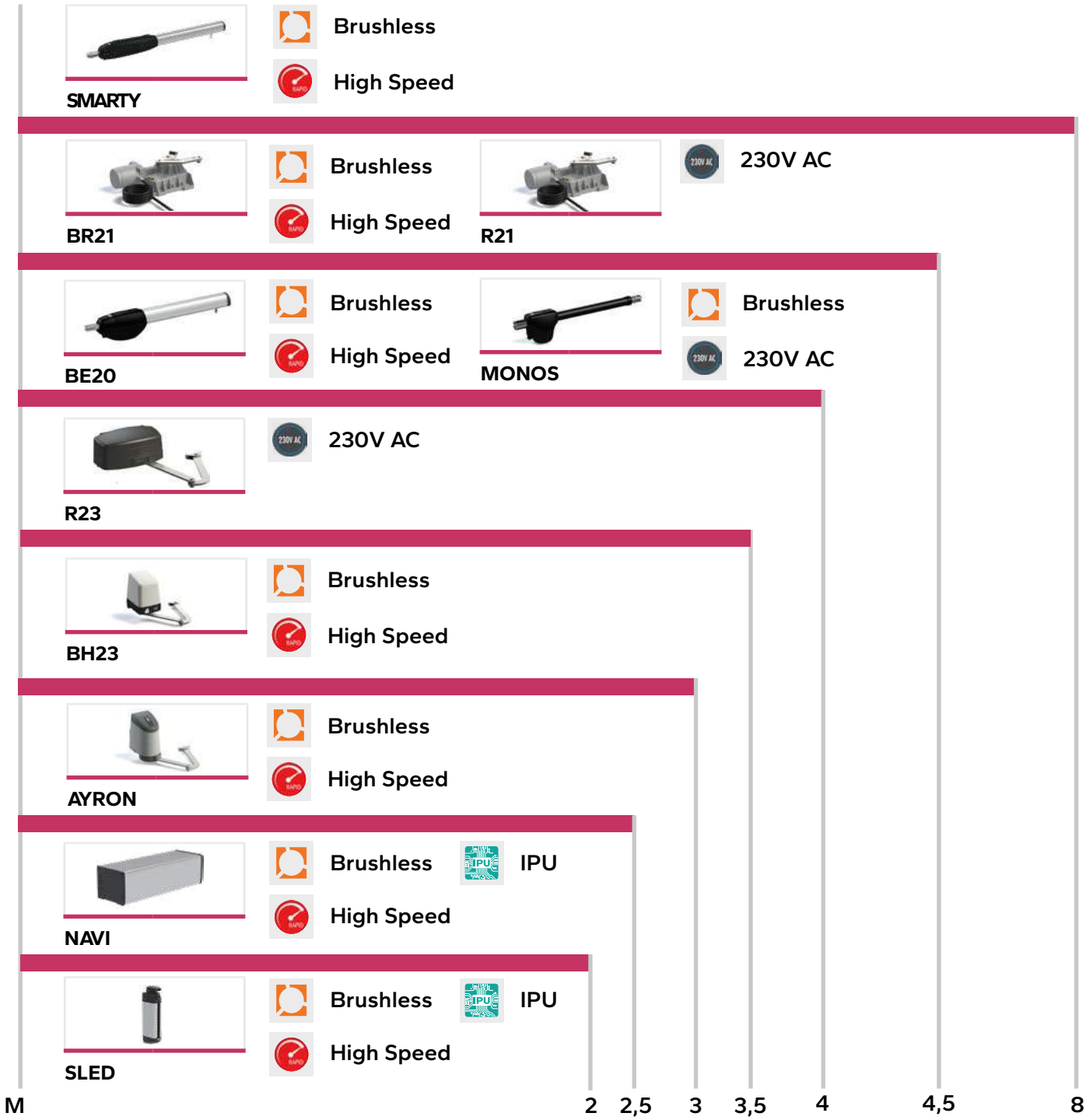

BE20/200

Napęd z silnikiem bezszczotkowym 24 V AC

Wytrzymały, cichy i precyzyjny napęd do bram rozwiernych.



Intensywne użycie | Brushless | ECO | Enkoder cyfrowy | Niskie napięcie

Opis produktu

Napęd z silnikiem bezszczotkowym 24 V AC, do pracy bardzo intensywnej, do bram rozwiernych o max długości skrzydła 2,8 m z ogranicznikami mechanicznymi, regulowanym uchwytem do przykręcenia do słupka oraz uchwytem mocowania do skrzydła

- Silnik bezszczotkowy 24 V AC
- Użycie superintensywne - 1000 cykli na dobę
- Ogranicznik mechaniczny na otwieranie i zamykanie
- Przekładnia ze stopów metali, bez plastiku, bez teflonu, bez nylonu
- Rozblokowanie napędu zabezpieczone kluczem spersonalizowanym
- Cyfrowa centrala sterująca bez przekaźników
- Wysoka kultura pracy
- Bardzo niskie zużycie energii
- Skok śruby 400 mm

Cena netto:

1.620,00 zł

Przejdź do zestawu | Przejdź do akcesoriów | Wróć do spisu treści

Dane techniczne	BE20/200
Zasilanie sieciowe	230 V AC - 50 Hz
Zasilanie silnika	24 V AC
Moc znamionowa	200 W
Częstotliwość użytkowania	Intensywne
Siła	100 -2200 N
Temperatura pracy	-20°C / +55°C
Stopień ochrony	IP44
Typ motoreduktora	Nieodwracalny
Prędkość	1 - 1,66 cm/s
Czas otwierania do 90°	15-25 s
Skok	400 mm
Wyłączniki krańcowe	Ograniczniki mechaniczne na otwarcie i zamknięcie
Centrala sterująca	B70/2ML
Enkoder	Cyfrowy enkoder natywny SENSORLESS 48 impulsów na obrót
Ilość cykli na dobę	1000
Waga produktu zapakowanego	7,9 kg

Wymiary i instalacja

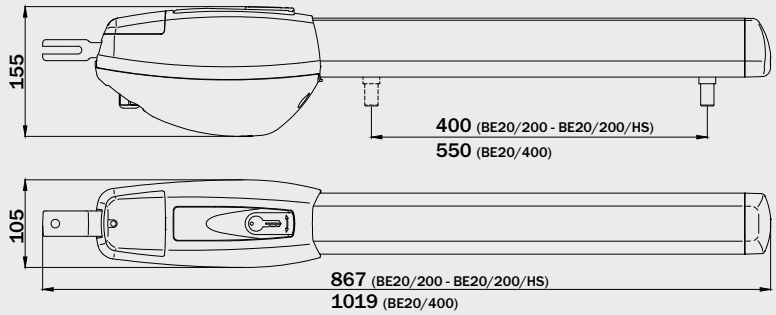

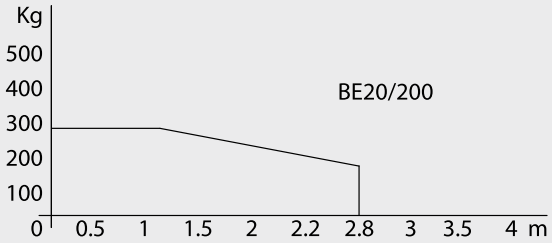

Przykład instalacji

A	110	110	120	120	130	150	150	150	160	160
B	180	210	150	200	130	130	150	200	150	160
C (max)	100	100	100	100	100	100	100	100	100	100
D (max)	770	770	770	770	770	770	770	770	770	770
E	92	92	92	92	92	92	92	92	92	92
α	100°	95°	105°	100°	105°	120°	110°	100°	105°	100°

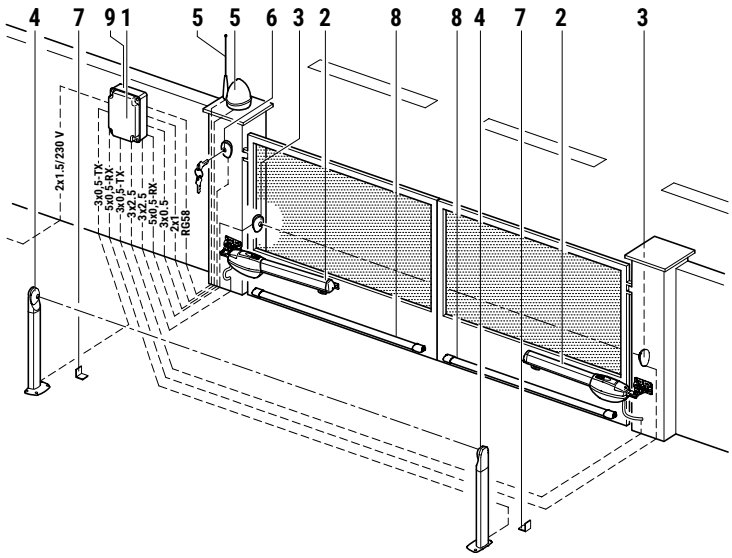

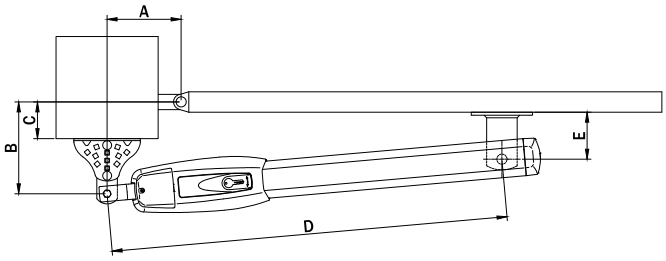

1	B70/2ML	H07RN-F 2x1,5 mm2
2	BE20	3x2,5 mm² (max 10 m) / 3x4 mm² (max 30 m)
3	Fotokomórka F4ES/F4S - TX	3x0,5 mm2 (max 20 m)
	Fotokomórka F4ES/F4S - RX	5x0,5 mm2 (max 20 m)
4	Fotokomórka F4ES/F4S - TX	3x0,5 mm2 (max 20 m)
	Fotokomórka F4ES/F4S - RX	5x0,5 mm2 (max 20 m)
5	Lampa FIFTHY/24	2x1 mm2 (max 10 m)
	Antena	50 Ohm RG58 (max 10 m)
6	Przełącznik kluczykowy R85/60	3x0,5 mm2 (max 20 m)
	Klawiatura H85/TTD - H85/TDS	2x0,5 mm2 (max 30 m)

ZESTAWY Z BE20/200

Zestaw Roger Technology KIT BE20/210 to nowoczesne rozwiązanie przeznaczone do automatyzacji bram skrzydłowych, wykorzystujące zaawansowaną technologię cyfrową z silnikami bezszczotkowymi.

Zastosowanie technologii brushless zapewnia płynną i cichą pracę, wysoką wydajność działania oraz precyzyjne sterowanie ruchem skrzydeł bramy. System został zaprojektowany z myślą o intensywnym użytkowaniu, dlatego doskonale sprawdzi się zarówno w instalacjach prywatnych, jak i w obiektach o zwiększonej częstotliwości pracy. Solidna konstrukcja oraz wykorzystanie trwałych komponentów gwarantują odporność na zużycie oraz długą żywotność urządzenia.

Zaawansowany system sterowania umożliwia wygodną konfigurację oraz intuicyjną obsługę w codziennym użytkowaniu. To wydajne i niezawodne rozwiązanie dla użytkowników poszukujących nowoczesnej automatyki do bram skrzydłowych.



Przykładowa kompletacja prezentowany na zdjęciu: KIT BE20/210/L

Zestawy BE20/200

KIT BE20/210/L

KIT LIGHT z napędami **z silnikami bezszczotkowymi 24 V AC** do bram rozwiernych **o max długościach skrzydeł 2,8 m + 2,8 m** z ogranicznikami mechanicznymi, regulowanymi uchwytami przykręcanymi do słupków oraz uchwytami mocowania do skrzydeł, piloty 2-kanałowe (2 szt.) oraz komplet fotokomórek.

2 szt.	**BE20/200**	napędy
1 szt.	**B70/2ML/BOX**	centrala sterująca z radioodbiornikiem
2 szt.	**E80/TX52R/2**	pilot 2-kanałowy*
1 szt.	**R90/F4ES**	komplet fotokomórek**

Cena netto:
3.950,00 zł

Szczegóły produktu BE20/200:
str. 104

KIT BE20/210/F

KIT FULL z napędami **z silnikami bezszczotkowymi 24 V AC** do bram rozwiernych **o max długościach skrzydeł 2,8 m+2,8 m** z ogranicznikami mechanicznymi, regulowanymi uchwytami przykręcanymi do słupków oraz uchwytami mocowania do skrzydeł, piloty 2-kanałowe (2 szt.), komplet fotokomórek oraz lampa z wbudowanym wzmacniaczem antenowym.

2 szt.	**BE20/200**	napędy
1 szt.	**B70/2ML/BOX**	centrala sterująca z radioodbiornikiem
2 szt.	**E80/TX52R/2**	pilot 2-kanałowy*
1 szt.	**R90/F4ES**	komplet fotokomórek**
1 szt.	**FIFTHY/24**	lampa w kolorze białym***

Cena netto:
4.180,00 zł

* możliwość wymiany pilotów E80/TX52R/2 na Synus/2 lub T80/TX2 bez dopłaty lub na piloty E80/TX54R/2 za dopłatą 30 zł netto
** możliwość wymiany fotokomórek R90/F4ES na fotokomórki obrotowe M90/F4ES0 za dopłatą 100 zł netto
*** możliwość wyboru lampy FIFTHY/24 lub FIFTHY/24/OR (w kolorze pomarańczowym)

Akcesoria dedykowane



E80/TX52R/2 100,00 zł

2-kanałowy pilot kopiujący z kodem stałym



E80/TX54R/2 115,00 zł

4-kanałowy pilot kopiujący z kodem stałym



SYNUS/2 100,00 zł

2-kanałowy pilot kopiujący z kodem stałym/zmiennym



T80/TX2 100,00 zł

2-kanałowy pilot kopiujący z kodem stałym/zmiennym



R90/F4ES 270,00 zł

Komplet fotokomórek z synchronizacją



M90/F4ESO 340,00 zł

Komplet fotokomórek obrotowych z synchronizacją



M90/F4ES 320,00 zł

Komplet fotokomórek SLIM z synchronizacją



FIFTHY/24 265,00 zł

Lampa LED 24V z wbudowanym wzmacniaczem antenowym, w kolorze białym lub pomarańczowym



CFT500 310,00 zł

Komplet kolumienek do fotokomórek R90 H=500 mm



CFT501 440,00 zł

Komplet kolumienek do fotokomórek R90 H=1000 mm



CRA50/M90 165,00 zł

Kolumienka do fotokomórek z serii M90 - 50 cm



Sterowanie radiowe, Zoolock

str. 252



Fotokomórki i kolumienki

str. 256



Lampy ostrzegawcze

str. 258



Klawiatury kodowe i przełączniki

str. 260



Systemy solarne, moduły GSM i Wi-Fi

str. 262

Centrale sterujące | akumulatory



B70/2ML/BOX 1.700,00 zł

Centrala sterująca 2 silnikami bezszczotkowymi 24 V AC, do automatów bram rozwiernych, w obudowie



B71/BC/INT 640,00 zł

Zestaw akumulatorów (2x12 V DC ; 1,2Ah) i karta ładowania do centrali B70/2ML/BOX na 24 V AC, w obudowie

BE20/200/HS

HIGH SPEED

ROGER BRUSHLESS

Napęd z silnikiem bezszczotkowym 36 V AC

Wytrzymały, cichy i precyzyjny napęd do bram rozwiernych.

- High Speed
- ECO
- Intensywne użycie
- Brushless
- Enkoder cyfrowy
- Niskie napięcie



Opis produktu

Napęd z silnikiem 36 V AC, do bram rozwiernych o max długości skrzydła 2,5 m, regulowanymi uchwytem przykręcanym do słupków oraz uchwytem mocowania do skrzydła

Cena netto:

1.870,00 zł

- Silnik bezszczotkowy HIGH SPEED 36 V AC
- Użycie superintensywne - 1000 cykli na dobę
- Ogranicznik mechaniczny na otwieranie i zamykanie
- Czas otwarcia do 90° 10-15s
- Przekładnia ze stopów metali, bez plastiku, bez teflonu, bez nylonu
- Rozblokowanie napędu zabezpieczone kluczem spersonalizowanym
- Cyfrowa centrala sterująca bez przekaźników
- Wysoka kultura pracy
- Bardzo niskie zużycie energii
- Skok śruby 400 mm

Przejdź do zestawu | Przejdź do akcesoriów | Wróć do spisu treści

Dane techniczne	BE20/200/HS
Zasilanie sieciowe	230 V AC - 50 Hz
Zasilanie silnika	36 V AC
Moc znamionowa	200 W
Częstotliwość użytkowania	Intensywne
Siła	100 -2200 N
Temperatura pracy	-20°C / +55°C
Stopień ochrony	IP44
Typ motoreduktora	Nieodwracalny
Prędkość	3 cm/s
Czas otwierania do 90°	10-15 s
Skok	400 mm
Wyłączniki krańcowe	Ograniczniki mechaniczne na otwarcie i zamknięcie
Centrala sterująca	EDGE1
Enkoder	Cyfrowy enkoder natywny SENSORLESS 48 impulsów na obrót
Ilość cykli na dobę	1000
Waga produktu zapakowanego	8 kg

Wymiary i instalacja

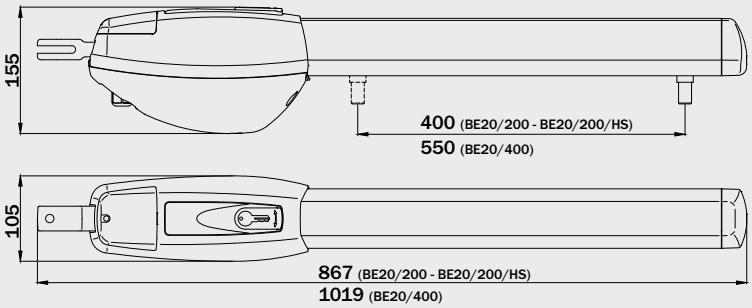

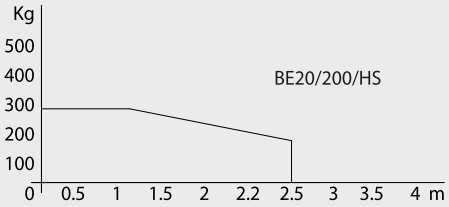

Przykład instalacji

A	110	110	120	120	130	150	150	150	160	160
B	180	210	150	200	130	130	150	200	150	160
C (max)	100	100	100	100	100	100	100	100	100	100
D (max)	770	770	770	770	770	770	770	770	770	770
E	92	92	92	92	92	92	92	92	92	92
α	100°	95°	105°	100°	105°	120°	110°	100°	105°	100°

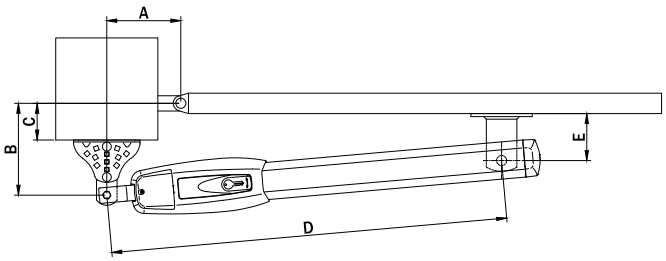

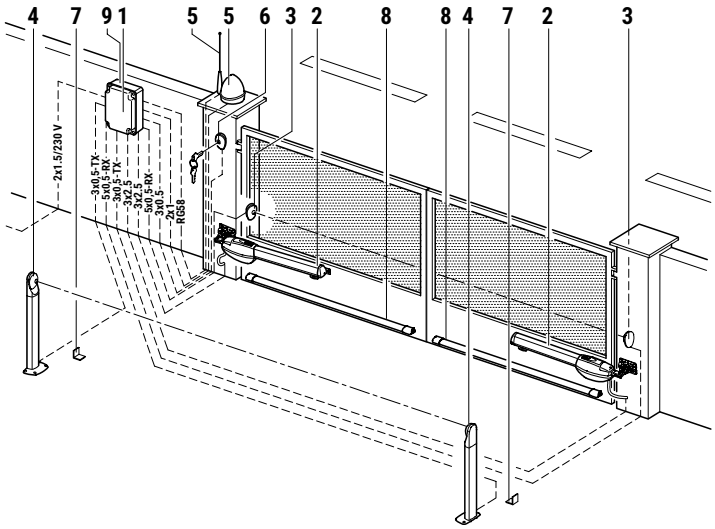

1	EDGE1	H07RN-F 2x1,5 mm2
2	BE20/200/HS	3x2,5 mm² (max 10 m) / 3x4 mm² (max 30 m)
3	Fotokomórka F4ES/F4S - TX	3x0,5 mm2 (max 20 m)
	Fotokomórka F4ES/F4S - RX	5x0,5 mm2 (max 20 m)
4	Fotokomórka F4ES/F4S - TX	3x0,5 mm2 (max 20 m)
	Fotokomórka F4ES/F4S - RX	5x0,5 mm2 (max 20 m)
5	Lampa FIFTHY/24	2x1 mm2 (max 10 m)
	Antena	50 Ohm RG58 (max 10 m)
6	Przełącznik kluczykowy R85/60	3x0,5 mm2 (max 20 m)
	Klawiatura H85/TTD - H85/TDS	2x0,5 mm2 (max 30 m)

ZESTAWY Z BE20/200/HS

HIGH SPEED

ROGER BRUSHLESS

Zestaw Roger Technology KIT BE20/211/HS to zaawansowane rozwiązanie przeznaczone do automatyzacji bram skrzydłowych, wykorzystujące nowoczesną technologię cyfrową z silnikami bezszczotkowymi.

Technologia brushless zapewnia wysoką wydajność pracy, precyzyjne sterowanie oraz płynny i cichy ruch skrzydeł bramy. System został zaprojektowany z myślą o intensywnej eksploatacji, dzięki czemu doskonale sprawdzi się zarówno w instalacjach prywatnych, jak i w obiektach o zwiększonej częstotliwości użytkowania. Solidna konstrukcja oraz zastosowanie trwałych komponentów gwarantują odporność na zużycie oraz długotrwałe i niezawodne działanie urządzenia.

Zaawansowany system sterowania umożliwia łatwą konfigurację oraz komfortową obsługę w codziennym użytkowaniu. To nowoczesne i wydajne rozwiązanie dla użytkowników poszukujących niezawodnej automatyki do bram skrzydłowych o wysokiej kulturze pracy.



Zestaw prezentowany na zdjęciu: KIT BE20/211/HS/L

Zestawy BE20/200/HS

KIT BE20/211/HS/L

KIT LIGHT z napędami **z silnikami bezszczotkowymi HIGH SPEED 36 V AC**, do bram rozwiernych **o max długościach skrzydeł 2,5 m + 2,5 m**, ogranicznikami mechancznymi, regulowanymi uchwytami przykręcanymi do słupków oraz uchwytami mocowania do skrzydeł, piloty 2-kanałowe (2 szt.), komplet fotokomórek.

2 szt.	**BE20/200/HS**	napęd
1 szt.	**EDGE1/BOX**	centrala sterująca z radioodbiornikiem
2 szt.	**E80/TX52R/2**	pilot 2-kanałowy*
1 szt.	**R90/F4ES**	komplet fotokomórek**

Cena netto:
4.730,00 zł

Szczegóły produktu BE20/200/HS:
str. 108

KIT BE20/211/HS/F

KIT FULL z napędami **z silnikami bezszczotkowymi HIGH SPEED 36 V**, do bram rozwiernych **o max długościach skrzydeł 2,5 m + 2,5 m** z ogranicznikami mechanicznymi, regulowanymi uchwytami przykręcanymi do słupków oraz uchwytami mocowania do skrzydeł, piloty 2-kanałowe (2 szt.), komplet fotokomórek oraz lampa z wbudowanym wzmacniaczem antenowym.

2 szt.	**BE20/200/HS**	napęd
1 szt.	**EDGE1/BOX**	centrala sterująca z radioodbiornikiem
2 szt.	**E80/TX52R/2**	pilot 2-kanałowy*
1 szt.	**R90/F4ES**	komplet fotokomórek**
1 szt.	**FIFTHY/24**	lampa w kolorze białym***

Cena netto:
4.960,00 zł

* możliwość wymiany pilotów E80/TX52R/2 na Synus/2 lub T80/TX2 bez dopłaty lub na piloty E80/TX54R/2 za dopłatą 30 zł netto
** możliwość wymiany fotokomórek R90/F4ES na fotokomórki obrotowe M90/F4ES0 za dopłatą 100 zł netto
*** możliwość wyboru lampy FIFTHY/24 lub FIFTHY/24/OR (w kolorze pomarańczowym)

Akcesoria dedykowane



E80/TX52R/2 100,00 zł

2-kanałowy pilot kopiujący z kodem stałym



E80/TX54R/2 115,00 zł

4-kanałowy pilot kopiujący z kodem stałym



SYNUS/2 100,00 zł

2-kanałowy pilot kopiujący z kodem stałym/zmiennym



T80/TX2 100,00 zł

2-kanałowy pilot kopiujący z kodem stałym/zmiennym



R90/F4ES 270,00 zł

Komplet fotokomórek z synchronizacją



M90/F4ESO 340,00 zł

Komplet fotokomórek obrotowych z synchronizacją



M90/F4ES 320,00 zł

Komplet fotokomórek SLIM z synchronizacją



FIFTHY/24 265,00 zł

Lampa LED 24V z wbudowanym wzmacniaczem antenowym, w kolorze białym lub pomarańczowym



CFT500 310,00 zł

Komplet kolumienek do fotokomórek R90 H=500 mm



CFT501 440,00 zł

Komplet kolumienek do fotokomórek R90 H=1000 mm



CRA50/M90 165,00 zł

Kolumienka do fotokomórek z serii M90 - 50 cm



Sterowanie radiowe, Zoolock

str. 252



Fotokomórki i kolumienki

str. 256



Lampy ostrzegawcze

str. 258



Klawiatury kodowe i przełączniki

str. 260



Systemy solarne, moduły GSM i Wi-Fi

str. 262

Centrale sterujące | akumulatory



EDGE1/BOX 2.090,00 zł

Centrala sterująca 2 silnikami bezszczotkowymi 36 V AC, do automatów bram rozwiernych



B71/BCHP/EXT 1.100,00 zł

Zestaw akumulatorów (2x12V; 4,5 Ah) i karta ładowania do centrali EDGE1 w obudowie

BE20/400

Napęd z silnikiem bezszczotkowym 36 V AC

Wytrzymały, cichy i precyzyjny napęd do bram rozwiernych.

Intensywne użycie **Brushless** **ECO**

Enkoder cyfrowy **Niskie napięcie**



Opis produktu

Napęd z silnikiem bezszczotkowym 36 V AC, do pracy bardzo intensywnej, do bram rozwiernych o max długości skrzydła 4 m z ogranicznikami mechanicznymi, regulowanym uchwytem przykręcanym do słupków oraz uchwytem mocowania do skrzydła

- Silnik bezszczotkowy 36 V AC
- Użycie superintensywne 800 cykli na dobę
- Ogranicznik mechaniczny na otwieranie i zamykanie
- Przekładnia ze stopów metali, bez plastiku, bez teflonu, bez nylonu
- Rozblokowanie napędu zabezpieczone kluczem spersonalizowanym
- Cyfrowa centrala sterująca bez przekaźników
- Wysoka kultura pracy
- Bardzo niskie zużycie energii
- Skok śruby 550 mm

Cena netto:

2.250,00 zł

Przejdź do zestawu Przejdź do akcesoriów Wróć do spisu treści

Dane techniczne	BE20/400
Zasilanie sieciowe	230 V AC - 50 Hz
Zasilanie silnika	36 V AC
Moc znamionowa	200 W
Częstotliwość użytkowania	Intensywne
Siła	100 -2800 N
Temperatura pracy	-20°C / +55°C
Stopień ochrony	IP44
Typ motoreduktora	Nieodwracalny
Prędkość	1 - 1,66 cm/s
Czas otwierania do 90°	17-26 s
Skok	550 mm
Wyłączniki krańcowe	Ograniczniki mechaniczne na otwarcie i zamknięcie
Centrala sterująca	EDGE1
Enkoder	Cyfrowy enkoder natywny SENSORLESS 48 impulsów na obrót
Ilość cykli na dobę	1000
Waga produktu zapakowanego	8,5 kg

Wymiary i instalacja

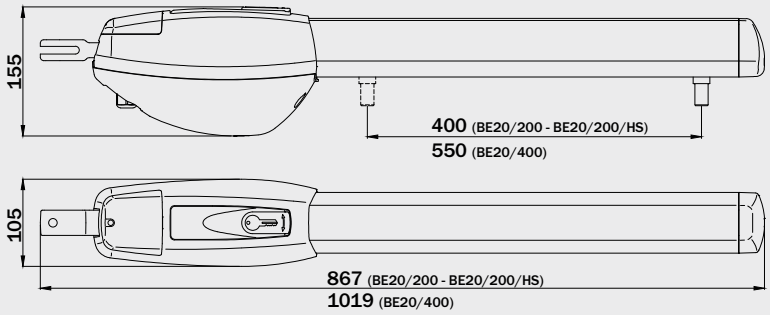

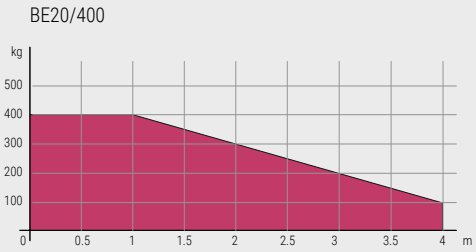

Przykład instalacji

A	120	120	150	150	170	170	200	200	220	220
B	180	200	180	220	200	270	200	240	180	200
C (max)	150	150	150	150	150	150	150	150	150	150
D (max)	922	922	922	922	922	922	922	922	922	922
E	125	125	125	125	125	125	125	125	125	145
α	100°	95°	105°	100°	105°	110°	100°	110°	110°	115°

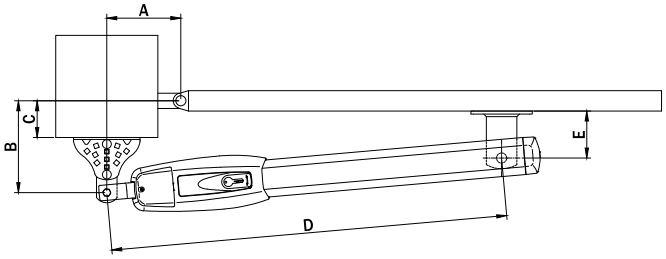

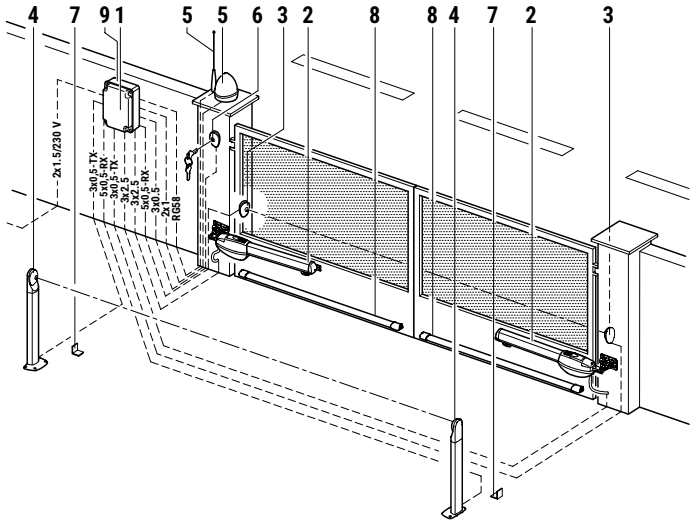

1	EDGE1	H07RN-F 2x1,5 mm2
2	BE20/400	3x2,5 mm² (max 10 m) / 3x4 mm² (max 30 m)
3	Fotokomórka F4ES/F4S - TX	3x0,5 mm2 (max 20 m)
	Fotokomórka F4ES/F4S - RX	5x0,5 mm2 (max 20 m)
4	Fotokomórka F4ES/F4S - TX	3x0,5 mm2 (max 20 m)
	Fotokomórka F4ES/F4S - RX	5x0,5 mm2 (max 20 m)
5	Lampa FIFTHY/24	2x1 mm2 (max 10 m)
	Antena	50 Ohm RG58 (max 10 m)
6	Przełącznik kluczykowy R85/60	3x0,5 mm2 (max 20 m)
	Klawiatura H85/TTD - H85/TDS	2x0,5 mm2 (max 30 m)

ZESTAWY Z BE20/400

Zestaw Roger Technology KIT BE20/410 to nowoczesne rozwiązanie przeznaczone do automatyzacji bram skrzydłowych, wykorzystujące zaawansowaną technologię cyfrową z silnikami bezszczotkowymi.

Zastosowanie technologii brushless zapewnia wysoką wydajność działania, precyzyjne sterowanie oraz płynny i cichy ruch skrzydeł bramy podczas codziennej eksploatacji. System został zaprojektowany z myślą o intensywnym użytkowaniu, dlatego sprawdzi się zarówno w instalacjach prywatnych, jak i w obiektach o zwiększonej częstotliwości użytkowania. Solidna konstrukcja oraz wysokiej jakości komponenty gwarantują odporność na zużycie oraz długotrwałe i niezawodne działanie urządzenia.

Zaawansowany system sterowania umożliwia wygodną konfigurację oraz intuicyjną obsługę w codziennym użytkowaniu. To funkcjonalne i wydajne rozwiązanie dla użytkowników poszukujących nowoczesnej automatyki do bram skrzydłowych.



Przykładowa kompletacja prezentowany na zdjęciu: KIT BE20/410/L

Zestawy BE20/400

KIT BE20/410/L

KIT LIGHT z napędami **z silnikami bezszczotkowymi 36 V AC** do bram rozwiernych **o max długościach skrzydeł 4 m+4 m**, z ogranicznikami mechanicznymi, regulowanymi uchwytami przykręcanymi do słupków oraz uchwytami mocowania do skrzydeł, piloty 2-kanałowe (2 szt.), komplet fotokomórek.

2 szt.	**BE20/400**	napędy
1 szt.	**EDGE1/BOX**	centrala sterująca z radioodbiornikiem
2 szt.	**SYNUS/2**	pilot 2-kanałowy*
1 szt.	**R90/F4ES**	komplet fotokomórek**

Cena netto:
5.400,00 zł

Szczegóły produktu BE20/400:
str. 112

KIT BE20/410/F

KIT FULL z napędami **z silnikami bezszczotkowymi 36 V AC** do bram rozwiernych **o max długościach skrzydeł 4 m + 4 m** z ogranicznikami mechanicznymi, regulowanymi uchwytami do przykręcenia do słupków oraz uchwytami mocowania do skrzydeł, piloty 2-kanałowe (2 szt.), komplet fotokomórek oraz lampa z wbudowanym wzmacniaczem antenowym.

2 szt.	**BE20/400**	napędy
1 szt.	**EDGE1/BOX**	centrala sterująca z radioodbiornikiem
2 szt.	**SYNUS/2**	pilot 2-kanałowy*
1 szt.	**R90/F2E4**	komplet fotokomórek**
1 szt.	**FIFTHY/24**	lampa w kolorze białym***

Cena netto:
5.630,00 zł

* możliwość wymiany pilotów Synus/2 na E80/TX52R/2 lub T80/TX2 bez dopłaty lub na piloty E80/TX54R/2 za dopłatą 30 zł netto
** możliwość wymiany fotokomórek R90/F4ES na fotokomórki obrotowe M90/F4ES0 za dopłatą 100 zł netto
*** możliwość wyboru lampy FIFTHY/24 lub FIFTHY/24/OR (w kolorze pomarańczowym)

Akcesoria dedykowane



E80/TX52R/2 100,00 zł

2-kanałowy pilot kopiujący z kodem stałym



E80/TX54R/2 115,00 zł

4-kanałowy pilot kopiujący z kodem stałym



SYNUS/2 100,00 zł

2-kanałowy pilot kopiujący z kodem stałym/zmiennym



T80/TX2 100,00 zł

2-kanałowy pilot kopiujący z kodem stałym/zmiennym



R90/F4ES 270,00 zł

Komplet fotokomórek z synchronizacją



M90/F4ESO 340,00 zł

Komplet fotokomórek obrotowych z synchronizacją



M90/F4ES 320,00 zł

Komplet fotokomórek SLIM z synchronizacją



FIFTHY/24 265,00 zł

Lampa LED 24V z wbudowanym wzmacniaczem antenowym, w kolorze białym lub pomarańczowym



R90/F4ES 270,00 zł

Komplet fotokomórek z synchronizacją



R90/F4ES 270,00 zł

Komplet fotokomórek z synchronizacją



CFT500 310,00 zł

Komplet kolumienek do fotokomórek R90 H=500 mm



CFT501 440,00 zł

Komplet kolumienek do fotokomórek R90 H=1000 mm



CRA50/M90 165,00 zł

Kolumienka do fotokomórek z serii M90 - 50 cm



Sterowanie radiowe, Zoolock

str. 252



Fotokomórki i kolumienki

str. 256



Lampy ostrzegawcze

str. 258



Klawiatury kodowe i przełączniki

str. 260



Systemy solarne, moduły GSM i Wi-Fi

str. 262

Centrale sterujące | akumulatory



EDGE1/BOX 2.090,00 zł

Centrala sterująca 2 silnikami bezszczotkowymi 36 V AC, do automatów bram rozwiernych



B71/BCHP/EXT 1.100,00 zł

Zestaw akumulatorów (2x12V; 4,5 Ah) i karta ładowania do centrali EDGE1 w obudowie

MONOS4

Napęd z silnikiem bezszczotkowym 24 V AC

Niezawodne, wydajne i sprawdzone napędy do bram rozwiernych.

Intensywne użycie **Brushless**

ECO **Enkoder cyfrowy** **Niskie napięcie**



Opis produktu

Napęd z silnikiem 24 V AC, do bram rozwiernych o max długości skrzydeł 4 m + 4 m, regulowanym uchwytem do przykręcenia do słupka oraz uchwytem mocowania do skrzydła

- Napęd elektromechaniczny
- Silnik bezszczotkowy 24 V AC
- Do pracy intensywnej – 700 cykli/dobę
- Przekładnia ze stopów metali bez plastiku, bez teflonu, bez nylonu
- Rozblokowanie napędu zabezpieczone kluczem spersonalizowanym
- Zarządzanie enkoderem cyfrowym
- Siła ciągu 2200 N
- Wysoka kultura pracy
- Niskie zużycie energii

Cena netto:

1.550,00 zł

Przejdź do zestawu Przejdź do akcesoriów Wróć do spisu treści

Dane techniczne	MONOS4
Zasilanie sieciowe	230 V AC - 50 Hz
Zasilanie silnika	24 V AC
Moc znamionowa	200 W
Częstotliwość użytkowania	Intensywne
Siła	2200 N
Temperatura pracy	-20°C / +55°C
Stopień ochrony	IP44
Typ motoreduktora	Nieodwracalny
Prędkość	2,1 - 1,14 cm/s
Czas otwierania do 90°	19-35 s
Ochrona termiczna silnika	-
Skok	400 mm
Wyłączniki krańcowe	-
Centrala sterująca	B70/2ML
Enkoder	Cyfrowy enkoder natywny SENSORLESS 48 impulsów na obrót
Ilość cykli na dobę	700
Waga produktu zapakowanego	7 kg

Wymiary i instalacja

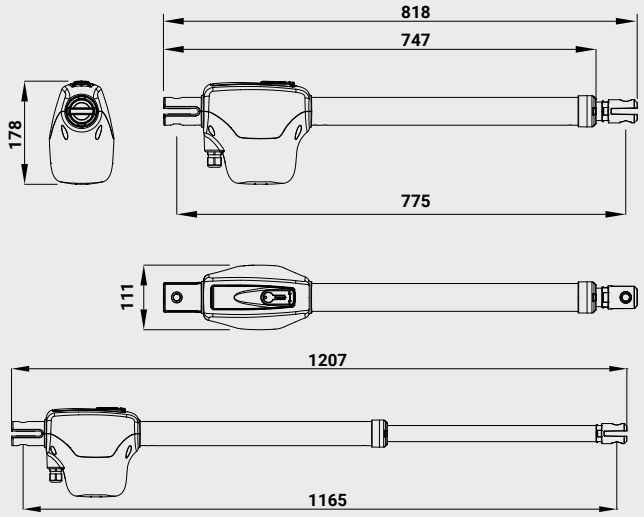

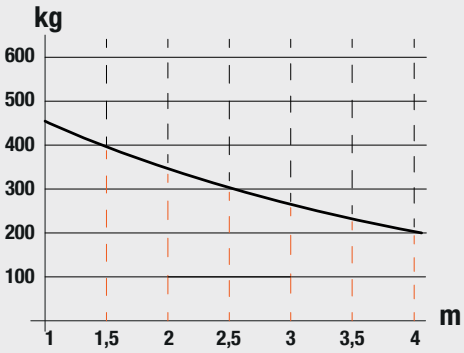

Przykład instalacji

A	110	110	120	120	130	150	150	150	160	160
B	180	210	150	200	130	130	150	200	150	150
C	57	87	27	77	7	7	27	77	27	37
D (min)	870	840	893	839	893	860	840	796	817	817
D (max)	1175	1175	1175	1175	1175	1175	1175	1175	1175	1175
E	50	50	50	50	50	50	50	50	50	50
F	80	80	80	80	80	80	80	80	80	80
α (max)	95°	95°	95°	95°	100°	105°	105°	100°	110°	105°

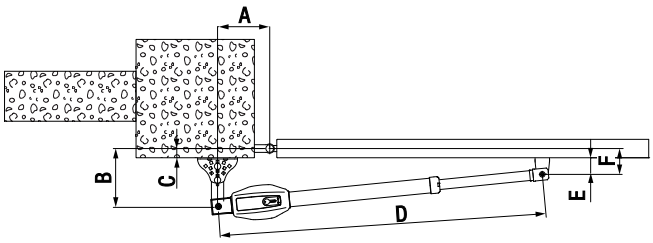

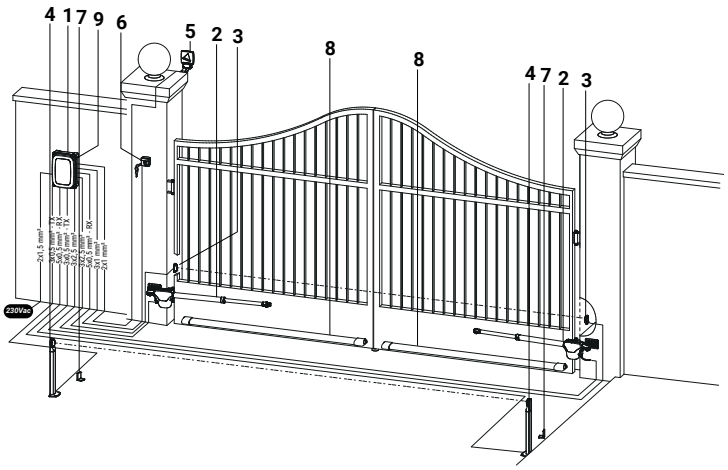

1	B70/2ML	H07RN-F 2x1,5 mm²
2	MONOS4	3x2,5 mm² (max 10 m) / 3x4 mm² (max 30 m)
3	Fotokomórka F4ES/F4S - TX	3x0,5 mm² (max 20 m)
	Fotokomórka F4ES/F4S - RX	5x0,5 mm² (max 20 m)
4	Fotokomórka F4ES/F4S - TX	3x0,5 mm² (max 20 m)
	Fotokomórka F4ES/F4S - RX	5x0,5 mm² (max 20 m)
5	Lampa FIFTHY/24	2x1 mm² (max 10 m)
	Antena	50 Ohm RG58 (max 10 m)
6	Przełącznik kluczykowy R85/60	3x0,5 mm² (max 20 m)
	Klawiatura H85/TTD - H85/TDS	2x0,5 mm² (max 30 m)

ZESTAWY Z MONOS4

Zestaw Roger Technology KIT MONOS4 to nowoczesne rozwiązanie przeznaczone do automatyzacji bram skrzydłowych, wykorzystujące sprawdzoną technologię zasilania 24V AC.

System został zaprojektowany z myślą o płynnej i niezawodnej pracy w codziennym użytkowaniu, zapewniając komfort obsługi oraz wysoki poziom bezpieczeństwa podczas eksploatacji. Napęd doskonale sprawdzi się zarówno w instalacjach prywatnych, jak i w obiektach o umiarkowanej intensywności użytkowania. Solidna konstrukcja oraz zastosowanie trwałych komponentów gwarantują odporność na zużycie oraz długotrwałe działanie urządzenia.

Przemyślana budowa umożliwia sprawny montaż oraz wygodną obsługę, zapewniając użytkownikowi niezawodność i komfort użytkowania. To funkcjonalne rozwiązanie dla osób poszukujących sprawdzonej automatyki do bram skrzydłowych.



Zestaw prezentowany na zdjęciu: KIT MONOS4/L

Zestawy MONOS4

KIT MONOS4/L

KIT LIGHT z napędami **z silnikami bezszczotkowymi 24 V AC** do bram rozwiernych **o max długościach skrzydeł 4 m+4 m**, regulowanymi uchwytami do przykręcenia do słupków oraz uchwytami mocowania do skrzydeł, piloty 2-kanałowe (2 szt.) oraz komplet fotokomórek.

	2 szt.	**MONOS4**	napędy
	1 szt.	**B70/2ML/BOX**	centrala sterująca z radioodbiornikiem
	2 szt.	**E80/TX52R/2**	pilot 2-kanałowy*
	1 szt.	**R90/F4ES**	komplet fotokomórek**

Cena netto:
3.900,00 zł

KIT MONOS4/F

KIT FULL z napędami **z silnikami bezszczotkowymi 24 V AC** do bram rozwiernych **o max długościach skrzydeł 4 m+4 m**, regulowanymi uchwytami do przykręcenia do słupków oraz uchwytami mocowania do skrzydeł, piloty 2-kanałowe (2 szt.), komplet fotokomórek oraz lampa z wbudowanym wzmacniaczem antenowym.

	2 szt.	**MONOS4**	napędy
	1 szt.	**B70/2ML/BOX**	centrala sterująca z radioodbiornikiem
	2 szt.	**E80/TX52R/2**	pilot 2-kanałowy*
	1 szt.	**R90/F4ES**	komplet fotokomórek**
	1 szt.	**FIFTHY/24**	lampa w kolorze białym***

Cena netto:
4.130,00 zł

Szczegóły produktu MONOS4:
str. 116

* możliwość wymiany pilotów E80/TX52R/2 na Synus/2 lub T80/TX2 bez dopłaty lub na piloty E80/TX54R/2 za dopłatą 30 zł netto
** możliwość wymiany fotokomórek R90/F4ES na fotokomórki obrotowe M90/F4ES0 za dopłatą 100 zł netto
*** możliwość wyboru lampy FIFTHY/24 lub FIFTHY/24/OR (w kolorze pomarańczowym)

Akcesoria dedykowane



HT420 230,00 zł

Osłona tłoka



KT248 150,00 zł

Wspornik uchwytu



E80/TX52R/2 100,00 zł

2-kanałowy pilot kopiujący z kodem stałym



E80/TX54R/2 115,00 zł

2-kanałowy pilot kopiujący z kodem stałym



SYNUS/2 100,00 zł

2-kanałowy pilot kopiujący z kodem stałym/zmiennym



T80/TX2 100,00 zł

2-kanałowy pilot kopiujący z kodem stałym/zmiennym



R90/F4ES 270,00 zł

Komplet fotokomórek z synchronizacją



M90/F4ES 320,00 zł

Komplet fotokomórek SLIM z synchronizacją



M90/F4ESO 340,00 zł

Komplet fotokomórek obrotowych z synchronizacją



FIFTHY/24 265,00 zł

Lampa LED 24V z wbudowanym wzmacniaczem antenowym, w kolorze białym lub pomarańczowym



CFT500 310,00 zł

Komplet kolumienek do fotokomórek R90 H=500 mm



CFT501 440,00 zł

Komplet kolumienek do fotokomórek R90 H=1000 mm



CRA50/M90 165,00 zł

Kolumienka do fotokomórek z serii M90 - 50 cm



Sterowanie radiowe, Zoolock

str. 252



Fotokomórki i kolumienki

str. 256



Lampy ostrzegawcze

str. 258



Klawiatury kodowe i przełączniki

str. 260



Systemy solarne, moduły GSM i Wi-Fi

str. 262

Centrale sterujące | akumulatory



B70/2ML/BOX 1.700,00 zł

Centrala sterująca 2 silnikami bezszczotkowymi 24 V AC, do automatów bram rozwiernych, w obudowie



B71/BC/INT 640,00 zł

Zestaw akumulatorów (2x12 V DC ; 1,2Ah) i karta ładowania do centrali B70/2ML/BOX na 24 V AC w obudowie

MONOS4/220

Napęd z silnikiem asynchronicznym 230 V AC

Niezawodne, wydajne i sprawdzone napędy do bram rozwiernych.

230V AC

ECO



Opis produktu

Napęd z silnikiem 230 V AC, do bram rozwiernych o max długości skrzydła 4 m, regulowanym uchwytem do przykręcenia do słupka oraz uchwytem mocowania do skrzydła

- Silnik 230 V AC
- Intensywność 30%
- Przekładnia ze stopów metali, bez plastiku, bez teflonu, bez nylonu
- Rozblokowanie napędu zabezpieczone kluczem spersonalizowanym
- Wysoka kultura pracy
- Skok śruby 400 mm

Cena netto:
1.450,00 zł

Przejdź do zestawu Przejdź do akcesoriów Wróć do spisu treści

Dane techniczne	MONOS4/220
Zasilanie sieciowe	230 V AC - 50 Hz
Zasilanie silnika	230 V AC
Moc znamionowa	200 W
Częstotliwość użytkowania	30%
Siła	2400 N
Temperatura pracy	-20°C / +55°C
Stopień ochrony	IP44
Typ motoreduktora	Nieodwracalny
Prędkość	1,66 cm/s
Czas otwierania do 90°	24 s
Ochrona termiczna silnika	140°C
Skok	400 mm
Wyłączniki krańcowe	-
Centrala sterująca	H70/200AC
Enkoder	-
Ilość cykli na dobę	-
Waga produktu zapakowanego	8,5 kg

Wymiary i instalacja

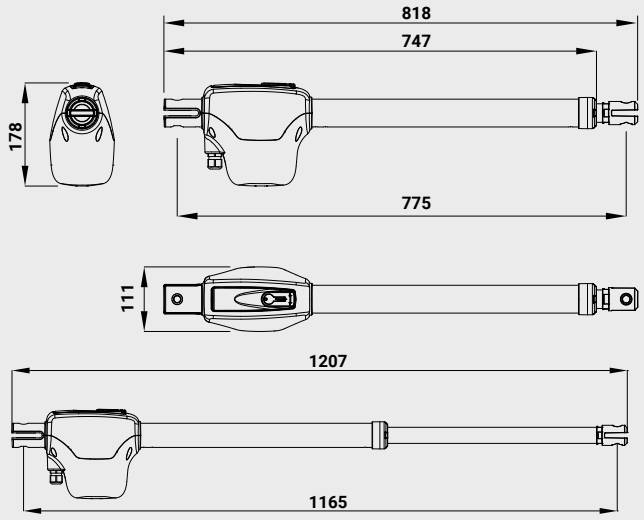

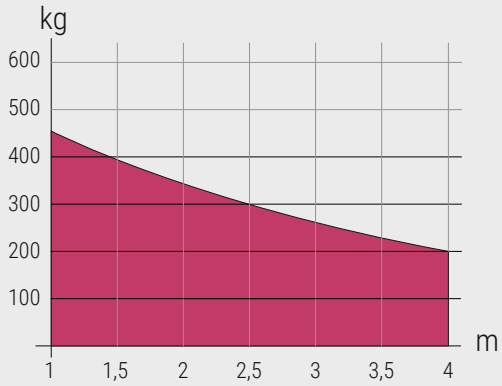

Przykład instalacji

A	110	110	120	120	130	150	150	150	160	160
B	180	210	150	200	130	130	150	200	150	150
C	57	87	27	77	7	7	27	77	27	37
D (min)	870	840	893	839	893	860	840	796	817	817
D (max)	1175	1175	1175	1175	1175	1175	1175	1175	1175	1175
E	50	50	50	50	50	50	50	50	50	50
F	80	80	80	80	80	80	80	80	80	80
α (max)	95°	95°	95°	95°	100°	105°	105°	100°	110°	105°

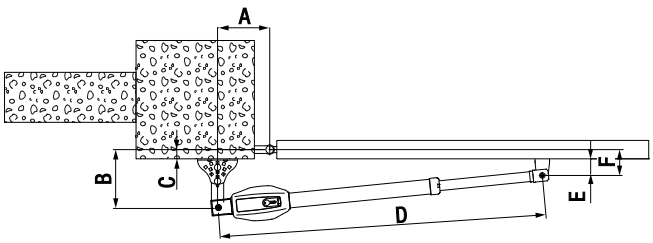

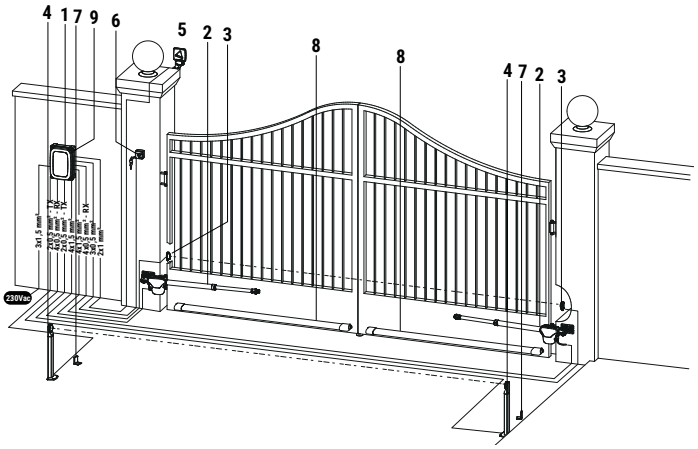

1	H70/200AC	H07RN-F 3x1,5 mm2
2	MONOS4/220	4x1,5 mm² (max 20 m)
3	Fotokomórka F2ES/F2S - TX	2x0,5 mm2 (max 20 m)
	Fotokomórka F2ES/F2S - RX	4x0,5 mm2 (max 20 m)
4	Fotokomórka F2ES/F2S - TX	2x0,5 mm2 (max 20 m)
	Fotokomórka F2ES/F2S - RX	4x0,5 mm2 (max 20 m)
5	Lampa FIFTHY/230	2x1 mm2 (max 10 m)
	Antena	50 Ohm RG58 (max 10 m)
6	Przełącznik kluczykowy R85/60	3x0,5 mm2 (max 20 m)
	Klawiatura H85/TTD - H85/TDS	2x0,5 mm2 (max 30 m)

ZESTAWY Z MONOS4/220

Zestaw Roger Technology KIT MONOS4/220 to funkcjonalne rozwiązanie przeznaczone do automatyzacji bram skrzydłowych, wykorzystujące sprawdzoną technologię zasilania 230V AC.

System został zaprojektowany z myślą o niezawodnej i płynnej pracy w codziennym użytkowaniu, zapewniając wysoki komfort obsługi oraz odpowiedni poziom bezpieczeństwa podczas eksploatacji. Napęd doskonale sprawdzi się zarówno w instalacjach prywatnych, jak i w obiektach o umiarkowanej intensywności użytkowania.

Solidna konstrukcja oraz wysokiej jakości komponenty gwarantują trwałość i odporność na działanie czynników atmosferycznych. Przemyślana budowa ułatwia montaż oraz codzienną obsługę, zapewniając użytkownikowi wygodę i niezawodne działanie systemu. To praktyczne rozwiązanie dla osób poszukujących sprawdzonej automatyki do bram skrzydłowych.



Zestaw prezentowany na zdjęciu: KIT MONOS/220/L

Zestawy MONOS4/220

KIT MONOS4/220/L

KIT LIGHT z napędami **z silnikami 230 V AC** do bram rozwiernych **o max długościach skrzydeł 4 m+4 m**, regulowanymi uchwytami do przykręcenia do słupków oraz uchwytami mocowania do skrzydeł, piloty 2-kanałowe (2 szt.) oraz komplet fotokomórek.

	2 szt.	**MONOS4/220**	napędy
	1 szt.	**H70/200AC/BOX**	centrala sterująca
	1 szt.	**H93/RX2LP/I**	radioodbiornik
	1 szt.	**R90/F2ES**	komplet fotokomórek*
	2 szt.	**E80/TX52R/2**	pilot 2-kanałowy**

Cena netto:
3.560,00 zł

Szczegóły produktu MONOS4/220:
str. 120

KIT MONOS4/220/F

KIT FULL z napędami **z silnikami 230 V AC** do bram rozwiernych **o max długościach skrzydeł 4 m+4 m**, regulowanymi uchwytami do przykręcenia do słupków oraz uchwytami mocowania do skrzydeł, piloty 2-kanałowe (2 szt.), komplet fotokomórek oraz lampa z wbudowanym wzmacniaczem antenowym.

	2 szt.	**MONOS4/220**	napędy
	1 szt.	**H70/200AC/BOX**	centrala sterująca
	1 szt.	**H93/RX2LP/I**	radioodbiornik
	2 szt.	**E80/TX52R/2**	pilot 2-kanałowy**
	1 szt.	**R90/F2ES**	komplet fotokomórek*
	1 szt.	**FIFTHY/230**	lampa w kolorze białym***

Cena netto:
3.790,00 zł

* możliwość wymiany fotokomórek R90/F2ES na fotokomórki obrotowe M90/F2ES0 za dopłatą 100 zł netto
** możliwość wymiany pilotów E80/TX52R/2 na Synus/2 lub T80/TX2 bez dopłaty lub na piloty E80/TX54R/2 za dopłatą 30 zł netto
*** możliwość wyboru lampy FIFTHY/230 lub FIFTHY/230/OR (w kolorze pomarańczowym)

Akcesoria dedykowane



HT420 230,00 zł

Osłona tłoka



KT248 150,00 zł

Wspornik uchwytu



E80/TX52R/2 100,00 zł

2-kanałowy pilot kopiujący z kodem stałym



E80/TX54R/2 115,00 zł

2-kanałowy pilot kopiujący z kodem stałym



SYNUS/2 100,00 zł

2-kanałowy pilot kopiujący z kodem stałym/zmiennym



T80/TX2 100,00 zł

2-kanałowy pilot kopiujący z kodem stałym/zmiennym



R90/F2ES 200,00 zł

Komplet fotokomórek



M90/F2ES 260,00 zł

Komplet fotokomórek SLIM



M90/F2ESO 290,00 zł

Komplet fotokomórek obrotowych



FIFTHY/230 265,00 zł

Lampa LED 230V z wbudowanym wzmacniaczem antenowym, w kolorze białym lub pomarańczowym



CFT500 310,00 zł

Komplet kolumienek do fotokomórek R90 H=500 mm



CFT501 440,00 zł

Komplet kolumienek do fotokomórek R90 H=1000 mm



CRA50/M90 165,00 zł

Kolumienka do fotokomórek z serii M90 - 50 cm



Sterowanie radiowe, Zoolock

str. 252



Fotokomórki i kolumienki

str. 256



Lampy ostrzegawcze

str. 258



Klawiatury kodowe i przełączniki

str. 260



Systemy solarne, moduły GSM i Wi-Fi

str. 262

Centrale sterujące



H70/200AC/BOX 1.140,00 zł

Centrala sterująca 2 silnikami 230 V AC, do automatów bram rozwiernych, w obudowie

SMARTY4/HS

HIGH SPEED

ROGER BRUSHLESS

Napęd z silnikiem bezszczotkowym 36 V AC

Silne napędy do pełnych bram rozwiernych.



- High Speed
- ECO
- Intensywne użycie
- Brushless
- Enkoder cyfrowy
- Niskie napięcie

Opis produktu

Napęd z silnikiem bezszczotkowym HIGH SPEED 36 V AC do pracy bardzo intensywnej, do bram skrzydłowych o max długości skrzydła 4 m, ogranicznikami mechanicznymi, regulowanym uchwytem przykręcanym do słupków oraz uchwytem mocowania do skrzydła

- Silnik bezszczotkowy 36 V AC
- Użycie superintensywne - 1000 cykli na dobę
- Ogranicznik mechaniczny na otwieranie i zamykanie
- Przekładnia ze stopów metali, bez plastiku, bez teflonu, bez nylonu
- Rozblokowanie napędu zabezpieczone kluczem spersonalizowanym
- Cyfrowa centrala sterująca bez przekaźników
- Siła 4500 N
- Do pełnych skrzydeł
- Wysoka kultura pracy
- Bardzo niskie zużycie energii

Cena netto:

3.590,00 zł

Przejdź do zestawu | Przejdź do akcesoriów | Wróć do spisu treści

Dane techniczne	SMARTY4/HS
Zasilanie sieciowe	230 V AC - 50 Hz
Zasilanie silnika	36 V AC
Moc znamionowa	200 W
Częstotliwość użytkowania	Intensywne
Siła	600-4500 N
Temperatura pracy	-20°C / +55°C
Stopień ochrony	IP44
Typ motoreduktora	Nieodwracalny
Prędkość	2-1 cm/s
Czas otwierania do 90°	15-25 s
Skok	370 mm
Wyłączniki krańcowe	Ograniczniki mechaniczne na otwarcie i zamknięcie
Centrala sterująca	EDGE1
Enkoder	Cyfrowy enkoder natywny SENSORLESS 48 impulsów na obrót
Ilość cykli na dobę	1000
Waga produktu zapakowanego	16,5 kg

Wymiary i instalacja

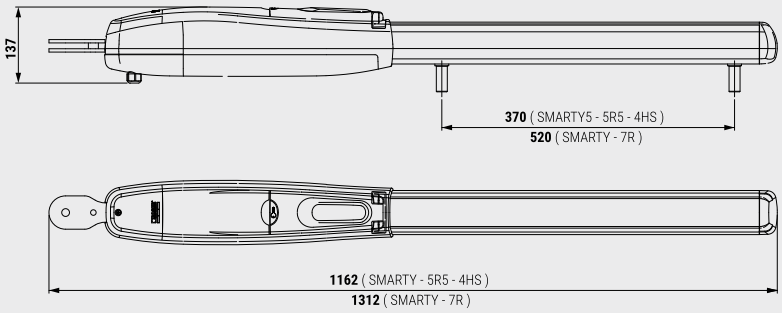

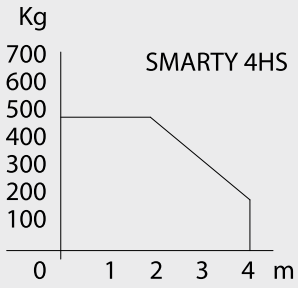

Przykład instalacji

A	150	150	150	150	150	170	170	170	185	200
B	150	170	190	200	200	150	170	200	185	160
C (max)	120	120	120	120	120	120	120	120	120	120
D (max)	1030	1030	1030	1030	1030	1030	1030	1030	1030	1030
E	100	100	100	100	100	100	100	100	100	100
F	130	130	130	130	130	130	130	130	130	130
α	97°	96°	95°	95°	90°	103°	102°	90°	90°	92°

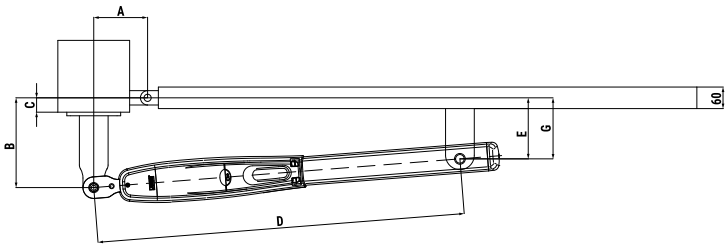

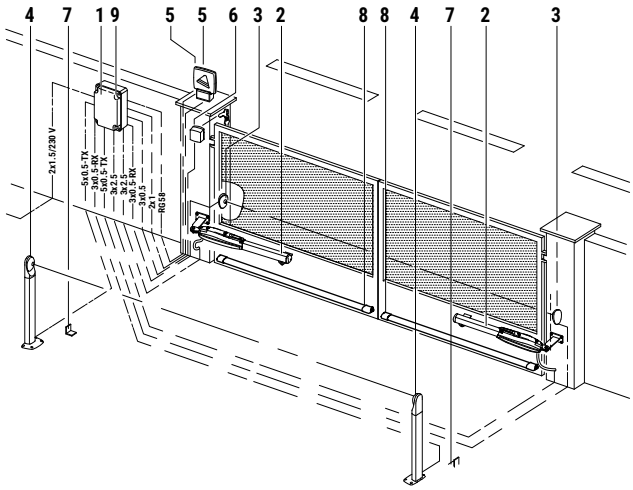

1	EDGE1	H07RN-F 2x1,5 mm2
2	SMARTY4/HS	3x2,5 mm² (max 10 m) / 3x4 mm² (max 30 m)
3	Fotokomórka F4ES/F4S - TX	3x0,5 mm2 (max 20 m)
	Fotokomórka F4ES/F4S - RX	5x0,5 mm2 (max 20 m)
4	Fotokomórka F4ES/F4S - TX	3x0,5 mm2 (max 20 m)
	Fotokomórka F4ES/F4S - RX	5x0,5 mm2 (max 20 m)
5	Lampa FIFTHY/24	2x1 mm2 (max 10 m)
	Antena	50 Ohm RG58 (max 10 m)
6	Przełącznik kluczykowy R85/60	3x0,5 mm2 (max 20 m)
	Klawiatura H85/TTD - H85/TDS	2x0,5 mm2 (max 30 m)

PRZYKŁADOWE ZESTAWY Z SMARTY4/HS

HIGH SPEED

ROGER BRUSHLESS

Napęd Roger Technology SMARTY4/HS to nowoczesne rozwiązanie przeznaczone do automatyzacji bram skrzydłowych, wykorzystujące zaawansowaną technologię cyfrową z silnikiem bezszczotkowym.

Zastosowanie technologii brushless zapewnia płynną i cichą pracę, wysoką wydajność działania oraz precyzyjne sterowanie ruchem skrzydeł bramy. Napęd został zaprojektowany z myślą o intensywnym użytkowaniu, dlatego doskonale sprawdzi się zarówno w instalacjach prywatnych, jak i w obiektach o zwiększonej częstotliwości pracy. Solidna konstrukcja oraz wykorzystanie trwałych komponentów gwarantują odporność na zużycie oraz długą żywotność urządzenia.

Zaawansowany system sterowania umożliwia wygodną konfigurację oraz intuicyjną obsługę w codziennym użytkowaniu. To wydajne i nowoczesne rozwiązanie dla użytkowników poszukujących niezawodnej automatyki do bram skrzydłowych o wysokiej kulturze pracy.



Przykładowa kompletacja z SMARTY4/HS

Zestawy SMARTY4/HS

Przykładowa kompletacja z

SMARTY4/HS

	2 szt.	**SMARTY4/HS**	napędy
	1 szt.	**EDGE1/BOX**	centrala sterująca z radioodbiornikiem
	2 szt.	**E80/TX52R/2**	pilot 2-kanałowy
	1 szt.	**R90/F4ES**	komplet fotokomórek

Cena netto:

9.740,00 zł

Szczegóły produktu SMARTY4/HS:

str. 124

Przykładowa kompletacja z

SMARTY4/HS

	2 szt.	**SMARTY4/HS**	napędy
	1 szt.	**EDGE1/BOX**	centrala sterująca z radioodbiornikiem
	2 szt.	**E80/TX52R/2**	pilot 2-kanałowy
	1 szt.	**R90/F4ES**	komplet fotokomórek
	1 szt.	**FIFTHY/24/OR**	lampa w kolorze pomarańczowym

Cena netto:

10.005,00 zł

Akcesoria dedykowane



E80/TX52R/2 100,00 zł

2-kanałowy pilot kopiujący z kodem stałym



E80/TX54R/2 115,00 zł

4-kanałowy pilot kopiujący z kodem stałym



SYNUS/2 100,00 zł

2-kanałowy pilot kopiujący z kodem stałym/zmiennym



T80/TX2 100,00 zł

2-kanałowy pilot kopiujący z kodem stałym/zmiennym



R90/F4ES 270,00 zł

Komplet fotokomórek z synchronizacją



M90/F4ESO 340,00 zł

Komplet fotokomórek obrotowych z synchronizacją



M90/F4ES 320,00 zł

Komplet fotokomórek SLIM z synchronizacją



FIFTHY/24 265,00 zł

Lampa LED 24V z wbudowanym wzmacniaczem antenowym, w kolorze białym lub pomarańczowym



CFT500 310,00 zł

Komplet kolumienek do fotokomórek R90 H=500 mm



CFT501 440,00 zł

Komplet kolumienek do fotokomórek R90 H=1000 mm



CRA50/M90 165,00 zł

Kolumienka do fotokomórek z serii M90 - 50 cm



Sterowanie radiowe, Zoolock

str. 252



Fotokomórki i kolumienki

str. 256



Lampy ostrzegawcze

str. 258



Klawiatury kodowe i przełączniki

str. 260



Systemy solarne, moduły GSM i Wi-Fi

str. 262

Centrale sterujące | akumulatory



EDGE1/BOX 2.090,00 zł

Centrala sterująca 2 silnikami bezszczotkowymi 36 V AC, do automatów bram rozwiernych



B71/BCHP/EXT 1.100,00 zł

Zestaw akumulatorów (2x12V; 4,5 Ah) i karta ładowania do centrali EDGE1 w obudowie

SMARTY5

Napęd z silnikiem bezszczotkowym 36 V AC

Silne napędy do pełnych bram rozwiernych.



ECO

Enkoder cyfrowy

Intensywne użycie

Brushless

Niskie napięcie

Opis produktu

Napęd z silnikiem bezszczotkowym 36 V AC, do pracy bardzo intensywnej, do bram skrzydłowych o max długości skrzydła 5 m z ogranicznikami mechanicznymi, regulowanym uchwytem przykręcanym do słupków oraz uchwytem mocowania do skrzydła

- Silnik bezszczotkowy 36 V AC
- Użycie superintensywne - 1000 cykli na dobę
- Ogranicznik mechaniczny na otwieranie i zamykanie
- Przekładnia ze stopów metali, bez plastiku, bez teflonu, bez nylonu
- Rozblokowanie napędu zabezpieczone kluczem spersonalizowanym
- Cyfrowa centrala sterująca bez przekaźników
- Siła 7000 N
- Do pełnych skrzydeł
- Wysoka kultura pracy
- Bardzo niskie zużycie energii

Cena netto:

3.540,00 zł

Przejdź do zestawu | Przejdź do akcesoriów | Wróć do spisu treści

Dane techniczne	SMARTY5
Zasilanie sieciowe	230 V AC - 50 Hz
Zasilanie silnika	36 V AC
Moc znamionowa	200 W
Częstotliwość użytkowania	Intensywne
Siła	600-7000 N
Temperatura pracy	-20°C / +55°C
Stopień ochrony	IP44
Typ motoreduktora	Nieodwracalny
Prędkość	1 - 1,6 cm/s
Czas otwierania do 90°	25-40 s
Skok	370 mm
Wyłączniki krańcowe	Ograniczniki mechaniczne na otwarcie i zamknięcie
Centrala sterująca	EDGE1
Enkoder	Cyfrowy enkoder natywny SENSORLESS 48 impulsów na obrót
Ilość cykli na dobę	1000
Waga produktu zapakowanego	16,5 kg

Wymiary i instalacja

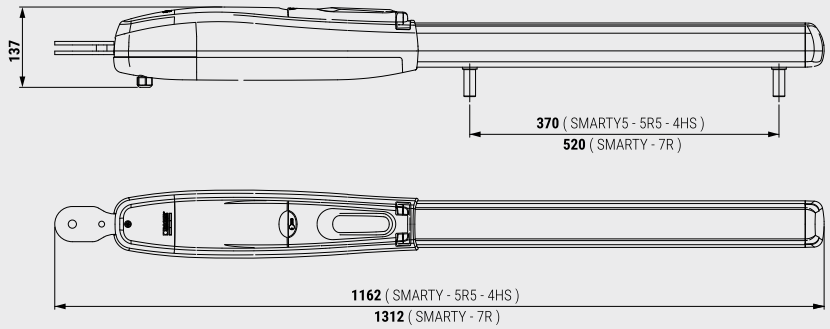

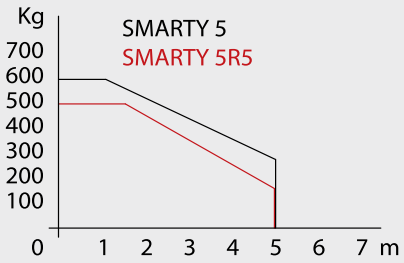

Przykład instalacji

A	150	150	150	150	150	170	170	170	185	200
B	150	170	190	200	200	150	170	200	185	160
C (max)	120	120	120	120	120	120	120	120	120	120
D (max)	1030	1030	1030	1030	1030	1030	1030	1030	1030	1030
E	100	100	100	100	100	100	100	100	100	100
F	130	130	130	130	130	130	130	130	130	130
α	97°	96°	95°	95°	90°	103°	102°	90°	90°	92°

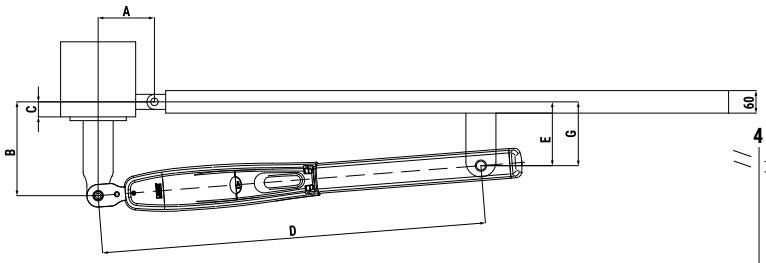

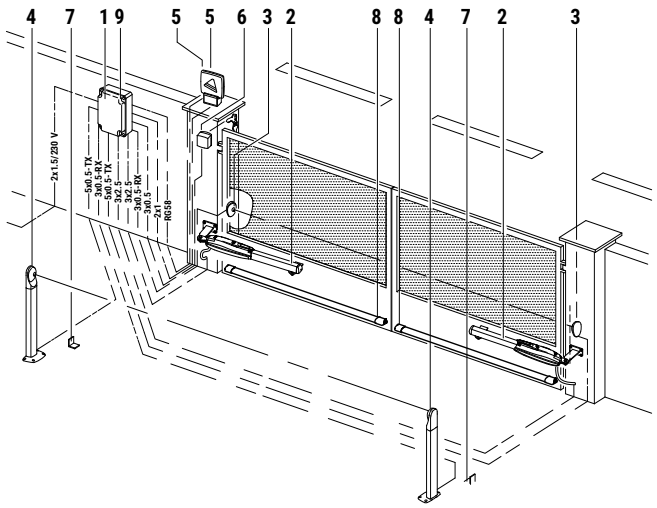

1	EDGE1	H07RN-F 2x1,5 mm2
2	SMARTY5	3x2,5 mm² (max 10 m) / 3x4 mm² (max 30 m)
3	Fotokomórka F4ES/F4S - TX	3x0,5 mm2 (max 20 m)
	Fotokomórka F4ES/F4S - RX	5x0,5 mm2 (max 20 m)
4	Fotokomórka F4ES/F4S - TX	3x0,5 mm2 (max 20 m)
	Fotokomórka F4ES/F4S - RX	5x0,5 mm2 (max 20 m)
5	Lampa FIFTHY/24	2x1 mm2 (max 10 m)
	Antena	50 Ohm RG58 (max 10 m)
6	Przełącznik kluczykowy R85/60	3x0,5 mm2 (max 20 m)
	Klawiatura H85/TTD - H85/TDS	2x0,5 mm2 (max 30 m)

PRZYKŁADOWE ZESTAWY Z SMARTY5

Napęd Roger Technology SMARTY5 to nowoczesne rozwiązanie przeznaczone do automatyzacji bram skrzydłowych, wykorzystujące zaawansowaną technologię cyfrową z silnikiem bezszczotkowym

Technologia brushless zapewnia wysoką wydajność pracy, precyzyjne sterowanie oraz płynny i cichy ruch skrzydeł bramy podczas codziennej eksploatacji. Napęd został zaprojektowany z myślą o intensywnym użytkowaniu, dlatego doskonale sprawdzi się zarówno w instalacjach prywatnych, jak i w obiektach o zwiększonej częstotliwości użytkowania. Solidna konstrukcja oraz zastosowanie trwałych komponentów gwarantują odporność na zużycie oraz długotrwałe i niezawodne działanie urządzenia.

Zaawansowany system sterowania umożliwia łatwą konfigurację oraz komfortową obsługę w codziennym użytkowaniu. To funkcjonalne i wydajne rozwiązanie dla użytkowników poszukujących nowoczesnej automatyki do bram skrzydłowych o wysokiej kulturze pracy.



Przykładowa kompletacja z SMARTY5

Zestawy SMART5

Przykładowa kompletacja z
SMARTY5

	2 szt.	**SMARTY5**	napędy
	1 szt.	**EDGE1/BOX**	centrala sterująca z radioodbiornikiem
	2 szt.	**E80/TX52R/2**	pilot 2-kanałowy
	1 szt.	**R90/F4ES**	komplet fotokomórek

Cena netto:
9.640,00 zł

Szczegóły produktu SMARTY5:
str. 128

Przykładowa kompletacja z
SMARTY5

	2 szt.	**SMARTY5**	napędy
	1 szt.	**EDGE1/BOX**	centrala sterująca z radioodbiornikiem
	2 szt.	**E80/TX52R/2**	pilot 2-kanałowy
	1 szt.	**R90/F4ES**	komplet fotokomórek
	1 szt.	**FIFTHY/24/OR**	lampa w kolorze pomarańczowym

Cena netto:
9.905,00 zł

Akcesoria dedykowane



E80/TX52R/2 100,00 zł

2-kanałowy pilot kopiujący z kodem stałym



E80/TX54R/2 115,00 zł

4-kanałowy pilot kopiujący z kodem stałym



SYNUS/2 100,00 zł

2-kanałowy pilot kopiujący z kodem stałym/zmiennym



T80/TX2 100,00 zł

2-kanałowy pilot kopiujący z kodem stałym/zmiennym



R90/F4ES 270,00 zł

Komplet fotokomórek z synchronizacją



M90/F4ESO 340,00 zł

Komplet fotokomórek obrotowych z synchronizacją



M90/F4ES 320,00 zł

Komplet fotokomórek SLIM z synchronizacją



FIFTHY/24 265,00 zł

Lampa LED 24V z wbudowanym wzmacniaczem antenowym, w kolorze białym lub pomarańczowym



CFT500 310,00 zł

Komplet kolumienek do fotokomórek R90 H=500 mm



CFT501 440,00 zł

Komplet kolumienek do fotokomórek R90 H=1000 mm



CRA50/M90 165,00 zł

Kolumienka do fotokomórek z serii M90 - 50 cm



Sterowanie radiowe, Zoolock

str. 252



Fotokomórki i kolumienki

str. 256



Lampy ostrzegawcze

str. 258



Klawiatury kodowe i przełączniki

str. 260



Systemy solarne, moduły GSM i Wi-Fi

str. 262

Centrale sterujące | akumulatory



EDGE1/BOX 2.090,00 zł

Centrala sterująca 2 silnikami bezszczotkowymi 36 V DC, do automatów bram rozwiernych



B71/BCHP/EXT 1.100,00 zł

Zestaw akumulatorów (2x12V; 4,5 Ah) i karta ładowania do centrali EDGE1 w obudowie

SMARTY7

Napęd z silnikiem bezszczotkowym 36 V AC

Silne napędy do pełnych bram rozwiernych.



ECO

Enkoder cyfrowy

Intensywne użycie

Brushless

Niskie napięcie

Opis produktu

Napęd z silnikiem bezszczotkowym 36 V AC, do pracy bardzo intensywnej, do bram skrzydłowych o max długości skrzydła 7 m z ogranicznikami mechanicznymi, regulowanym uchwytem przykręcanym do słupków oraz uchwytem mocowania do skrzydła

- Silnik bezszczotkowy 36 V AC
- Użycie superintensywne - 1000 cykli na dobę
- Ogranicznik mechaniczny na otwieranie i zamykanie
- Przekładnia ze stopów metali, bez plastiku, bez teflonu, bez nylonu
- Rozblokowanie napędu zabezpieczone kluczem spersonalizowanym
- Cyfrowa centrala sterująca bez przekaźników
- Siła 7000 N
- Do pełnych skrzydeł
- Wysoka kultura pracy
- Bardzo niskie zużycie energii

Cena netto:

3.640,00 zł

Przejdź do zestawu | Przejdź do akcesoriów | Wróć do spisu treści

Dane techniczne	SMARTY7
Zasilanie sieciowe	230 V AC - 50 Hz
Zasilanie silnika	36 V AC
Moc znamionowa	200 W
Częstotliwość użytkowania	Intensywne
Siła	600-7000 N
Temperatura pracy	-20°C / +55°C
Stopień ochrony	IP44
Typ motoreduktora	Nieodwracalny
Prędkość	1 - 1,6 cm/s
Czas otwierania do 90°	35-50 s
Skok	520 mm
Wyłączniki krańcowe	Ograniczniki mechaniczne na otwarcie i zamknięcie
Centrala sterująca	EDGE1
Enkoder	Cyfrowy enkoder natywny SENSORLESS 48 impulsów na obrót
Ilość cykli na dobę	1000
Waga produktu zapakowanego	17,2 kg

Wymiary i instalacja

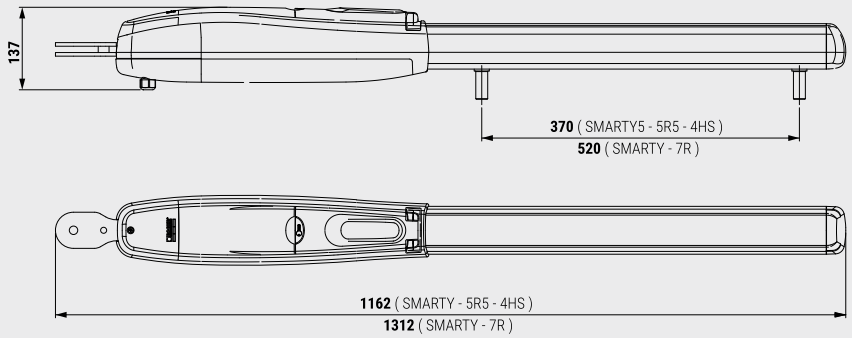

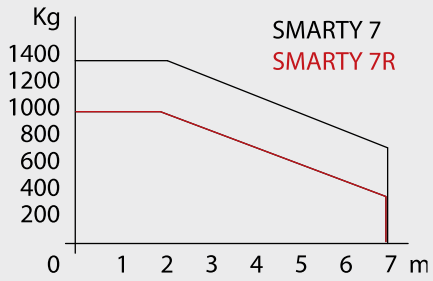

Przykład instalacji

A	200	200	200	200	220	220	220	220	250	250
B	200	230	260	280	300	220	250	280	200	250
C (max)	200	200	200	200	200	200	200	200	200	200
D (max)	1180	1180	1180	1180	1180	1180	1180	1180	1180	1180
E	140	140	140	140	140	140	140	140	140	140
F	170	170	170	170	170	170	170	170	170	170
α	98°	97°	96°	95°	93°	102°	100°	93°	106°	94°

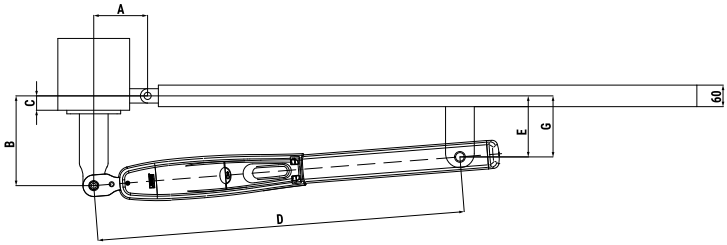

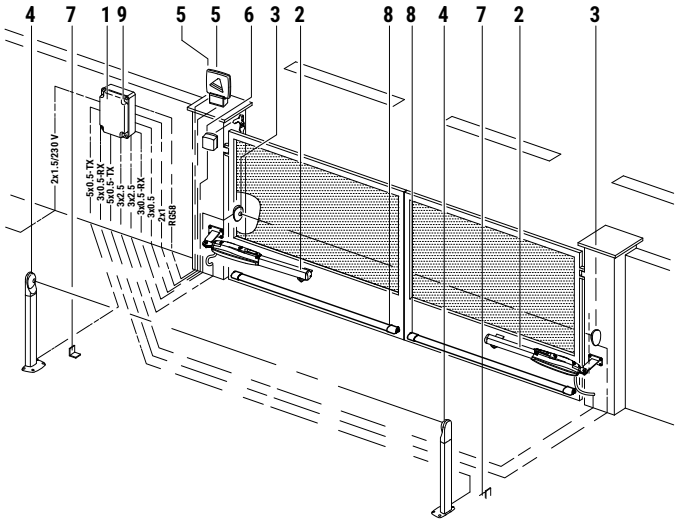

1	EDGE1	H07RN-F 2x1,5 mm2
2	SMARTY7	3x2,5 mm² (max 10 m) / 3x4 mm² (max 30 m)
3	Fotokomórka F4ES/F4S - TX	3x0,5 mm2 (max 20 m)
	Fotokomórka F4ES/F4S - RX	5x0,5 mm2 (max 20 m)
4	Fotokomórka F4ES/F4S - TX	3x0,5 mm2 (max 20 m)
	Fotokomórka F4ES/F4S - RX	5x0,5 mm2 (max 20 m)
5	Lampa FIFTHY/24	2x1 mm2 (max 10 m)
	Antena	50 Ohm RG58 (max 10 m)
6	Przełącznik kluczykowy R85/60	3x0,5 mm2 (max 20 m)
	Klawiatura H85/TTD - H85/TDS	2x0,5 mm2 (max 30 m)

PRZYKŁADOWE ZESTAWY Z SMARTY7

Napęd Roger Technology SMARTY7 to zaawansowane rozwiązanie przeznaczone do automatyzacji bram skrzydłowych, wykorzystujące nowoczesną technologię cyfrową z silnikiem bezszczotkowym

Zastosowanie technologii brushless zapewnia wysoką wydajność działania, precyzyjne sterowanie oraz płynny i cichy ruch skrzydeł bramy podczas codziennej pracy. Napęd został zaprojektowany z myślą o intensywnej eksploatacji, dlatego doskonale sprawdzi się zarówno w instalacjach prywatnych, jak i w obiektach o zwiększonej częstotliwości użytkowania. Solidna konstrukcja oraz wykorzystanie trwałych komponentów gwarantują odporność na zużycie oraz długotrwałe i niezawodne działanie urządzenia.

Zaawansowany system sterowania umożliwia wygodną konfigurację oraz intuicyjną obsługę w codziennym użytkowaniu. To nowoczesne i funkcjonalne rozwiązanie dla użytkowników poszukujących wydajnej automatyki do bram skrzydłowych o wysokiej kulturze pracy.



Przykładowa kompletacja z SMARTY7

Zestawy SMARTY7

Przykładowa kompletacja z
SMARTY7

	2 szt.	**SMARTY7**	napędy
	1 szt.	**EDGE1/BOX**	centrala sterująca
	2 szt.	**E80/TX52R/2**	pilot 2-kanałowy
	1 szt.	**R90/F4ES**	komplet fotokomórek

Cena netto:
9.840,00 zł

Szczegóły produktu SMARTY7:
str. 132

Przykładowa kompletacja z
SMARTY7

	2 szt.	**SMARTY7**	napędy
	1 szt.	**EDGE1/BOX**	centrala sterująca
	2 szt.	**E80/TX52R/2**	pilot 2-kanałowy
	1 szt.	**R90/F4ES**	komplet fotokomórek
	1 szt.	**FIFTHY/24/OR**	lampa w kolorze pomarańczowym

Cena netto:
10.105,00 zł

Akcesoria dedykowane



E80/TX52R/2 100,00 zł

2-kanałowy pilot kopiujący z kodem stałym



E80/TX54R/2 115,00 zł

4-kanałowy pilot kopiujący z kodem stałym



SYNUS/2 100,00 zł

2-kanałowy pilot kopiujący z kodem stałym/zmiennym



T80/TX2 100,00 zł

2-kanałowy pilot kopiujący z kodem stałym/zmiennym



R90/F4ES 270,00 zł

Komplet fotokomórek z synchronizacją



M90/F4ESO 340,00 zł

Komplet fotokomórek obrotowych z synchronizacją



M90/F4ES 320,00 zł

Komplet fotokomórek SLIM z synchronizacją



FIFTHY/24 265,00 zł

Lampa LED 24V z wbudowanym wzmacniaczem antenowym, w kolorze białym lub pomarańczowym



CFT500 310,00 zł

Komplet kolumienek do fotokomórek R90 H=500 mm



CFT501 440,00 zł

Komplet kolumienek do fotokomórek R90 H=1000 mm



CRA50/M90 165,00 zł

Kolumienka do fotokomórek z serii M90 - 50 cm



Sterowanie radiowe, Zoolock

str. 252



Fotokomórki i kolumienki

str. 256



Lampy ostrzegawcze

str. 258



Klawiatury kodowe i przełączniki

str. 260



Systemy solarne, moduły GSM i Wi-Fi

str. 262

Centrale sterujące | akumulatory



EDGE1/BOX 2.090,00 zł

Centrala sterująca 2 silnikami bezszczotkowymi 36 V AC, do automatów bram rozwiernych



B71/BCHP/EXT 1.100,00 zł

Zestaw akumulatorów (2x12V; 4,5 Ah) i karta ładowania do centrali EDGE1 w obudowie

SMARTY8/T

NOWOŚĆ

ROGER BRUSHLESS

Napęd z silnikiem bezszczotkowym 36 V AC

Silne napędy do pełnych bram rozwiernych.



ECO

Enkoder cyfrowy

Intensywne użycie

Brushless

Niskie napięcie

Opis produktu

Napęd z silnikiem bezszczotkowym 36 V, z ramieniem teleskopowym, do pracy bardzo intensywnej, do bram skrzydłowych o maks. długości skrzydła 8 m, z enkoderem cyfrowym, regulowanym uchwytem do przykręcenia do słupka oraz uchwytem mocowania do skrzydła.

- Silnik bezszczotkowy 36 V AC
- Użycie superintensywne - 800 cykli na dobę
- Maksymalna waga skrzydła bramy – aż 1400 kg
- Przekładnia ze stopów metali, bez plastiku, bez teflonu, bez nylonu
- Rozblokowanie napędu zabezpieczone kluczem spersonalizowanym
- Cyfrowa centrala sterująca bez przekaźników
- Siła 7000 N
- Do pełnych skrzydeł
- Wysoka kultura pracy
- Bardzo niskie zużycie energii

Cena netto:

5.150,00 zł

Przejdź do zestawu | Przejdź do akcesoriów | Wróć do spisu treści

Dane techniczne	SMARTY8/T
Zasilanie sieciowe	230 V AC - 50 Hz
Zasilanie silnika	36 V AC
Moc znamionowa	200 W
Częstotliwość użytkowania	Intensywne
Siła	600-7000 N
Temperatura pracy	-20°C / +55°C
Stopień ochrony	IP44
Typ motoreduktora	Nieodwracalny
Prędkość	1 - 1,6 cm/s
Czas otwierania do 90°	35-50 s
Skok	575 mm
Wyłączniki krańcowe	-
Centrala sterująca	EDGE1
Enkoder	Cyfrowy enkoder natywny SENSORLESS 48 impulsów na obrót
Ilość cykli na dobę	800
Waga produktu zapakowanego	21 kg

Wymiary i instalacja

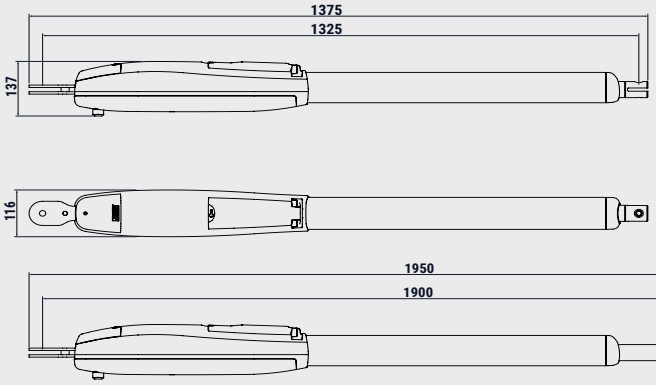

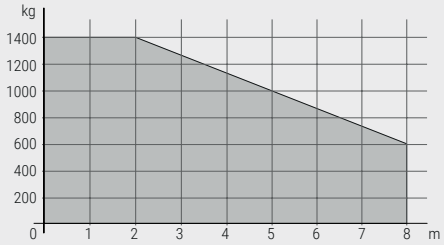

Przykład instalacji

A	200	200	200	200	200	220	220	250	250
B	200	230	260	280	300	220	250	200	250
C (max)	200	200	200	200	200	200	200	200	200
D (max)	1900	1900	1900	1900	1900	1900	1900	1900	1900
E	50	50	50	50	50	50	50	50	50
F	80	80	80	80	80	80	80	80	80
α	114°	112°	110°	109°	107°	116°	114°	123°	109°

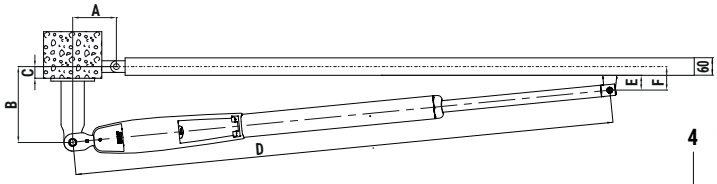

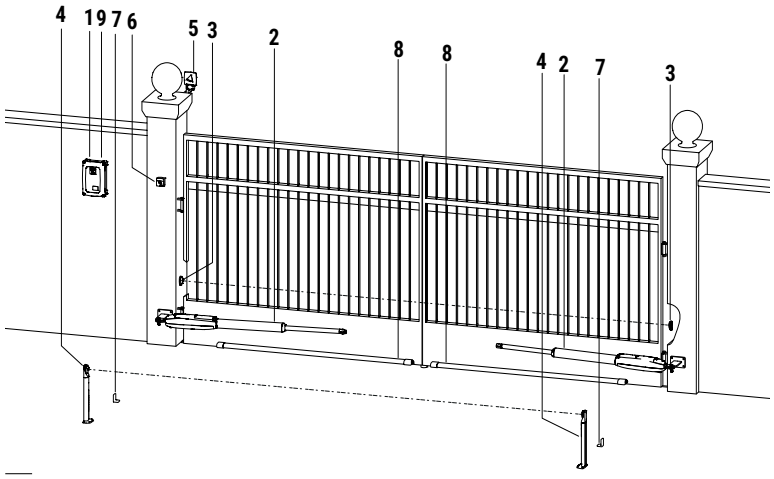

1	EDGE1	H07RN-F 2x1,5 mm2
2	SMARTY8/T	3x2,5 mm² (max 10 m) / 3x4 mm² (max 30 m)
3	Fotokomórka F4ES/F4S - TX	3x0,5 mm2 (max 20 m)
	Fotokomórka F4ES/F4S - RX	5x0,5 mm2 (max 20 m)
4	Fotokomórka F4ES/F4S - TX	3x0,5 mm2 (max 20 m)
	Fotokomórka F4ES/F4S - RX	5x0,5 mm2 (max 20 m)
5	Lampa FIFTHY/24	2x1 mm2 (max 10 m)
	Antena	50 Ohm RG58 (max 10 m)
6	Przełącznik kluczykowy R85/60	3x0,5 mm2 (max 20 m)
	Klawiatura H85/TTD - H85/TDS	2x0,5 mm2 (max 30 m)

PRZYKŁADOWE ZESTAWY Z SMARTY8/T

Napęd Roger Technology SMARTY8/T to zaawansowane rozwiązanie przeznaczone do automatyzacji bram skrzydłowych, wykorzystujące nowoczesną technologię cyfrową z silnikiem bezszczotkowym

Zastosowanie technologii brushless zapewnia wysoką wydajność działania, precyzyjne sterowanie oraz płynny i cichy ruch skrzydeł bramy podczas codziennej pracy. Napęd został zaprojektowany z myślą o intensywnej eksploatacji, dlatego doskonale sprawdzi się zarówno w instalacjach prywatnych, jak i w obiektach o zwiększonej częstotliwości użytkowania. Solidna konstrukcja oraz wykorzystanie trwałych komponentów gwarantują odporność na zużycie oraz długotrwałe i niezawodne działanie urządzenia.

Zaawansowany system sterowania umożliwia wygodną konfigurację oraz intuicyjną obsługę w codziennym użytkowaniu. To nowoczesne i funkcjonalne rozwiązanie dla użytkowników poszukujących wydajnej automatyki do bram skrzydłowych o wysokiej kulturze pracy.



Przykładowa kompletacja z SMARTY8/T

Zestawy SMARTY8/T

Przykładowa kompletacja z
SMARTY8

	2 szt.	**SMARTY8**	napędy
	1 szt.	**EDGE1/BOX**	centrala sterująca
	2 szt.	**E80/TX52R/2**	pilot 2-kanałowy
	1 szt.	**R90/F4ES**	komplet fotokomórek

Cena netto:
12.860,00 zł

Szczegóły produktu SMARTY8/T:
str. 136

Przykładowa kompletacja z
SMARTY8

	2 szt.	**SMARTY8**	napędy
	1 szt.	**EDGE1/BOX**	centrala sterująca
	2 szt.	**E80/TX52R/2**	pilot 2-kanałowy
	1 szt.	**R90/F4ES**	komplet fotokomórek
	1 szt.	**FIFTHY/24/OR**	lampa w kolorze pomarańczowym

Cena netto:
13.125,00 zł

Akcesoria dedykowane



E80/TX52R/2 100,00 zł

2-kanałowy pilot kopiujący z kodem stałym



E80/TX54R/2 115,00 zł

4-kanałowy pilot kopiujący z kodem stałym



SYNUS/2 100,00 zł

2-kanałowy pilot kopiujący z kodem stałym/zmiennym



T80/TX2 100,00 zł

2-kanałowy pilot kopiujący z kodem stałym/zmiennym



R90/F4ES 270,00 zł

Komplet fotokomórek z synchronizacją



M90/F4ESO 340,00 zł

Komplet fotokomórek obrotowych z synchronizacją



M90/F4ES 320,00 zł

Komplet fotokomórek SLIM z synchronizacją



FIFTHY/24 265,00 zł

Lampa LED 24V z wbudowanym wzmacniaczem antenowym, w kolorze białym lub pomarańczowym



CFT500 310,00 zł

Komplet kolumienek do fotokomórek R90 H=500 mm



CFT501 440,00 zł

Komplet kolumienek do fotokomórek R90 H=1000 mm



CRA50/M90 165,00 zł

Kolumienka do fotokomórek z serii M90 - 50 cm



Sterowanie radiowe, Zoolock

str. 252



Fotokomórki i kolumienki

str. 256



Lampy ostrzegawcze

str. 258



Klawiatury kodowe i przełączniki

str. 260



Systemy solarne, moduły GSM i Wi-Fi

str. 262

Centrale sterujące | akumulatory



EDGE1/BOX 2.090,00 zł

Centrala sterująca 2 silnikami bezszczotkowymi 36 V AC, do automatów bram rozwiernych



B71/BCHP/EXT 1.100,00 zł

Zestaw akumulatorów (2x12V; 4,5 Ah) i karta ładowania do centrali EDGE1 w obudowie

AYRON

HIGH SPEED

ROGER BRUSHLESS

Napęd z silnikiem bezszczotkowym 24 V AC

Napędy z ramieniem łamanym do bram rozwiernych z wbudowaną centralą sterującą.



- High Speed
- ECO
- Enkoder cyfrowy
- Intensywne użycie
- Brushless
- Niskie napięcie

Opis produktu

Napęd z silnikiem bezszczotkowy 24 V AC, z ramieniem łamanym, do pracy bardzo intensywnej, do bram rozwiernych o max długości skrzydła 2,5 m, wersja bez wbudowanej centrali sterującej (AY/250/S), z oragnicznikami mechanicznymi na otwarcie i zamknięcie

Cena netto:

2.230,00 zł

- Silnik bezszczotkowy 24 V AC
- Wersja High Speed
- Czas otwarcia do 90° : 10-18s
- Użycie intensywne - 800 cykli na dobę
- Na szerokie słupki
- Ogranicznik mechaniczny na otwieranie i zamykanie
- Przekładnia ze stopów metali, bez plastiku, bez teflonu, bez nylonu
- Rozblokowanie napędu zabezpieczone kluczem spersonalizowanym
- Cyfrowa centrala sterująca bez przekaźników
- Wysoka kultura pracy
- Bardzo niskie zużycie energi

Przejdź do zestawu | Przejdź do akcesoriów | Wróć do spisu treści

Dane techniczne	AY/250/S	AY/250/M
Zasilanie sieciowe	230 V AC - 50 Hz	230 V AC - 50 Hz
Zasilanie silnika	24 V	24 V
Moc rozruchowa	350 W	350 W
Częstotliwość użytkowania	Intensywne	Intensywne
Moment rozruchowy	50-200 Nm	50-200 Nm
Temperatura pracy	-20°C / +55°C	-20°C / +55°C
Stopień ochrony	IP44	IP44
Typ motoreduktora	Samohamowny	Samohamowny
Prędkość	4 - 1,5 obr / min	4 - 1,5 obr / min
Czas otwierania do 90°	10 - 18 s	10 - 18 s
Wyłączniki krańcowe	Ograniczniki mechaniczne na otwarcie i zamknięcie	Ograniczniki mechaniczne na otwarcie i zamknięcie
Centrala sterująca	-	B70/2ML
Enkoder	Cyfrowy enkoder natywny SENSORLESS 48 impulsów na obrót	Cyfrowy enkoder natywny SENSORLESS 48 impulsów na obrót
Ilość cykli na dobę	800	800
Waga produktu zapakowanego	10,1 kg	13,2 kg

Wymiary i instalacja

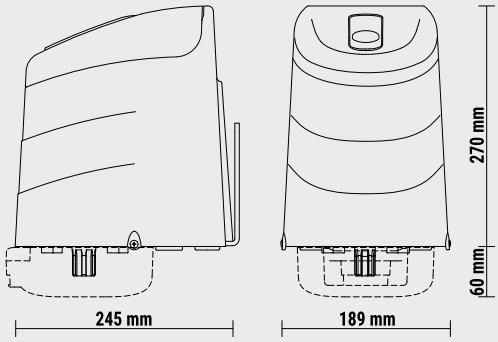

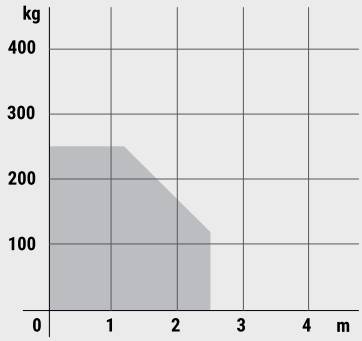

Przykład instalacji

LT 336 - ramię krótkie do serii AYRON (domyślne)

A	130	140	150	180	200
B	50-120	120	50	180-200	200
α	90°	90°	95°	95°	95°

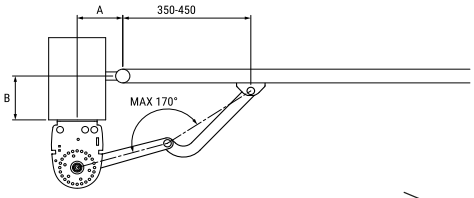

LT 337 - ramię długie do serii AYRON (opcjonalne)

A	150	150	200	250	250	300
B	100	450	200	0	450	200
α	95°	90°	90°	120°	90°	90°

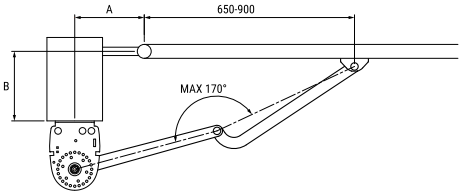

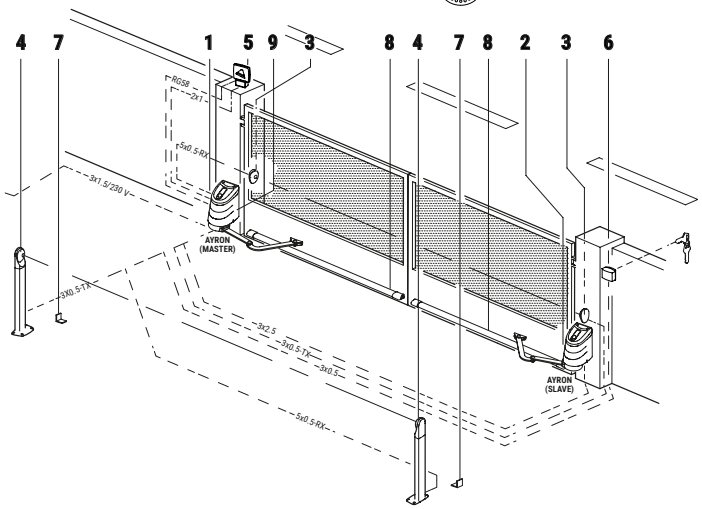

1	AYRON (MASTER)	H07RN-F 3x1,5 mm2
2	AYRON (SLAVE)	3x2,5 mm² (max 10 m) / 3x4 mm² (max 30 m)
3	Fotokomórka F4ES/F4S - TX	3x0,5 mm2 (max 20 m)
	Fotokomórka F4ES/F4S - RX	5x0,5 mm2 (max 20 m)
4	Fotokomórka F4ES/F4S - TX	3x0,5 mm2 (max 20 m)
	Fotokomórka F4ES/F4S - RX	5x0,5 mm2 (max 20 m)
5	Lampa FIFTHY/24	2x1 mm2 (max 10 m)
	Antena	50 Ohm RG58 (max 10 m)
6	Przełącznik kluczykowy R85/60	3x0,5 mm2 (max 20 m)
	Klawiatura H85/TTD - H85/TDS	2x0,5 mm2 (max 30 m)

ZESTAWY Z AYRON

Zestaw Roger Technology KIT AY/255 to nowoczesne rozwiązanie przeznaczone do automatyzacji bram skrzydłowych, wykorzystujące zaawansowaną technologię cyfrową z silnikami bezszczotkowymi.

Zastosowanie technologii brushless zapewnia płynną i cichą pracę, wysoką wydajność działania oraz precyzyjne sterowanie ruchem skrzydeł bramy. System został zaprojektowany z myślą o komfortowym i niezawodnym użytkowaniu, dlatego doskonale sprawdzi się zarówno w instalacjach prywatnych, jak i w obiektach o zwiększonej częstotliwości pracy. Solidna konstrukcja oraz wykorzystanie trwałych komponentów gwarantują odporność na zużycie oraz długą żywotność urządzenia.

Zaawansowany system sterowania umożliwia wygodną konfigurację oraz intuicyjną obsługę w codziennym użytkowaniu. To funkcjonalne i wydajne rozwiązanie dla użytkowników poszukujących nowoczesnej automatyki do bram skrzydłowych o wysokiej kulturze pracy.



Zestaw prezentowany na zdjęciu: KIT AY/255/L

Zestawy AY/255

KIT AY/255/L

KIT LIGHT z napędami **z silnikami bezszczotkowymi HIGH SPEED 24 V AC,** z ramionami łamanymi (LT336), z wbudowaną centralą sterującą, do bram rozwiernych **o max długościach skrzydeł 2,5 m+2,5 m** z **ogranicznikami mechanicznymi** i uchwytami montażowymi, piloty 2-kanałowe (2 szt.), komplet fotokomórek.

	1 szt.	**AY/250/M**	napęd z centralą i radioodbiornikiem
	1 szt.	**AY/250/S**	napęd
	2 szt.	**SYNUS/2**	pilot 2-kanałowy*
	1 szt.	**R90/F4ES**	komplet fotokomórek**

Cena netto:
5.090,00 zł

Szczegóły produktu AY/250/S:
str. 140

KIT AY/255/F

KIT FULL z napędami **z silnikami bezszczotkowymi HIGH SPEED 24 V AC,** z ramionami łamanymi (LT336), z wbudowaną centralą sterującą, do bram rozwiernych **o max długościach skrzydeł 2,5 m+2,5 m** z **ogranicznikami mechanicznymi** i uchwytami montażowymi, piloty 2-kanałowe (2 szt.), komplet fotokomórek oraz lampa z wbudowanym wzmacniaczem antenowym.

	1 szt.	**AY/250/M**	napęd z centralą i radioodbiornikiem
	1 szt.	**AY/250/S**	napęd
	2 szt.	**SYNUS/2**	pilot 2-kanałowy*
	1 szt.	**R90/F4ES**	komplet fotokomórek**
	1 szt.	**FIFTHY/24**	lampa w kolorze białym***

Cena netto:
5.320,00 zł

* możliwość wymiany pilotów Synus/2 na E80/TX52R/2 lub T80/TX2 bez dopłaty lub na piloty E80/TX54R/2 za dopłatą 30 zł netto
** możliwość wymiany fotokomórek R90/F4ES na fotokomórki obrotowe M90/F4ES0 za dopłatą 100 zł netto
*** możliwość wyboru lampy FIFTHY/24 lub FIFTHY/24/OR (w kolorze pomarańczowym)

Akcesoria dedykowane



LT336 440,00 zł

Ramię krótkie do serii AYRON



LT337 560,00 zł

Ramię długie do serii AYRON



E80/TX52R/2 100,00 zł

2-kanałowy pilot kopiujący z kodem stałym



E80/TX54R/2 115,00 zł

2-kanałowy pilot kopiujący z kodem stałym



SYNUS/2 100,00 zł

2-kanałowy pilot kopiujący z kodem stałym/zmiennym



T80/TX2 100,00 zł

2-kanałowy pilot kopiujący z kodem stałym/zmiennym



R90/F4ES 270,00 zł

Komplet fotokomórek z synchronizacją



M90/F4ES 320,00 zł

Komplet fotokomórek SLIM z synchronizacją



M90/F4ESO 340,00 zł

Komplet fotokomórek obrotowych z synchronizacją



FIFTHY/24 265,00 zł

Lampa LED 24V z wbudowanym wzmacniaczem antenowym, w kolorze białym lub pomarańczowym



CFT500 310,00 zł

Komplet kolumienek do fotokomórek R90 H=500 mm



CFT501 440,00 zł

Komplet kolumienek do fotokomórek R90 H=1000 mm



CRA50/M90 165,00 zł

Kolumienka do fotokomórek z serii M90 - 50 cm



Sterowanie radiowe, Zoolock

str. 252



Fotokomórki i kolumienki

str. 256



Lampy ostrzegawcze

str. 258



Klawiatury kodowe i przełączniki

str. 260



Systemy solarne, moduły GSM i Wi-Fi

str. 262

Centrale sterujące | akumulatory



B70/2ML 1.180,00 zł

Centrala sterująca do serii AYRON



B71/BC 350,00 zł

Karta ładowania akumulatorów do centali B70/2ML na 24 V AC



BT12V12 (2 szt.) 360,00 zł

2 akumulatory (2x12 V; 1,2Ah)

BH23/282

Napęd z silnikiem bezszczotkowym 36 V AC

Bezszczotkowe siłowniki 36 V AC z ramieniem łamanym do bram rozwiernych



- ECO
- Enkoder cyfrowy
- Intensywne użycie
- Brushless
- Niskie napięcie

Opis produktu

Napęd z silnikiem bezszczotkowym 36 V AC, z ramieniem łamanym, do pracy bardzo intensywnej, do bram rozwiernych o max długości skrzydła 2,8 m, ogranicznikami mechanicznymi i uchwytami montażowymi.

- Silnik bezszczotkowy 36 V AC
- Użycie superintensywne - 1900 cykli na dobę
- Czas otwarcia do 90° 12-20s
- Na szerokie słupki
- Ogranicznik mechaniczny na otwieranie i zamykanie
- Przekładnia ze stopów metali, bez plastiku, bez teflonu, bez nylonu
- Niskie zużycie energii
- Bardzo cicha praca
- Pełna kontrola biegu skrzydeł

Cena netto:

2.000,00 zł

Przejdź do zestawu | Przejdź do akcesoriów | Wróć do spisu treści

Dane techniczne	BH23/282
Zasilanie sieciowe	230 V AC - 50 Hz
Zasilanie silnika	36 V AC
Moc znamionowa	160 W
Częstotliwość użytkowania	Intensywne
Moment rozruchowy	280 Nm
Temperatura pracy	-20°C / +55°C
Stopień ochrony	IP44
Typ motoreduktora	Nieodwracalny
Prędkość	1 - 1,9 cm / s
Czas otwierania do 90°	12 - 20 s
Wyłączniki krańcowe	Ograniczniki mechaniczne na otwarcie i zamknięcie
Centrala sterująca	EDGE1
Enkoder	Wbudowany cyfrowy + magnetyczny cyfrowy SENSORED, 48 impulsów na obrót
Ilość cykli na dobę	1900
Waga produktu zapakowanego	13 kg

Wymiary i instalacja

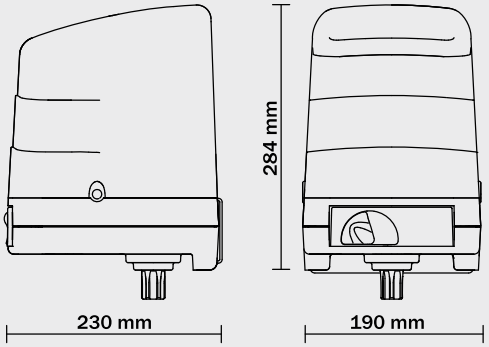

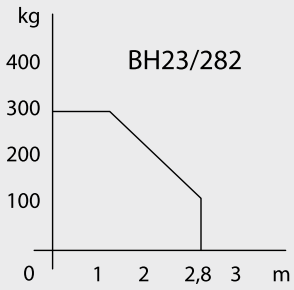

Przykład instalacji

Z ramieniem LT302

A	130	130	130	140	150	160	180	180	200	230	250	300
B	50	80	100	120	50	160	180	200	200	200	250	250
α	90°	90°	90°	90°	95°	95°	95°	100°	100°	105°	105°	110°

Z ramieniem LT338

A	150	150	200	200	250	250
B	0	150	50	100	0	80
C	250-240	400	330-390	260-390	255-355	300
α	100°	90°	105°	90°	110°	90°

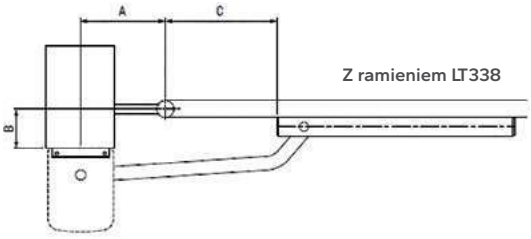

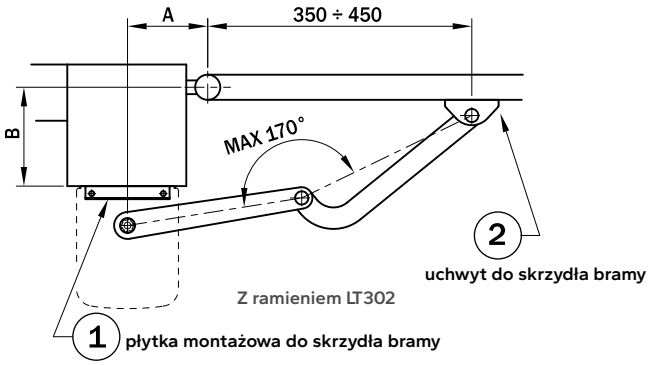

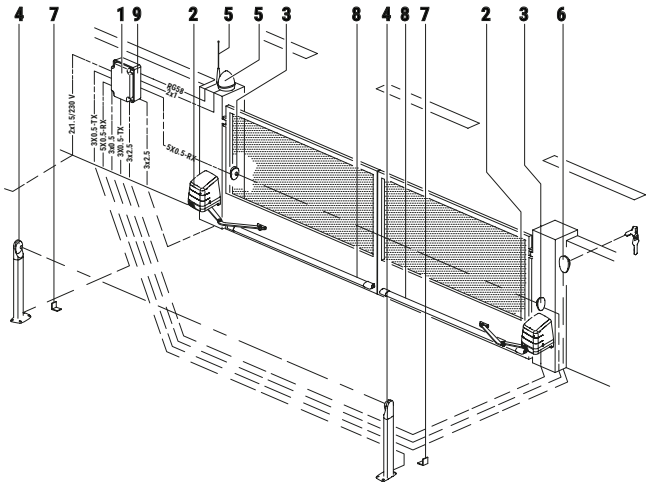

1	EDGE1	H07RN-F 2x1,5 mm2
2	BH23	3x2,5 mm² (max 10 m) / 3x4 mm² (max 30 m)
3	Fotokomórka F4ES/F4S - TX	3x0,5 mm2 (max 20 m)
	Fotokomórka F4ES/F4S - RX	5x0,5 mm2 (max 20 m)
4	Fotokomórka F4ES/F4S - TX	3x0,5 mm2 (max 20 m)
	Fotokomórka F4ES/F4S - RX	5x0,5 mm2 (max 20 m)
5	Lampa FIFTHY/24	2x1 mm2 (max 10 m)
	Antena	50 Ohm RG58 (max 10 m)
6	Przełącznik kluczykowy R85/60	3x0,5 mm2 (max 20 m)
	Klawiatura H85/TTD - H85/TDS	2x0,5 mm2 (max 30 m)

ZESTAWY Z BH23/282

Zestaw Roger Technology SET BH23/282 to nowoczesne rozwiązanie przeznaczone do automatyzacji bram skrzydłowych, wykorzystujące zaawansowaną technologię cyfrową z silnikami bezszczotkowymi.

System został zaprojektowany z myślą o płynnej i niezawodnej pracy w codziennym użytkowaniu, zapewniając wysoki komfort obsługi oraz precyzyjne sterowanie ruchem skrzydeł bramy. Technologia brushless gwarantuje wysoką wydajność działania, cichą pracę oraz zwiększoną trwałość podzespołów. Solidna konstrukcja oraz zastosowanie wysokiej jakości komponentów zapewniają odporność na zużycie oraz długotrwałe i bezawaryjne funkcjonowanie urządzenia.

Zaawansowany system sterowania umożliwia wygodną konfigurację oraz intuicyjną obsługę w codziennym użytkowaniu. To nowoczesne i funkcjonalne rozwiązanie dla użytkowników poszukujących wydajnej automatyki do bram skrzydłowych o wysokiej kulturze pracy.



Zestaw prezentowany na zdjęciu: SET BH23/282/L

Zestawy BH23/282

SET BH23/282/L

SET LIGHT z napędami **z silnikami bezszczotkowymi 36 V AC**, z ramionami łamanymi (LT302) do bram rozwiernych **o max długościach skrzydeł 2,8 m + 2,8 m**, ogranicznikami mechanicznymi i uchwytami montażowymi piloty 2-kanałowe (2 szt.), komplet fotokomórek

	2 szt.	**BH23/282**	napędy
	1 szt.	**EDGE1/BOX**	centrala sterująca z radioodbiornikiem
	2 szt.	**SYNUS/2**	pilot 2-kanałowy*
	1 szt.	**R90/F4ES**	komplet fotokomórek**

Cena netto:
5.250,00 zł

Szczegóły produktu BH23/282:
str. 144

SET BH23/282/F

SET FULL z napędami **z silnikami bezszczotkowymi 36 V AC**, z ramionami łamanymi (LT302) do bram rozwiernych **o max długościach skrzydeł 2,8 m + 2,8 m**, ogranicznikami mechanicznymi i uchwytami montażowymi, piloty 2-kanałowe (2 szt.), komplet fotokomórek oraz lampa z wbudowanym wzmacniaczem antenowym.

	2 szt.	**BH23/282**	napędy
	1 szt.	**EDGE1/BOX**	centrala sterująca z radioodbiornikiem
	2 szt.	**SYNUS/2**	pilot 2-kanałowy*
	1 szt.	**R90/F4ES**	komplet fotokomórek**
	1 szt.	**FIFTHY/24**	lampa w kolorze białym***

Cena netto:
5.480,00 zł

* możliwość wymiany pilotów Synus/2 na E80/TX52R/2 lub T80/TX2 bez dopłaty lub na piloty E80/TX54R/2 za dopłatą 30 zł netto
** możliwość wymiany fotokomórek R90/F4ES na fotokomórki obrotowe M90/F4ES0 za dopłatą 100 zł netto
*** możliwość wyboru lampy FIFTHY/24 lub FIFTHY/24/OR (w kolorze pomarańczowym)

Akcesoria dedykowane



LT302 340,00 zł
Ramię krótkie łamane



LT338 840,00 zł
Ramię ślizgowe



E80/TX52R/2 100,00 zł
2-kanałowy pilot kopiujący z kodem stałym



E80/TX54R/2 115,00 zł
2-kanałowy pilot kopiujący z kodem stałym



SYNUS/2 100,00 zł
2-kanałowy pilot kopiujący z kodem stałym/zmiennym



T80/TX2 100,00 zł
2-kanałowy pilot kopiujący z kodem stałym/zmiennym



R90/F4ES 270,00 zł
Komplet fotokomórek z synchronizacją



M90/F4ES 320,00 zł
Komplet fotokomórek SLIM z synchronizacją



M90/F4ESO 340,00 zł
Komplet fotokomórek obrotowych z synchronizacją



FIFTHY/24 265,00 zł
Lampa LED 24V z wbudowanym wzmacniaczem antenowym, w kolorze białym lub pomarańczowym



CFT500 310,00 zł
Komplet kolumienek do fotokomórek R90 H=500 mm



CFT501 440,00 zł
Komplet kolumienek do fotokomórek R90 H=1000 mm



CRA50/M90 165,00 zł
Kolumienka do fotokomórek z serii M90 - 50 cm


Sterowanie radiowe, Zoolock
str. 252


Fotokomórki i kolumienki
str. 256


Lampy ostrzegawcze
str. 258


Klawiatury kodowe i przełączniki
str. 260


Systemy solarne, moduły GSM i Wi-Fi
str. 262

Centrale sterujące | akumulatory



EDGE1/BOX 2.090,00 zł
Centrala sterująca 2 silnikami bezszczotkowymi 36 V AC, do automatów bram rozwiernych



B71/BCHP/EXT 1.100,00 zł
Zestaw akumulatorów (2x12V; 4,5 Ah) i karta ładowania do centrali EDGE1 w obudowie

H23/282

Napęd z silnikiem bezszczotkowym 230 V AC

Siłowniki 230 V AC z ramieniem łamanym do bram rozwiernych.

Enkoder optyczny **230V AC** **Pełna kontrola**

ECO



Opis produktu

Napęd z silnikiem 230 V AC, z ramieniem łamanym, do średniej intensywności pracy, do bram rozwiernych o max długości skrzydła 2,8 m z mikrowyłącznikiem i uchwytami montażowymi

- Silnik 230 V AC
- Umiarkowana intensywność pracy
- Ogranicznik microswitch na otwieranie i zamykanie
- Przekładnia ze stopów metali, bez plastiku, bez teflonu, bez nylonu
- Bardzo cicha praca

Cena netto:

1.850,00 zł

Przejdź do zestawu Przejdź do akcesoriów Wróć do spisu treści

Dane techniczne	H23/282
Zasilanie sieciowe	230 V AC - 50 Hz
Zasilanie silnika	230 V AC
Moc znamionowa	200 W
Częstotliwość użytkowania	50%
Moment rozruchowy	300 Nm
Temperatura pracy	-20°C / +55°C
Stopień ochrony	IP44
Typ motoreduktora	Samohamowny
Prędkość	1,2 obr/min
Czas otwierania do 90°	12 s
Ochrona termiczna silnika	150°C
Kondensator	10 uF
Wyłączniki krańcowe	Mikrowyłącznik na otwarciu i zamknięciu
Centrala sterująca	H70/200AC
Enkoder	optyczny
Ilość cykli na dobę	-
Waga produktu zapakowanego	13,3 kg

Wymiary i instalacja

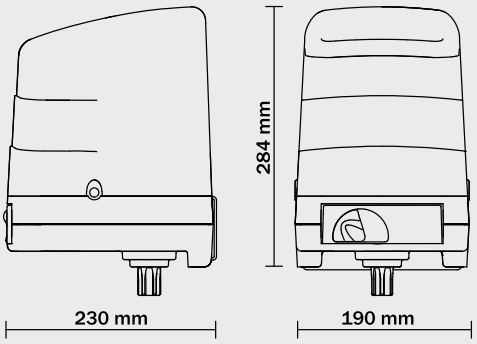

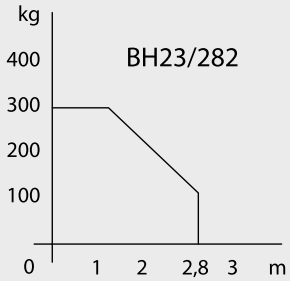

Przykład instalacji

Z ramieniem LT302

A	130	130	130	140	150	160	180	180	200	230	250	300
B	50	80	100	120	50	160	180	200	200	200	250	250
α	90°	90°	90°	90°	95°	95°	95°	100°	100°	105°	105°	110°

Z ramieniem LT338

A	150	150	200	200	250	250
B	0	150	50	100	0	80
C	250-240	400	330-390	260-390	255-355	300
α	100°	90°	105°	90°	110°	90°

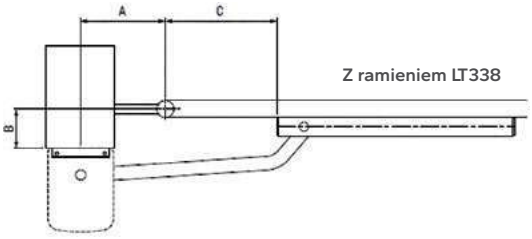

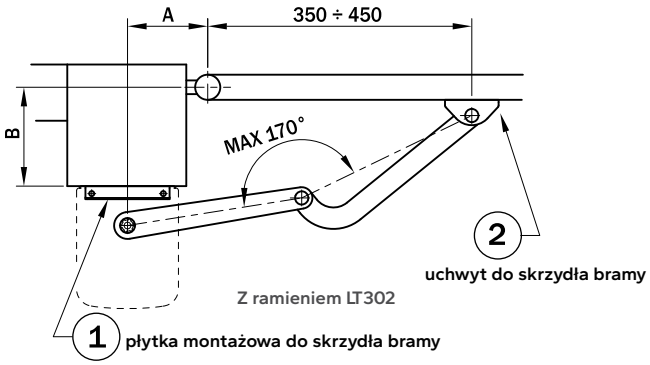

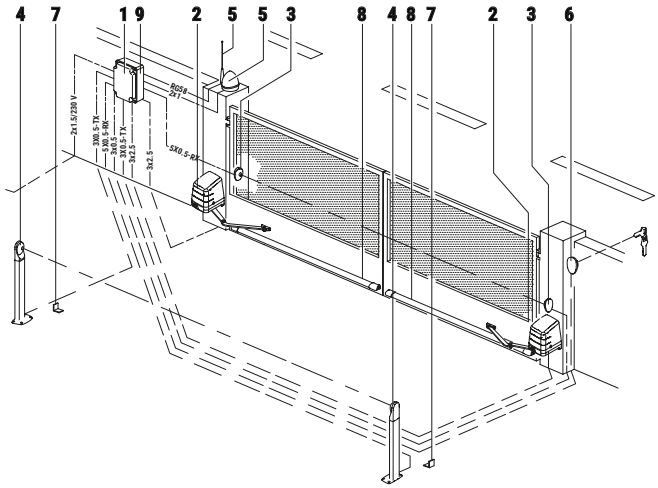

1	H70/200AC	H07RN-F 3x1,5 mm2
2	H23	4x1,5 mm² (max 20 m)
3	Fotokomórka F2ES/F2S - TX	2x0,5 mm2 (max 20 m)
	Fotokomórka F2ES/F2S - RX	4x0,5 mm2 (max 20 m)
4	Fotokomórka F2ES/F2S - TX	2x0,5 mm2 (max 20 m)
	Fotokomórka F2ES/F2S - RX	4x0,5 mm2 (max 20 m)
5	Lampa FIFTHY/230	2x1 mm2 (max 10 m)
	Antena	50 Ohm RG58 (max 10 m)
6	Przełącznik kluczykowy R85/60	3x0,5 mm2 (max 20 m)
	Klawiatura H85/TTD - H85/TDS	2x0,5 mm2 (max 30 m)

ZESTAWY Z H23/282

Zestaw Roger Technology SET H23/282 to solidne rozwiązanie przeznaczone do automatyzacji bram skrzydłowych, wykorzystujące sprawdzoną technologię zasilania 230V AC.

System został zaprojektowany z myślą o płynnej i niezawodnej pracy w codziennym użytkowaniu, zapewniając komfort obsługi oraz odpowiedni poziom bezpieczeństwa podczas eksploatacji. Napęd doskonale sprawdzi się zarówno w instalacjach prywatnych, jak i w obiektach o umiarkowanej intensywności użytkowania. Solidna konstrukcja oraz wysokiej jakości komponenty gwarantują odporność na zużycie oraz długotrwałe działanie urządzenia.

Przemyślana budowa umożliwia sprawny montaż oraz wygodną obsługę, zapewniając użytkownikowi niezawodność i komfort użytkowania systemu. To praktyczne rozwiązanie dla osób poszukujących sprawdzonej automatyki do bram skrzydłowych.



Przykładowa kompletacja prezentowany na zdjęciu: SET H23/282/L

Zestawy H23/282

SET H23/282/L

SET LIGHT z napędami **z silnikami 230V**, ramionami łamanymi (LT302) do bram rozwiernych **o max długościach skrzydeł 2,8 m + 2,8 m**, ogranicznikami microswitch i uchwytami montażowymi, piloty 2-kanałowe (2 szt.), komplet fotokomórek

	2 szt.	**H23/282**	napędy
	2 szt.	**H70/200AC/BOX**	centrala sterująca
	1 szt.	**H93/RX2LP/I**	radioodbiornik
	2 szt.	**T80/TX2**	pilot 2-kanałowy*
	1 szt.	**R90/F2ES**	komplet fotokomórek**

Cena netto:
4.590,00 zł

SET H23/282/F

SET FULL z napędami **z silnikami 230V AC**, ramionami łamanymi (LT302) do bram rozwiernych **o max długościach skrzydeł 2,8 m + 2,8 m**, ogranicznikami microswitch i uchwytami montażowymi, piloty 2-kanałowe (2 szt.), komplet fotokomórek oraz lampa z wbudowanym wzmacniaczem antenowym.

	2 szt.	**H23/282**	napędy
	2 szt.	**H70/200AC/BOX**	centrala sterująca
	1 szt.	**H93/RX2LP/I**	radioodbiornik
	2 szt.	**T80/TX2**	pilot 2-kanałowy*
	1 szt.	**R90/F2ES**	komplet fotokomórek**
	1 szt.	**FIFTHY/230**	lampa w kolorze białym ***

Cena netto:
4.820,00 zł

Szczegóły produktu H23/282:
str. 148

* możliwość wymiany pilotów T80/TX2 E80/TX52R/2 na Synus/2 lub E80/TX52R/2 bez dopłaty lub na piloty E80/TX54R/2 za dopłatą 30 zł netto
** możliwość wymiany fotokomórek R90/F2ES na fotokomórki obrotowe M90/F2ES0 za dopłatą 100 zł netto
*** możliwość wyboru lampy FIFTHY/230 lub FIFTHY/230/OR (w kolorze pomarańczowym)

Akcesoria dedykowane



LT302 340,00 zł

Ramię krótkie łamane



LT338 840,00 zł

Ramię ślizgowe do serii H23



E80/TX52R/2 100,00 zł

2-kanałowy pilot kopiujący z kodem stałym



E80/TX54R/2 115,00 zł

2-kanałowy pilot kopiujący z kodem stałym



SYNUS/2 100,00 zł

2-kanałowy pilot kopiujący z kodem stałym/zmiennym



T80/TX2 100,00 zł

2-kanałowy pilot kopiujący z kodem stałym/zmiennym



R90/F2ES 200,00 zł

Komplet fotokomórek



M90/F2ES 260,00 zł

Komplet fotokomórek SLIM



M90/F2ESO 290,00 zł

Komplet fotokomórek obrotowych



FIFTHY/230 265,00 zł

Lampa LED 230V z wbudowanym wzmacniaczem antenowym, w kolorze białym lub pomarańczowym



CFT500 310,00 zł

Komplet kolumienek do fotokomórek R90 H=500 mm



CFT501 440,00 zł

Komplet kolumienek do fotokomórek R90 H=1000 mm



CRA50/M90 165,00 zł

Kolumienka do fotokomórek z serii M90 - 50 cm



Sterowanie radiowe, Zoolock

str. 252



Fotokomórki i kolumienki

str. 256



Lampy ostrzegawcze

str. 258



Klawiatury kodowe i przełączniki

str. 260



Systemy solarne, moduły GSM i Wi-Fi

str. 262

Centrale sterujące



H70/200AC/BOX 1.140,00 zł

Centrala sterująca 2 silnikami 230 V AC, do automatów bram rozwiernych, w obudowie

R23/371

Napęd z silnikiem asynchronicznym 230 V AC

Uniwersalny napęd z ramieniem łamanym do bram rozwiernych o bardzo szerokich słupkach.

230V AC

ECO

Pełna kontrola



Opis produktu

Napęd z silnikiem 230 V AC, z ramieniem łamanym, do umiarkowano intensywnej pracy, do bram rozwiernych o max długości skrzydła 3,5 m, ogranicznikami microswitch i uchwytami montażowymi

Cena netto:

2.450,00 zł

- Silnik 230 V AC
- Użycie intensywne
- Przekładnia ze stopów metali, bez plastiku, bez teflonu, bez nylonu
- Na bardzo szerokie słupki, wymiar B = 500 mm (z opcjonalnym ramieniem LT303)
- Rozblokowanie napędu zabezpieczone kluczem spersonalizowanym
- Centrala sterująca z wyświetlaczem LED'owym
- Łagodny start i spowalnianie

Przejdź do zestawu Przejdź do akcesoriów Wróć do spisu treści

Dane techniczne	R23/371
Zasilanie sieciowe	230 V AC - 50 Hz
Zasilanie silnika	230 V AC
Moc znamionowa	200 W
Częstotliwość użytkowania	50%
Moment rozruchowy	400 Nm
Temperatura pracy	-20°C / +55°C
Stopień ochrony	IP44
Typ motoreduktora	Nieodwracalny
Prędkość	1,5 obr/min
Czas otwierania do 90°	14 s
Ochrona termiczna silnika	150°C
Kondensator	10 uF
Wyłączniki krańcowe	Mikrowyłączniki na otwarcie i zamknięcie
Centrala sterująca	H70/200AC
Waga produktu zapakowanego	13,3 kg

Wymiary i instalacja

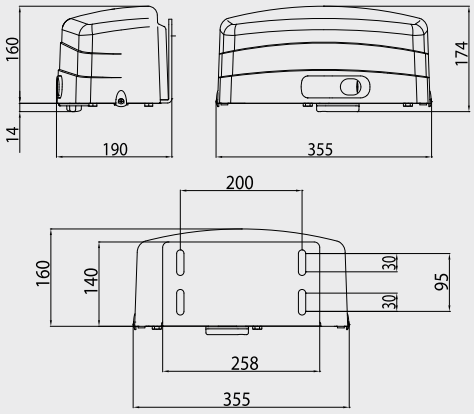

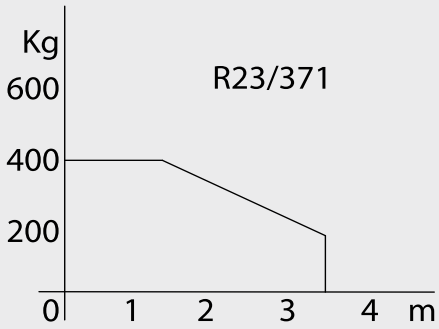

Przykład instalacji

Z ramieniem LT302

A	120	150	150	200	200	200	250	250
B	200	120	400	100	350	500	350	450
α	90°	100°	100°	90°	105°	90°	90°	90°

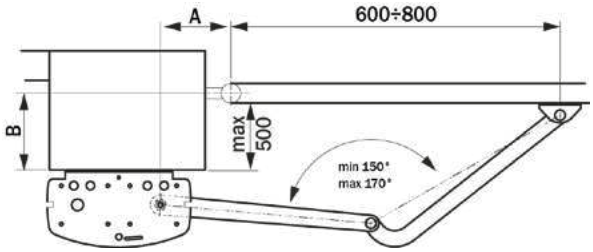

Z ramieniem LT303

A	120	120	140	160	180	200	250	250
B	80	300	120	160	180	200	250	250
α	95°	90°	100°	100°	105°	115°	105°	100°

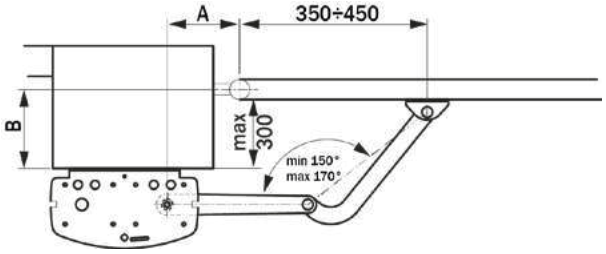

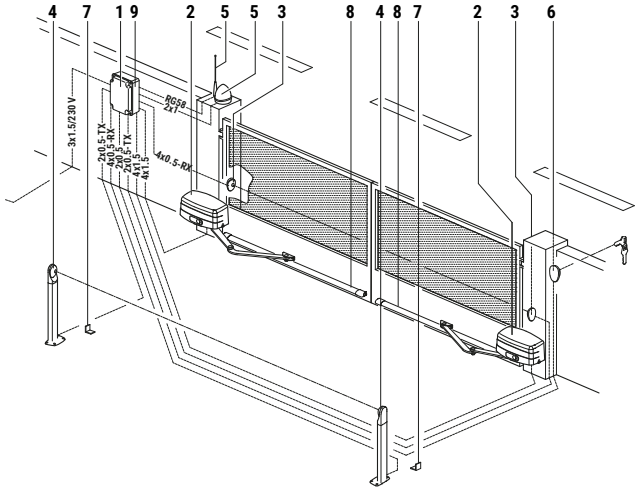

1	H70/200AC	H07RN-F 3x1,5 mm2
2	R23	4x1,5 mm² (max 20 m)
3	Fotokomórka F2ES/F2S - TX	2x0,5 mm2 (max 20 m)
	Fotokomórka F2ES/F2S - RX	4x0,5 mm2 (max 20 m)
4	Fotokomórka F2ES/F2S - TX	2x0,5 mm2 (max 20 m)
	Fotokomórka F2ES/F2S - RX	4x0,5 mm2 (max 20 m)
5	Lampa FIFTHY/230	2x1 mm2 (max 10 m)
	Antena	50 Ohm RG58 (max 10 m)
6	Przełącznik kluczykowy R85/60	3x0,5 mm2 (max 20 m)
	Klawiatura H85/TTD - H85/TDS	2x0,5 mm2 (max 30 m)

ZESTAWY Z R23/371

Zestaw Roger Technology SET R23/373 to funkcjonalne rozwiązanie przeznaczone do automatyzacji bram skrzydłowych, wykorzystujące sprawdzoną technologię zasilania 230V AC.

System został zaprojektowany z myślą o stabilnej i niezawodnej pracy w codziennym użytkowaniu, zapewniając płynny ruch skrzydeł bramy oraz wysoki komfort obsługi. Napęd sprawdzi się zarówno w zastosowaniach prywatnych, jak i w obiektach o umiarkowanej intensywności użytkowania, oferując pewność działania w różnych warunkach eksploatacyjnych. Solidna konstrukcja oraz zastosowanie trwałych komponentów gwarantują odporność na zużycie oraz długotrwałe funkcjonowanie urządzenia.

Przemyślana budowa ułatwia montaż oraz codzienną obsługę, zapewniając użytkownikowi wygodę i niezawodne działanie systemu. To praktyczne i trwałe rozwiązanie dla osób poszukujących sprawdzonej automatyki do bram skrzydłowych.



Zestaw prezentowany na zdjęciu: SET R23/373/L

Zestawy R23/371

SET R23/373/L

SET LIGHT z napędami **z silnikami 230 V AC**, z ramionami łamanymi (LT302) do bram rozwiernych **o max długościach skrzydeł 3,5 m + 3,5 m**, z ogranicznikami microswitch i uchwytami montażowymi, piloty 2-kanałowe (2 szt.), komplet fotokomórek

	2 szt.	**R23/371**	napędy
	1 szt.	**H70/200AC/BOX**	centrala sterująca
	1 szt.	**H93/RX2LP/I**	radioodbiornik
	2 szt.	**T80/TX2**	pilot 2-kanałowy*
	1 szt.	**R90/F2ES**	komplet fotokomórek**

Cena netto:
5.620,00 zł

SET R23/373/F

SET FULL z napędami **z silnikami 230 V AC**, z ramionami łamanymi (LT302) do bram rozwiernych **o max długościach skrzydeł 3,5 m + 3,5 m**, z ogranicznikami microswitch i uchwytami montażowymi piloty 2-kanałowe (2 szt.), komplet fotokomórek oraz lampa z wbudowanym wzmacniaczem antenowym.

	2 szt.	**R23/371**	napędy
	1 szt.	**H70/200AC/BOX**	centrala sterująca
	1 szt.	**H93/RX2LP/I**	radioodbiornik
	2 szt.	**T80/TX2**	pilot 2-kanałowy*
	1 szt.	**R90/F2ES**	komplet fotokomórek**
	1 szt.	**FIFTHY/230**	lampa w kolorze białym ***

Cena netto:
5.850,00 zł

Szczegóły produktu R23/371:
str. 152

* możliwość wymiany pilotów T80/TX2 na Synus/2 lub E80/TX52R/2 bez dopłaty lub na piloty E80/TX54R/2 za dopłatą 30 zł netto
** możliwość wymiany fotokomórek R90/F2ES na fotokomórki obrotowe M90/F2ES0 za dopłatą 100 zł netto
*** możliwość wyboru lampy FIFTHY/230 lub FIFTHY/230/OR (w kolorze pomarańczowym)

Akcesoria dedykowane



LT302 340,00 zł

Ramię krótkie łamane



LT303 500,00 zł

Ramię długie łamane



E80/TX52R/2 100,00 zł

2-kanałowy pilot kopiujący z kodem stałym



E80/TX54R/2 115,00 zł

2-kanałowy pilot kopiujący z kodem stałym



SYNUS/2 100,00 zł

2-kanałowy pilot kopiujący z kodem stałym/zmiennym



T80/TX2 100,00 zł

2-kanałowy pilot kopiujący z kodem stałym/zmiennym



R90/F2ES 200,00 zł

Komplet fotokomórek



M90/F2ES 260,00 zł

Komplet fotokomórek SLIM



M90/F2ESO 290,00 zł

Komplet fotokomórek obrotowych



FIFTHY/230 265,00 zł

Lampa LED 230V z wbudowanym wzmacniaczem antenowym, w kolorze białym lub pomarańczowym



CFT500 310,00 zł

Komplet kolumienek do fotokomórek R90 H=500 mm



CFT501 440,00 zł

Komplet kolumienek do fotokomórek R90 H=1000 mm



CRA50/M90 165,00 zł

Kolumienka do fotokomórek z serii M90 - 50 cm



Sterowanie radiowe, Zoolock

str. 252



Fotokomórki i kolumienki

str. 256



Lampy ostrzegawcze

str. 258



Klawiatury kodowe i przełączniki

str. 260



Systemy solarne, moduły GSM i Wi-Fi

str. 262

Centrale sterujące



H70/200AC/BOX 1.140,00 zł

Centrala sterująca 2 silnikami 230 V AC, do automatów bram rozwiernych, w obudowie

BR21/351

Napęd z silnikiem bezszczotkowym 36 V AC

Ciche i niewidoczne rozwiązanie nie ingerujące w wygląd bramy.



ECO | Niskie napięcie | Enkoder absolutny | Intensywne użycie | Brushless

Opis produktu

Napęd z silnikiem bezszczotkowym 36 V AC do montażu podziemnego, do bram rozwiernych o max długości skrzydła 4,5 m, ogranicznikami mechanicznymi; do skompletowania z obudową, dźwignią oraz odblokowaniem

- Silnik bezszczotkowy 36 V
- Użycie intensywne 1300 cykli na dobę
- Ogranicznik mechaniczny na otwieranie i zamykanie
- Przekładnia ze stopów metali, bez plastiku, bez teflonu, bez nylonu
- Niskie zużycie energii
- Bardzo cicha praca
- Pełna kontrola biegu skrzydeł
- Obudowy i pokrywy ocynkowane na gorąco

Cena netto:
2.240,00 zł

Przejdź do zestawu | Przejdź do akcesoriów | Wróć do spisu treści

Dane techniczne	BR21/351
Zasilanie sieciowe	230 V AC - 50 Hz
Zasilanie silnika	36 V AC
Moc rozruchowa	265 W
Częstotliwość użytkowania	Intensywne
Moment rozruchowy	350 Nm
Temperatura pracy	-20°C / +55°C
Stopień ochrony	IP67
Typ motoreduktora	Nieodwracalny
Prędkość	1,14 obr / min
Czas otwierania do 90°	19 - 29 s
Enkoder	Cyfrowy enkoder natywny SENSORLESS 48 impulsów na obrót
Wyłączniki krańcowe	Ograniczniki mechaniczne na otwarcie i zamknięcie
Centrala sterująca	EDGE1
Ilość cykli na dobę	1300
Waga produktu zapakowanego	12,8 kg

Wymiary i instalacja

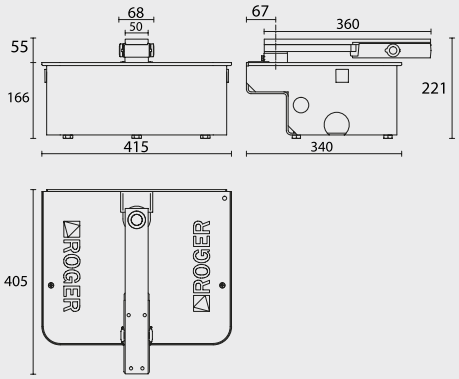

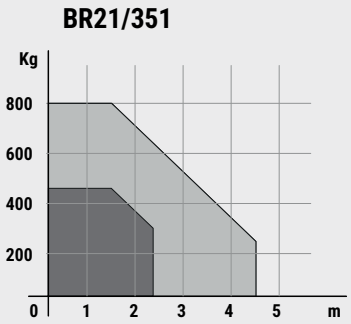

Przykład instalacji

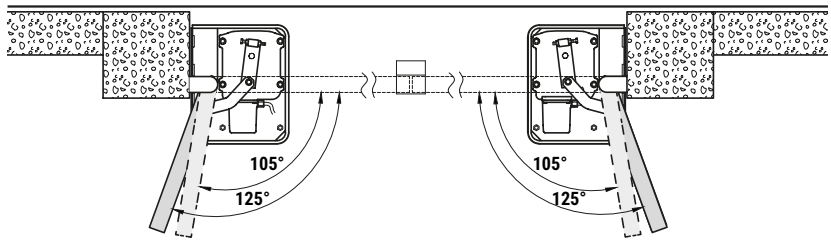

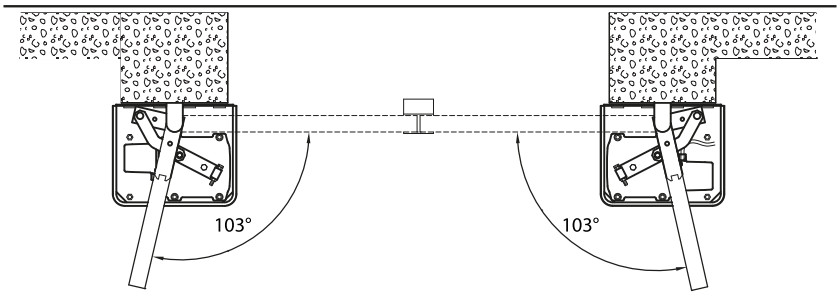

ZESTAWY Z BR21/351

Zestaw Roger Technology SET BR21/354 to nowoczesne rozwiązanie przeznaczone do automatyzacji bram skrzydłowych, wykorzystujące zaawansowaną technologię cyfrową z silnikami bezszczotkowymi.

Technologia brushless zapewnia płynną i cichą pracę, wysoką wydajność działania oraz precyzyjne sterowanie ruchem skrzydeł bramy. System został zaprojektowany z myślą o intensywnym użytkowaniu, dlatego doskonale sprawdzi się zarówno w instalacjach prywatnych, jak i w obiektach o zwiększonej częstotliwości eksploatacji. Solidna konstrukcja oraz wykorzystanie trwałych komponentów gwarantują odporność na zużycie oraz długotrwałe i niezawodne działanie urządzenia.



Zestaw prezentowany na zdjęciu: SET BR21/354/L

Zestawy BR21/351

SET BR21/354/L

SET LIGHT z napędami **z silnikami 36 V AC**, do bram rozwiernych **o max długościach skrzydeł 4,5 m + 4,5 m**, obudowami oraz odblokowaniami i pilotami 2-kanałowymi (2 szt.), kompletem fotokomórek

	2 szt.	**BR21/351**	napędy
	2 szt.	**FU101**	obudowa
	2 szt.	**RL650**	odblokowanie
	1 szt.	**EDGE1/BOX**	centrala sterująca z radioodbiornikiem
	2 szt.	**SYNUS/2**	pilot 2-kanałowy*
	1 szt.	**R90/F4ES**	komplet fotokomórek**

Cena netto:
7.450,00 zł

Szczegóły produktu BR21/351:
str. 156

SET BR21/354/F

SET FULL z napędami **z silnikami 36 V AC**, do bram rozwiernych **o max długościach skrzydeł 4,5 m + 4,5 m**, obudowami oraz odblokowaniami i pilotami 2-kanałowymi (2 szt.), kompletem fotokomórek oraz lampą z wbudowanym wzmacniaczem antenowym.

	2 szt.	**BR21/351**	napędy
	2 szt.	**FU101**	obudowa
	2 szt.	**RL650**	odblokowanie
	1 szt.	**EDGE1/BOX**	centrala sterująca z radioodbiornikiem
	2 szt.	**SYNUS/2**	pilot 2-kanałowy*
	1 szt.	**R90/F4ES**	komplet fotokomórek**
	1 szt.	**FIFTHY/24**	lampa w kolorze białym***

Cena netto:
7.680,00 zł

* możliwość wymiany pilotów E80/TX52R/2 na Synus/2 lub T80/TX2 bez dopłaty lub na piloty E80/TX54R/2 za dopłatą 30 zł netto
** możliwość wymiany fotokomórek R90/F4ES na fotokomórki obrotowe M90/F4ES0 za dopłatą 100 zł netto
*** możliwość wyboru lampy FIFTHY/24 lub FIFTHY/24/OR (w kolorze pomarańczowym)

Akcesoria dedykowane



FU100 1.000,00 zł

Obudowa i przykrywa ze stali ocynkowanej na zimno z dźwignią na otwarcie bramy 105°



FU101 1.200,00 zł

Obudowa i przykrywa ze stali ocynkowanej na gorąco z dźwignią na otwarcie bramy 105°



FU102 1.400,00 zł

Obudowa ocynk i przykrywa ze stali nierdzewnej INOX 304 z dźwignią na otwarcie bramy 105°



FU103 1.900,00 zł

Obudowa i przykrywa ze stali nierdzewnej INOX 304 z dźwignią na otwarcie bramy 105°



LT300 520,00 zł

Zestaw dźwigni umożliwiający otwarcie bramy na 125°



LT301 680,00 zł

Zestaw przekładni z łańcuchem, umożliwiający otwarcie bramy na 360°



RL650 400,00 zł

Odblokowanie na dźwignię



RL651 490,00 zł

Odblokowanie na kluczyk



E80/TX52R/2 100,00 zł

2-kanałowy pilot kopiujący z kodem stałym



E80/TX54R/2 115,00 zł

4-kanałowy pilot kopiujący z kodem stałym



SYNUS/2 100,00 zł

2-kanałowy pilot kopiujący z kodem stałym/zmiennym



T80/TX2 100,00 zł

2-kanałowy pilot kopiujący z kodem stałym/zmiennym



R90/F4ES 270,00 zł

Komplet fotokomórek z synchronizacją



M90/F4ESO 340,00 zł

Komplet fotokomórek obrotowych z synchronizacją



M90/F4ES 320,00 zł

Komplet fotokomórek SLIM z synchronizacją



FIFTHY/24 265,00 zł

Lampa LED 24V z wbudowanym wzmacniaczem antenowym, w kolorze białym lub pomarańczowym



Sterowanie radiowe, Zoolock

str. 252



Fotokomórki i kolumienki

str. 256



Lampy ostrzegawcze

str. 258



Klawiatury kodowe i przełączniki

str. 260



Systemy solarne, moduły GSM i Wi-Fi

str. 262

Centrale sterujące | akumulatory



EDGE1/BOX 2.090,00 zł

Centrala sterująca 2 silnikami bezszczotkowymi 36 V AC, do automatów bram rozwiernych



B71/BCHP/EXT 1.100,00 zł

Zestaw akumulatorów (2x12V; 4,5 Ah) i karta ładowania do centrali EDGE1 oraz B70/1DCHP w obudowie

BR21/351/HS

HIGH SPEED

ROGER BRUSHLESS

Napęd z silnikiem bezszczotkowym 36 V AC

Ciche i niewidoczne rozwiązanie nie ingerujące w wygląd bramy.



ECO **Niskie napięcie** **High Speed**

Intensywne użycie **Brushless** **Enkoder absolutny**

Opis produktu

Napęd z silnikiem bezszczotkowym 36 V AC High Speed do montażu podziemnego, do bram rozwiernych o max długości skrzydła 3 m, ogranicznikami mechanicznymi; do skompletowania z obudową, dźwignią oraz odblokowaniem

- Silnik bezszczotkowy 36 V AC
- Wersja High Speed
- Użycie intensywne - 1300 cykli
- Czas otwarcia do 90° 10-25 s
- Ogranicznik mechaniczny na otwieranie i zamykanie
- Przekładnia ze stopów metali, bez plastiku, bez teflonu, bez nylonu
- Niskie zużycie energii
- Bardzo cicha praca
- Pełna kontrola biegu skrzydeł
- Pokrywy ze stali Inox

Cena netto:

2.960,00 zł

Przejdź do zestawu Przejdź do akcesoriów Wróć do spisu treści

Dane techniczne	BR21/351/HS
Zasilanie sieciowe	230 V AC - 50 Hz
Zasilanie silnika	36 V AC
Moc rozruchowa	200 W
Częstotliwość użytkowania	Intensywne
Moment rozruchowy	280 Nm
Temperatura pracy	-20°C / +55°C
Stopień ochrony	IP67
Typ motoreduktora	Nieodwracalny
Prędkość	1,6 obr / min
Czas otwierania do 90°	10 - 25 s
Enkoder	Cyfrowy enkoder natywny SENSORLESS 48 impulsów na obrót
Wyłączniki krańcowe	Ograniczniki mechaniczne na otwarcie i zamknięcie
Centrala sterująca	EDGE1
Ilość cykli na dobę	1300
Waga produktu zapakowanego	12,8 kg

Wymiary i instalacja

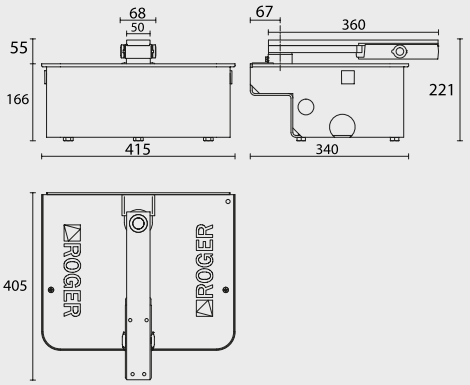

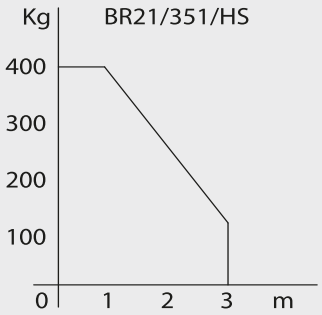

Przykład instalacji

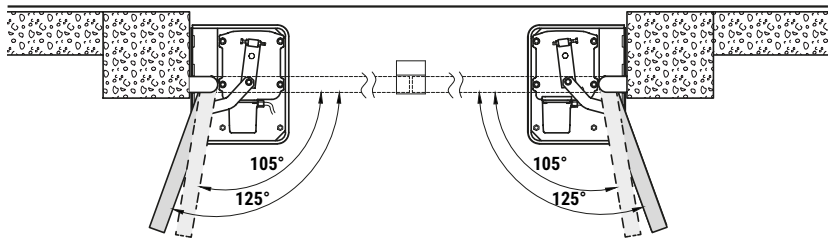

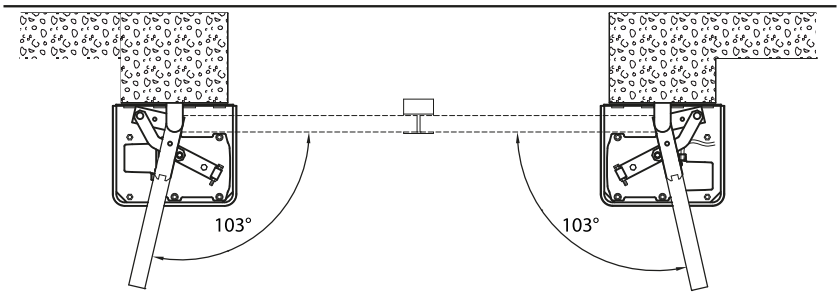

ZESTAWY Z BR21/351/HS

Zestaw Roger Technology SET BR21/354/HS to zaawansowane rozwiązanie przeznaczone do automatyzacji bram skrzydłowych, wykorzystujące nowoczesną technologię cyfrową z silnikami bezszczotkowymi.

Zastosowanie technologii brushless zapewnia wysoką wydajność pracy, precyzyjne sterowanie oraz płynny i cichy ruch skrzydeł bramy. System został zaprojektowany z myślą o intensywnej eksploatacji, dlatego doskonale sprawdzi się zarówno w instalacjach prywatnych, jak i w obiektach o zwiększonej częstotliwości użytkowania. Solidna konstrukcja oraz wykorzystanie wysokiej jakości komponentów gwarantują odporność na zużycie oraz długotrwałe i niezawodne działanie urządzenia.



Zestaw prezentowany na zdjęciu: SET BR21/354/HS/L

Zestawy BR21/351/HS

SET BR21/354/HS/L

SET LIGHT z napędami **z silnikami 36 V AC HIGH SPEED**, do bram rozwiernych **o max długościach skrzydeł 3 m + 3 m**, obudowami oraz odblokowaniami i pilotami 2-kanałowymi (2 szt.), kompletem fotokomórek

	2 szt.	**BR21/351/HS**	napędy
	2 szt.	**FU102**	obudowa
	2 szt.	**RL650**	odblokowanie
	1 szt.	**EDGE1/BOX**	centrale sterująca z radioodbiornikiem
	2 szt.	**E80/TX52R/2**	pilot 2-kanałowy*
	1 szt.	**R90/F4ES**	komplet fotokomórek**

Cena netto:
9.260,00 zł

SET BR21/354/HS/F

SET FULL z napędami **z silnikami 36 V AC HIGH SPEED**, do bram rozwiernych **o max długościach skrzydeł 3 m + 3 m**, obudowami oraz odblokowaniami i pilotami 2-kanałowymi (2 szt.), kompletem fotokomórek oraz lampą z wbudowanym wzmacniaczem antenowym.

	2 szt.	**BR21/351/HS**	napędy
	2 szt.	**FU102**	obudowa
	2 szt.	**RL650**	odblokowanie
	1 szt.	**EDGE1/BOX**	centrale sterująca z radioodbiornikiem
	2 szt.	**E80/TX52R/2**	pilot 2-kanałowy*
	1 szt.	**R90/F4ES**	komplet fotokomórek**
	1 szt.	**FIFTHY/24**	lampa w kolorze białym***

Cena netto:
9.490,00 zł

Szczegóły produktu BR21/351/HS:
str. 160

* możliwość wymiany pilotów E80/TX52R/2 na Synus/2 lub T80/TX2 bez dopłaty lub na piloty E80/TX54R/2 za dopłatą 30 zł netto
** możliwość wymiany fotokomórek R90/F4ES na fotokomórki obrotowe M90/F4ES0 za dopłatą 100 zł netto
*** możliwość wyboru lampy FIFTHY/24 lub FIFTHY/24/OR (w kolorze pomarańczowym)

Akcesoria dedykowane



FU100 1.000,00 zł

Obudowa i przykrywa ze stali ocynkowanej na zimno z dźwignią na otwarcie bramy 105°



FU101 1.200,00 zł

Obudowa i przykrywa ze stali ocynkowanej na gorąco z dźwignią na otwarcie bramy 105°



FU102 1.400,00 zł

Obudowa ocynk i przykrywa ze stali nierdzewnej INOX 304 z dźwignią na otwarcie bramy 105°



FU103 1.900,00 zł

Obudowa i przykrywa ze stali nierdzewnej INOX 304 z dźwignią na otwarcie bramy 105°



LT300 520,00 zł

Zestaw dźwigni umożliwiający otwarcie bramy na 125°



LT301 680,00 zł

Zestaw przekładni z łańcuchem, umożliwiający otwarcie bramy na 360°



RL650 400,00 zł

Odblokowanie na dźwignię



RL651 490,00 zł

Odblokowanie na kluczyk



E80/TX52R/2 100,00 zł

2-kanałowy pilot kopiujący z kodem stałym



E80/TX54R/2 115,00 zł

4-kanałowy pilot kopiujący z kodem stałym



SYNUS/2 100,00 zł

2-kanałowy pilot kopiujący z kodem stałym/zmiennym



T80/TX2 100,00 zł

2-kanałowy pilot kopiujący z kodem stałym/zmiennym



R90/F4ES 270,00 zł

Komplet fotokomórek z synchronizacją



M90/F4ESO 340,00 zł

Komplet fotokomórek obrotowych z synchronizacją



M90/F4ES 320,00 zł

Komplet fotokomórek SLIM z synchronizacją



FIFTHY/24 265,00 zł

Lampa LED 24V z wbudowanym wzmacniaczem antenowym, w kolorze białym lub pomarańczowym



Sterowanie radiowe, Zoolock

str. 252



Fotokomórki i kolumienki

str. 256



Lampy ostrzegawcze

str. 258



Klawiatury kodowe i przełączniki

str. 260



Systemy solarne, moduły GSM i Wi-Fi

str. 262

Centrale sterujące | akumulatory



EDGE1/BOX 2.090,00 zł

Centrala sterująca 2 silnikami bezszczotkowymi 36 V DC, do automatów bram rozwiernych



B71/BCHP/EXT 1.100,00 zł

Zestaw akumulatorów (2x12V; 4,5 Ah) i karta ładowania do centrali EDGE1 oraz B70/1DCHP w obudowie

BR21/362

Napęd z silnikiem bezszczotkowym 36 V AC

Ciche i niewidoczne rozwiązanie nie ingerujące w wygląd bramy.



ECO **Niskie napięcie** **Enkoder absolutny**

Intensywne użycie **Brushless**

Opis produktu

Napęd z silnikiem bezszczotkowym 36 V AC do montażu podziemnego, do bram rozwiernych o max długości skrzydła 5 m, z ogranicznikami mechanicznymi; do skompletowania z obudową, dźwignią oraz odblokowaniem

- Silnik bezszczotkowy 36 V AC
- Użycie intensywne - 1300 cykli (non stop)
- Podwójne łożyskowanie wału wyjściowego
- Ciężar skrzydła do 1000 kg
- Ogranicznik mechaniczny na otwieranie i zamykanie
- Przekładnia ze stopów metali, bez plastiku, bez teflonu, bez nylonu
- Niskie zużycie energii
- Bardzo cicha praca
- Pełna kontrola biegu skrzydeł

Cena netto:

3.330,00 zł

Przejdź do zestawu Przejdź do akcesoriów Wróć do spisu treści

Dane techniczne	BR21/362
Zasilanie sieciowe	230 V AC - 50 Hz
Zasilanie silnika	36 V AC
Moc rozruchowa	265 W
Częstotliwość użytkowania	Intensywne
Moment rozruchowy	350 Nm
Temperatura pracy	-20°C / +55°C
Stopień ochrony	IP67
Typ motoreduktora	Nieodwracalny
Prędkość	1,14 obr / min
Czas otwierania do 90°	19 - 29 s
Enkoder	Cyfrowy enkoder natywny SENSORLESS 48 impulsów na obrót
Wyłączniki krańcowe	Ograniczniki mechaniczne na otwarcie i zamknięcie
Centrala sterująca	EDGE1
Ilość cykli na dobę	1300
Waga produktu zapakowanego	15,8 kg

Wymiary i instalacja

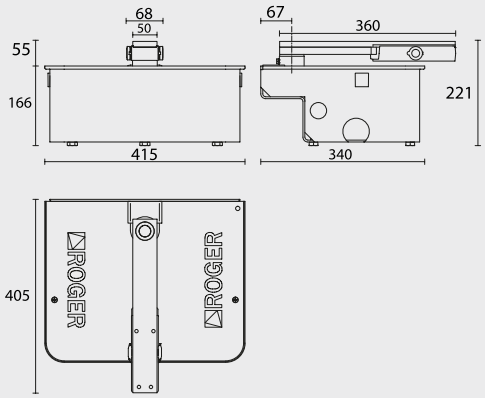



Przykład instalacji

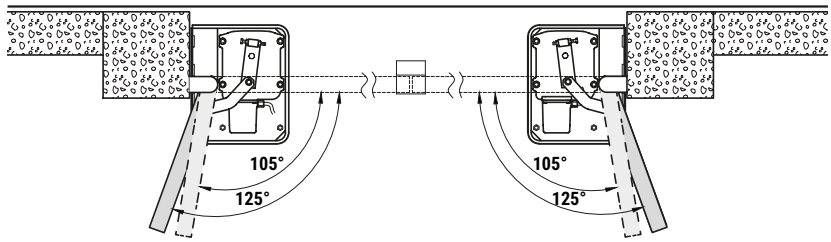

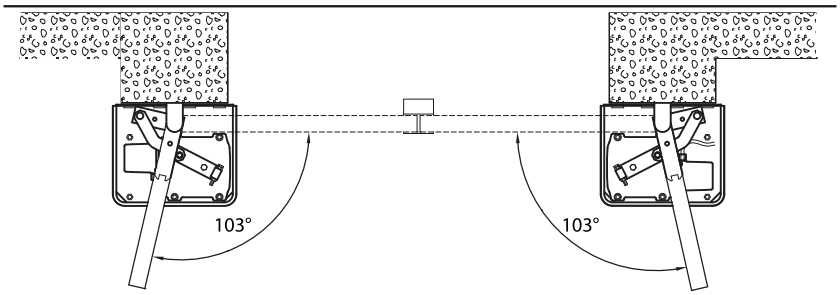

ZESTAWY Z BR21/362

Napęd Roger Technology BR21/362 to nowoczesne rozwiązanie przeznaczone do automatyzacji bram skrzydłowych, wykorzystujące zaawansowaną technologię cyfrową z silnikiem bezszczotkowym

Zastosowanie technologii brushless zapewnia wysoką wydajność pracy, precyzyjne sterowanie oraz płynny i cichy ruch skrzydła bramy podczas codziennej eksploatacji. Napęd został zaprojektowany z myślą o intensywnym użytkowaniu, dlatego doskonale sprawdzi się zarówno w instalacjach prywatnych, jak i w obiektach o zwiększonej częstotliwości użytkowania. Solidna konstrukcja oraz wykorzystanie wysokiej jakości komponentów gwarantują odporność na zużycie oraz długotrwałe i niezawodne działanie urządzenia.



Zestaw prezentowany na zdjęciu: SET BR21/362/L

Zestawy BR21/362

SET BR21/362/L

SET LIGHT z napędami **z silnikami 36 V AC**, do bram rozwiernych **o max długościach skrzydeł 5 m + 5 m**, obudowami oraz odblokowaniami i pilotami 2-kanałowymi (2 szt.), kompletem fotokomórek

	2 szt.	**BR21/362**	napędy
	2 szt.	**FU103**	obudowa
	2 szt.	**RL651**	odblokowanie
	1 szt.	**EDGE1/BOX**	centrale sterująca z radioodbiornikiem
	2 szt.	**SYNUS/2**	pilot 2-kanałowy*
	1 szt.	**R90/F4ES**	komplet fotokomórek**

Cena netto:
10.850,00 zł

SET BR21/362/F

SET FULL z napędami **z silnikami 36 V AC**, do bram rozwiernych **o max długościach skrzydeł 5 m + 5 m**, obudowami oraz odblokowaniami i pilotami 2-kanałowymi (2 szt.), kompletem fotokomórek oraz lampą z wbudowanym wzmacniaczem antenowym.

	2 szt.	**BR21/362**	napędy
	2 szt.	**FU103**	obudowa
	2 szt.	**RL651**	odblokowanie
	1 szt.	**EDGE1/BOX**	centrale sterująca z radioodbiornikiem
	2 szt.	**SYNUS/2**	pilot 2-kanałowy*
	1 szt.	**R90/F4ES**	komplet fotokomórek**
	1 szt.	**FIFTHY/24**	lampa w kolorze białym***

Cena netto:
11.080,00 zł

Szczegóły produktu BR21/362:
str. 164

* możliwość wymiany pilotów Synus/2 na E80/TX52R/2 lub T80/TX2 bez dopłaty lub na piloty E80/TX54R/2 za dopłatą 30 zł netto
** możliwość wymiany fotokomórek R90/F4ES na fotokomórki obrotowe M90/F4ES0 za dopłatą 100 zł netto
*** możliwość wyboru lampy FIFTHY/24 lub FIFTHY/24/OR (w kolorze pomarańczowym)

Akcesoria dedykowane



FU100 1.000,00 zł

Obudowa i przykrywa ze stali ocynkowanej na zimno z dźwignią na otwarcie bramy 105°



FU101 1.200,00 zł

Obudowa i przykrywa ze stali ocynkowanej na gorąco z dźwignią na otwarcie bramy 105°



FU102 1.400,00 zł

Obudowa ocynk i przykrywa ze stali nierdzewnej INOX 304 z dźwignią na otwarcie bramy 105°



FU103 1.900,00 zł

Obudowa i przykrywa ze stali nierdzewnej INOX 304 z dźwignią na otwarcie bramy 105°



LT300 520,00 zł

Zestaw dźwigni umożliwiający otwarcie bramy na 125°



LT301 680,00 zł

Zestaw przekładni z łańcuchem, umożliwiający otwarcie bramy na 360°



RL650 400,00 zł

Odblokowanie na dźwignię



RL651 490,00 zł

Odblokowanie na kluczyk



E80/TX52R/2 100,00 zł

2-kanałowy pilot kopiujący z kodem stałym



E80/TX54R/2 115,00 zł

4-kanałowy pilot kopiujący z kodem stałym



SYNUS/2 100,00 zł

2-kanałowy pilot kopiujący z kodem stałym/zmiennym



T80/TX2 100,00 zł

2-kanałowy pilot kopiujący z kodem stałym/zmiennym



R90/F4ES 270,00 zł

Komplet fotokomórek z synchronizacją



M90/F4ESO 340,00 zł

Komplet fotokomórek obrotowych z synchronizacją



M90/F4ES 320,00 zł

Komplet fotokomórek SLIM z synchronizacją



FIFTHY/24 265,00 zł

Lampa LED 24V z wbudowanym wzmacniaczem antenowym, w kolorze białym lub pomarańczowym



Sterowanie radiowe, Zoolock

str. 252



Fotokomórki i kolumienki

str. 256



Lampy ostrzegawcze

str. 258



Klawiatury kodowe i przełączniki

str. 260



Systemy solarne, moduły GSM i Wi-Fi

str. 262

Centrale sterujące



EDGE1/BOX 2.090,00 zł

Centrala sterująca 2 silnikami bezszczotkowymi 36 V DC, do automatów bram rozwiernych



B71/BCHP/EXT 1.100,00 zł

Zestaw akumulatorów (2x12V; 4,5 Ah) i karta ładowania do centrali EDGE1 oraz B70/1DCHP w obudowie

R20/500

Napęd z silnikiem bezszczotkowym 230 V AC

Silny, wytrzymały i precyzyjny napęd do bram rozwiernych.

230V AC ECO



Opis produktu

Napęd z silnikiem 230 V AC, do bram rozwiernych o max długości skrzydła 3,5 m z ogranicznikami microswitch na otwarcie, regulowanym uchwytem przykręcanym do słupków oraz uchwytem mocowania do skrzydła

- Silnik 230 V AC
- Częstotliwość użytkowania 40%
- Wyłącznik krańcowy otwarcia
- Przekładnia ze stopów metali, bez plastiku, bez teflonu, bez nylonu
- Rozblokowanie napędu zabezpieczone kluczem spersonalizowanym
- Skok śruby 520 mm

Cena netto:

1.800,00 zł

Przejdź do zestawu Przejdź do akcesoriów Wróć do spisu treści

Dane techniczne	R20/500
Zasilanie sieciowe	230 V AC - 50 Hz
Zasilanie silnika	230 V AC
Moc znamionowa	200 W
Częstotliwość użytkowania	40%
Siła	2500 N
Temperatura pracy	-20°C / +55°C
Stopień ochrony	IP44
Typ motoreduktora	Nieodwracalny
Prędkość	1,66 cm/s
Czas otwierania do 90°	27 s
Ochrona termiczna silnika	140°C
Skok	520 mm
Wyłączniki krańcowe	Mikrowyłącznik na otwarciu
Centrala sterująca	H70/200AC
Enkoder	-
Ilość cykli na dobę	-
Waga produktu zapakowanego	10,7 kg

Wymiary i instalacja

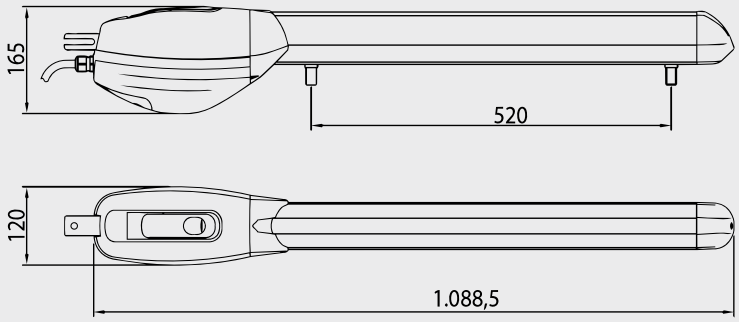

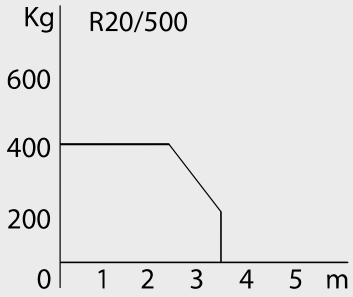

Przykład instalacji

A	100	150	150	250	220	180	210
B	210	210	300	180	180	130	180
C (max)	190	190	190	190	190	190	190
D (max)	950	950	950	950	950	950	950
E	123	123	123	123	123	123	123
α	90°	90°	90°	110°	110°	120°	120°

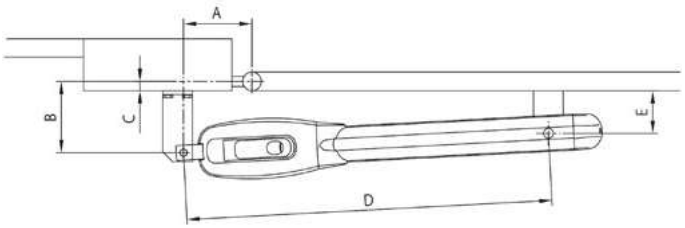

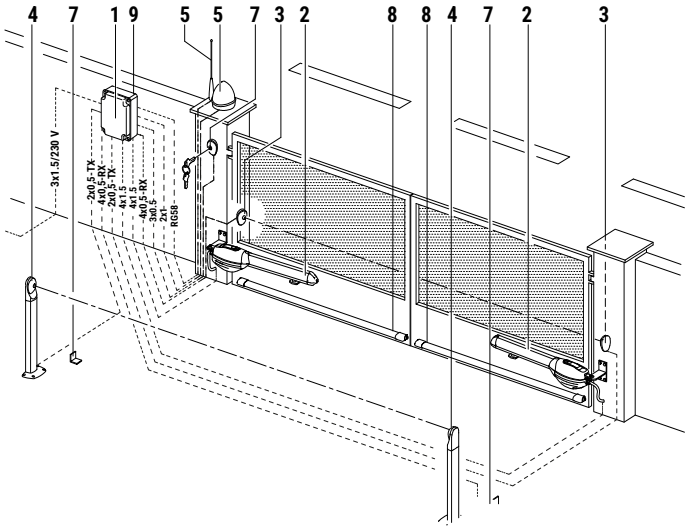

1	H70/200AC	H07RN-F 3x1,5 mm2
2	R20	4x1,5 mm² (max 20 m)
3	Fotokomórka F2ES/F2S - TX	2x0,5 mm2 (max 20 m)
	Fotokomórka F2ES/F2S - RX	4x0,5 mm2 (max 20 m)
4	Fotokomórka F2ES/F2S - TX	2x0,5 mm2 (max 20 m)
	Fotokomórka F2ES/F2S - RX	4x0,5 mm2 (max 20 m)
5	Lampa FIFTHY/230	2x1 mm2 (max 10 m)
	Antena	50 Ohm RG58 (max 10 m)
6	Przełącznik kluczykowy R85/60	3x0,5 mm2 (max 20 m)
	Klawiatura H85/TTD - H85/TDS	2x0,5 mm2 (max 30 m)

ZESTAWY Z R20/500

Zestaw Roger Technology KIT R20/510 to solidne rozwiązanie przeznaczone do automatyzacji bram skrzydłowych, wykorzystujące sprawdzoną technologię zasilania 230V AC.

System został zaprojektowany z myślą o stabilnej i niezawodnej pracy w codziennym użytkowaniu, zapewniając płynny ruch skrzydeł bramy oraz odpowiedni poziom bezpieczeństwa podczas eksploatacji. Napęd doskonale sprawdzi się zarówno w instalacjach prywatnych, jak i w obiektach o umiarkowanej intensywności użytkowania. Solidna konstrukcja oraz zastosowanie trwałych komponentów gwarantują odporność na zużycie oraz długotrwałe działanie urządzenia.

Przemyślana budowa umożliwia łatwy montaż oraz komfortową obsługę, zapewniając użytkownikowi wygodę i niezawodność działania systemu. To praktyczne rozwiązanie dla osób poszukujących sprawdzonej automatyki do bram skrzydłowych.



Zestaw prezentowany na zdjęciu: KIT R20/510/L

Zestawy R20/500

KIT R20/510/L

KIT LIGHT z napędami **z silnikami 230 V AC**, do bram rozwiernych **o max długościach skrzydeł 3,5 m + 3,5 m**, z ogranicznikami microswitch na otwarcie, regulowanymi uchwytami do przykręcenia do słupków oraz uchwytami mocowania do skrzydeł, piloty 2-kanałowe (2 szt.), komplet fotokomórek.

2 szt.	**R20/500**	napędy
1 szt.	**H70/200AC/BOX**	centrala sterująca
1 szt.	**H93/RX2LP/I**	radioodbiornik
2 szt.	**T80/TX2**	pilot 2-kanałowy*
1 szt.	**R90/F2ES**	komplet fotokomórek**

Cena netto:
3.980,00 zł

KIT R20/510/F

KIT FULL z napędami **z silnikami 230 V AC**, do bram rozwiernych **o max długościach skrzydeł 3,5 m + 3,5 m**, z ogranicznikami microswitch na otwarcie, regulowanymi uchwytami do przykręcenia do słupków oraz uchwytami mocowania do skrzydeł, piloty 2-kanałowe (2 szt.), komplet fotokomórek oraz lampa z wbudowanym wzmacniaczem antenowym.

2 szt.	**R20/500**	napędy
1 szt.	**H70/200AC/BOX**	centrala sterująca
1 szt.	**H93/RX2LP/I**	radioodbiornik
2 szt.	**T80/TX2**	pilot 2-kanałowy*
1 szt.	**R90/F2ES**	komplet fotokomórek**
1 szt.	**FIFTHY/230**	lampa w kolorze białym***

Cena netto:
4.210,00 zł

Szczegóły produktu R20/500:
str. 168

* możliwość wymiany pilotów T80/TX2 na Synus/2 lub E80/TX52R/2 bez dopłaty lub na piloty E80/TX54R/2 za dopłatą 30 zł netto
** możliwość wymiany fotokomórek R90/F2ES na fotokomórki obrotowe M90/F2ES0 za dopłatą 100 zł netto
*** możliwość wyboru lampy FIFTHY/230 lub FIFTHY/230/OR (w kolorze pomarańczowym)

Akcesoria dedykowane



MC770 70,00 zł

Wyłącznik krańcowy MICROSWITCH R20 (1 szt.)



MC780 200,00 zł

Wyłączniki mechaniczne R20 (2 szt.)



E80/TX52R/2 100,00 zł

2-kanałowy pilot kopiujący z kodem stałym



E80/TX54R/2 115,00 zł

4-kanałowy pilot kopiujący z kodem stałym



SYNUS/2 100,00 zł

2-kanałowy pilot kopiujący z kodem stałym/zmiennym



T80/TX2 100,00 zł

2-kanałowy pilot kopiujący z kodem stałym/zmiennym



R90/F2ES 200,00 zł

Komplet fotokomórek



M90/F2ES 260,00 zł

Komplet fotokomórek SLIM



M90/F2ESO 290,00 zł

Komplet fotokomórek obrotowych



FIFTHY/230 265,00 zł

Lampa LED 230V z wbudowanym wzmacniaczem antenowym, w kolorze białym lub pomarańczowym



CFT500 310,00 zł

Komplet kolumienek do fotokomórek R90 H=500 mm



CFT501 440,00 zł

Komplet kolumienek do fotokomórek R90 H=1000 mm



CRA50/M90 165,00 zł

Kolumienka do fotokomórek z serii M90 - 50 cm



Sterowanie radiowe, Zoolock

str. 252



Fotokomórki i kolumienki

str. 256



Lampy ostrzegawcze

str. 258



Klawiatury kodowe i przełączniki

str. 260



Systemy solarne, moduły GSM i Wi-Fi

str. 262

Centrale sterujące



H70/200AC/BOX 1.140,00 zł

Centrala sterująca 2 silnikami 230 V AC, do automatów bram rozwiernych, w obudowie

NAVI

Napęd z silnikiem bezszczotkowym 36 V AC

Siłownik przeznaczony do bram harmonijkowych montowany bezpośrednio na bramie lub na nadprożu.

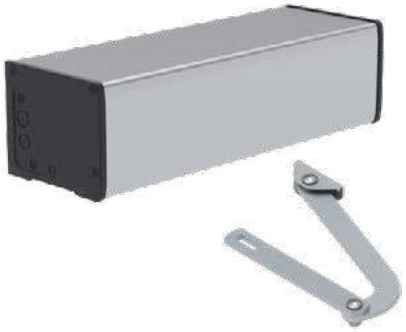

- Technologia IPU
- ECO
- Enkoder cyfrowy
- Intensywne użycie
- Brushless
- Niskie napięcie

Opis produktu

Napęd z silnikiem brushless 36V AC (czas otw. do 90 stopni 10 s.) w technologii IPU, do pracy bardzo intensywnej, do drzwi jednoskrzydłowych o max długości 2 m i wadze 300 kg oraz dwuskrzydłowych łamanych o max długości pojedynczego skrzydła 1,5 m i wadze 200 kg, z mechanicznym wyłącznikiem krańcowym na otwarcie

- Silnik bezszczotkowy 36 V AC
- Użycie superintensywne - 500 cykli na dobę
- Ogranicznik mechaniczny na otwieranie i zamykanie
- Przekładnia ze stopów metali, bez plastiku, bez teflonu, bez nylonu
- Rozblokowanie napędu zabezpieczone kluczem spersonalizowanym
- Cyfrowa centrala sterująca bez przekaźników
- Moment rozruchowy 470 Nm
- Do skrzydeł harmonijkowych
- Wysoka kultura pracy
- Bardzo niskie zużycie energii

Cena netto:

5.200,00 zł

Przejdź do zestawu | Przejdź do akcesoriów | Wróć do spisu treści

Dane techniczne	NAVI
Zasilanie sieciowe	230 V AC - 50 Hz
Zasilanie silnika	36 V AC
Moc rozruchowa	380W
Częstotliwość użytkowania	Intensywne
Moment rozruchowy	470 Nm
Temperatura pracy	-20°C / +55°C
Stopień ochrony	IP44
Typ motoreduktora	Nieodwracalny
Prędkość	0,75- 2,8 obr / min
Czas otwierania do 90°	10 s
Wyłączniki krańcowe	Ogranicznik na otwarcie
Centrala sterująca	F70/IPU36
Enkoder	Wbudowany cyfrowy wysokiej rozdzielczości SENSORED 4096 impulsów na obrót
Ilość cykli na dobę	500
Waga produktu zapakowanego	18,2 kg

Wymiary i instalacja

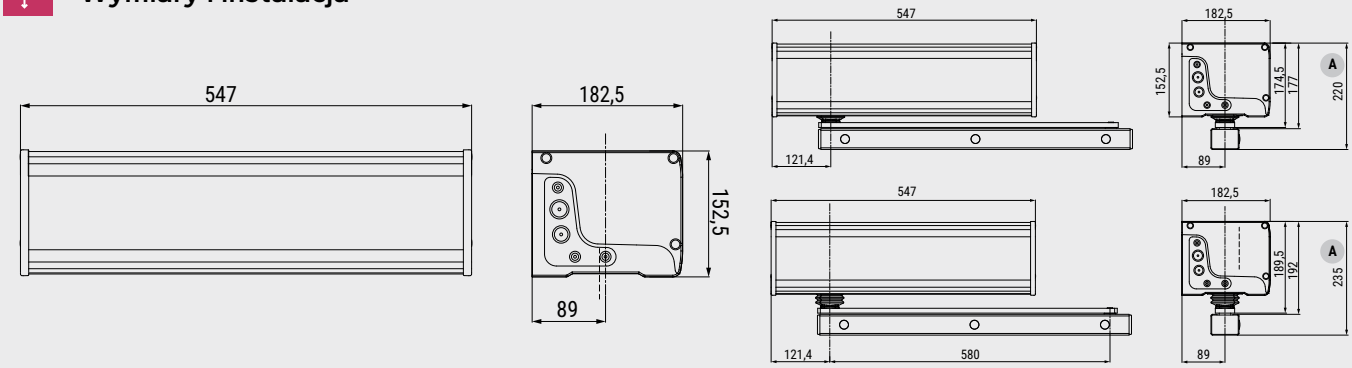

Przykład instalacji

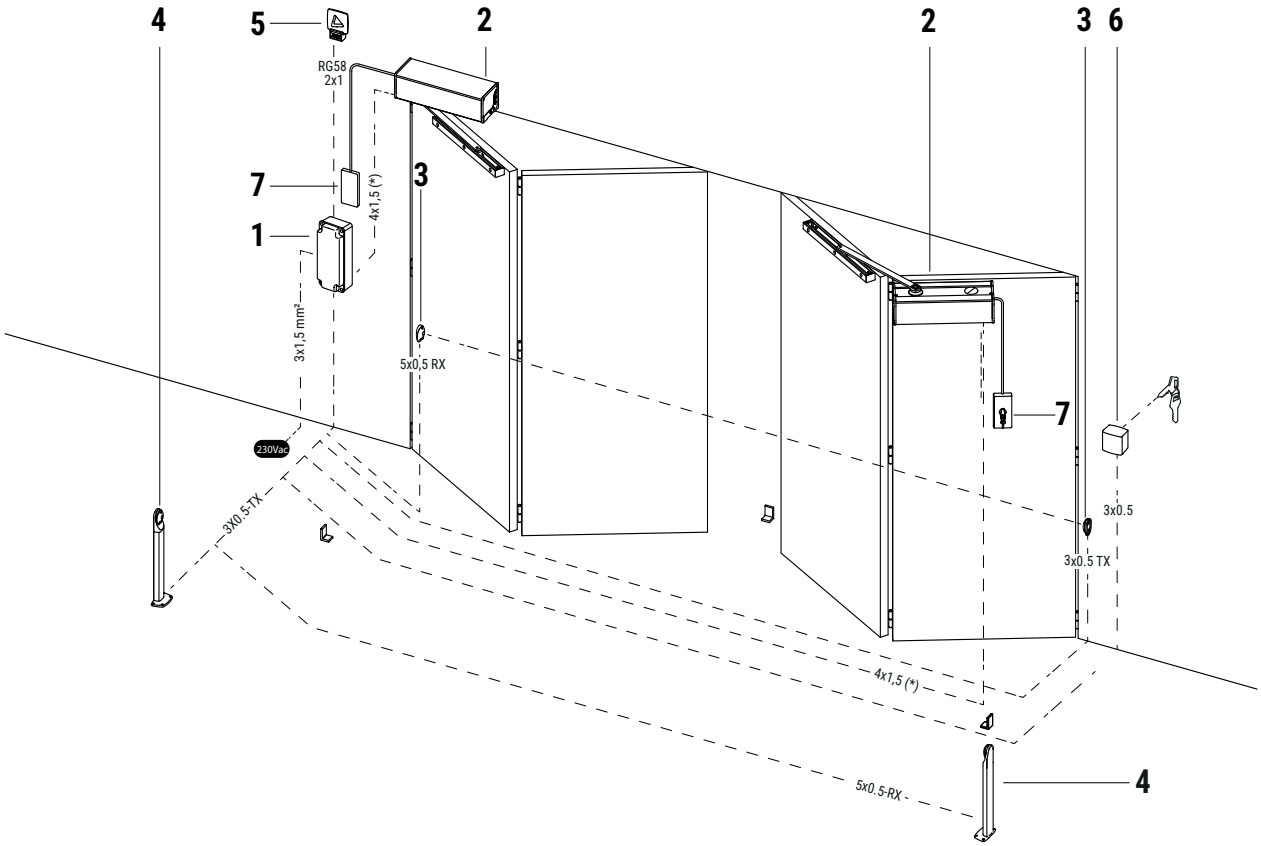

1	F70/IPU36/BOX/SL - F70/IPU36/BOX/P	**H07RN-F 3x1,5 mm2**
2	NAVI	**4x1,5 mm² (max 10 m) / 4x2,5 mm² (max 20 m) / 4x4 mm² (max 30 m)**
3	Fotokomórka F4ES/F4S - TX	**3x0,5 mm2 (max 20 m)**
	Fotokomórka F4ES/F4S - RX	**5x0,5 mm2 (max 20 m)**
4	Fotokomórka F4ES/F4S - TX	**3x0,5 mm2 (max 20 m)**
	Fotokomórka F4ES/F4S - RX	**5x0,5 mm2 (max 20 m)**
5	Lampa FIFTHY/24	**2x1 mm2 (max 10 m)**
	Antena	**50 Ohm RG58 (max 10 m)**
6	Przełącznik kluczykowy R85/60	**3x0,5 mm2 (max 20 m)**
	Klawiatura H85/TTD - H85/TDS	**2x0,5 mm2 (max 30 m)**

PRZYKŁADOWE ZESTAWY Z NAVI

Napęd Roger Technology NV/200 to nowoczesne rozwiązanie przeznaczone do automatyzacji bram i bram przemysłowych, wykorzystujące zaawansowaną technologię cyfrową z silnikiem bezszczotkowym.

Zastosowanie technologii brushless zapewnia wysoką wydajność pracy, precyzyjne sterowanie oraz płynne i niezawodne działanie nawet przy intensywnej eksploatacji. Napęd został zaprojektowany z myślą o wymagających zastosowaniach przemysłowych, dlatego doskonale sprawdzi się w halach, magazynach oraz obiektach o dużej częstotliwości użytkowania. Solidna konstrukcja oraz wykorzystanie trwałych komponentów gwarantują odporność na zużycie oraz długotrwałe i bezawaryjne działanie urządzenia.

Zaawansowany system sterowania umożliwia łatwą konfigurację oraz wygodną obsługę w codziennym użytkowaniu. To profesjonalne i wydajne rozwiązanie dla użytkowników poszukujących nowoczesnej automatyki do bram przemysłowych.



Przykładowa kompletacja z NAVI

Zestawy NAVI

Przykładowa kompletacja z

NAVI

	1 szt.	**NV/200/DX**	napęd prawy
	1 szt.	**NV/200/SX**	napęd lewy
	2 szt.	**LT339**	ramię ślizgowe
	2 szt.	**RL674**	linka zwalniające

	1 szt.	**F70/IPU36/BOX/P**	centrala sterująca z radioodbiornikiem
	2 szt.	**E80/TX52R/2**	pilot 2-kanałowy
	1 szt.	**R90/F4ES**	komplet fotokomórek
	1 szt.	**FIFTHY/24/OR**	lampa w kolorze pomarańczowym

Cena netto:
15.995,00 zł

Szczegóły produktu NAVI:
str. 172

Akcesoria dedykowane



LT339 960,00 zł

Ramię ślizgowe do serii NAVI



RL674 170,00 zł

Linka zwalniająca z zewnątrz z kablem 4,5 m długości do serii NAVI



E80/TX52R/2 100,00 zł

2-kanałowy pilot kopiujący z kodem stałym



E80/TX54R/2 115,00 zł

4-kanałowy pilot kopiujący z kodem stałym



T80/TX2 100,00 zł

2-kanałowy pilot kopiujący z kodem stałym/zmiennym



SYNUS/2 100,00 zł

2-kanałowy pilot kopiujący z kodem stałym/zmiennym



R90/F4ES 270,00 zł

Komplet fotokomórek z synchronizacją



M90/F4ES 320,00 zł

Komplet fotokomórek SLIM z synchronizacją



M90/F4ESO 340,00 zł

Komplet fotokomórek obrotowych z synchronizacją



FIFTHY/24 265,00 zł

Lampa LED 24V z wbudowanym wzmacniaczem antenowym, w kolorze białym lub pomarańczowym



CFT500 310,00 zł

Komplet kolumienek do fotokomórek R90 H=500 mm



CFT501 440,00 zł

Komplet kolumienek do fotokomórek R90 H=1000 mm



CRA50/M90 165,00 zł

Kolumienka do fotokomórek z serii M90 - 50 cm



Sterowanie radiowe, Zoolock

str. 252



Fotokomórki i kolumienki

str. 256



Lampy ostrzegawcze

str. 258



Klawiatury kodowe i przełączniki

str. 260



Systemy solarne, moduły GSM i Wi-Fi

str. 262

Centrale sterujące



F70/IPU36/BOX/SL 2.150,00 zł

Centrala sterująca 2 silnikami brushless w technologii IPU z inwerterem, w obudowie SLIM.



F70/IPU36/BOX 2.100,00 zł

Centrala sterująca 2 silnikami brushless w technologii IPU z inwerterem, w obudowie



F70/IPU36/BOX/P 2.600,00 zł

Centrala sterująca 2 silnikami brushless w technologii IPU z inwerterem, w obudowie SLIM z przyciskami góra-stop-dół.

SLED

HIGH SPEED

ROGER BRUSHLESS

Napęd z silnikiem bezszczotkowym 36 V AC

Napęd z ramieniem łamanym idealny do bram z wąskimi słupkami oraz do furtek.



Technologia IPU | **ECO** | **Niskie napięcie**

Intensywne użycie | **Brushless** | **High Speed**

Opis produktu

Napęd z silnikiem brushless HIGH SPEED 36V AC (czas otw. do 90 stopni 6 s) w technologii IPU, do pracy bardzo intensywnej, do furtek oraz bram skrzydłowych o max długości skrzydła 1,8 m z płytą do przykręcenia do słupka, niesamohamowny

- Silnik bezszczotkowy 36 V AC
- Wersja High Speed
- Czas otwarcia do 90° : 6-30s
- 2700 cykli na dobę
- Idealny na wąskie słupki i do furtek
- Trójstopniowa przekładnia planetarna

- Napęd niesamohamowny
- Cyfrowa centrala sterująca bez przekaźników w technologii IPU
- Wysoka kultura pracy
- Bardzo niskie zużycie energi

Cena netto:

3.150,00 zł

Przejdź do zestawu | Przejdź do akcesoriów | Wróć do spisu treści

Dane techniczne	SL/180/R
Zasilanie sieciowe	230 V AC - 50 Hz
Zasilanie silnika	36 V AC
Moc maksymalna	300W
Częstotliwość użytkowania	Intensywne
Moment rozruchowy	170 N
Temperatura pracy	-20°C / +55°C
Stopień ochrony	IP44
Typ motoreduktora	Niesamohamowny
Prędkość	0,6- 6,6 obr/min
Czas otwierania do 90°	6 - 30 s
Wyłączniki krańcowe	Ogranicznik na otwarcie i zamknięcie z LT341
Centrala sterująca	F70/IPU36
Enkoder	Wbudowany cyfrowy wysokiej rozdzielczości SENSORED 4096 impulsów na obrót
Ilość cykli na dobę	2700
Waga produktu zapakowanego	13,7 kg

Wymiary i instalacja

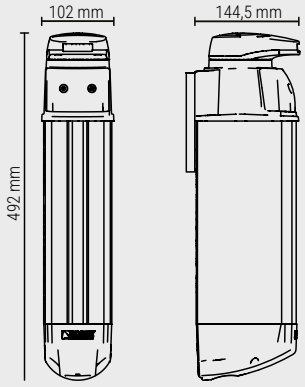

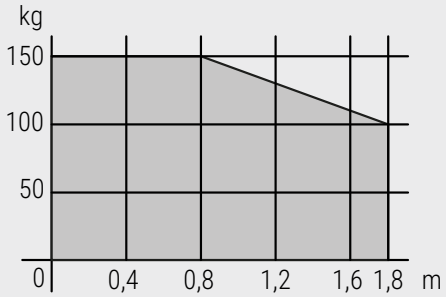

Przykład instalacji

Z ramieniem LT340

A	90	120	150	180	200
B	50	60	100	100	120
α	200°	200°	200°	200°	200°

Z ramieniem LT341

A	120	150	200	200	250
B	50	100	50	100	100
C	400	400	350	300	300
α	90°	100°	105°	105°	100°

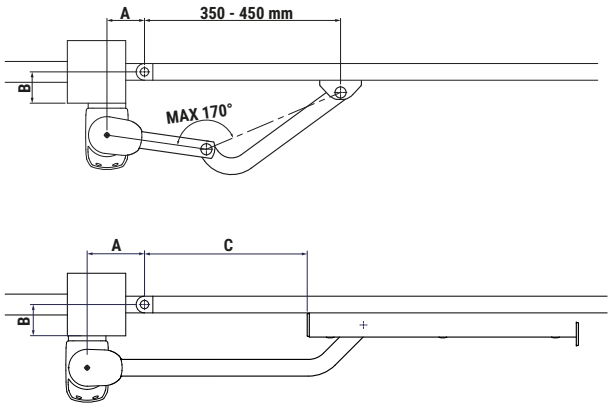

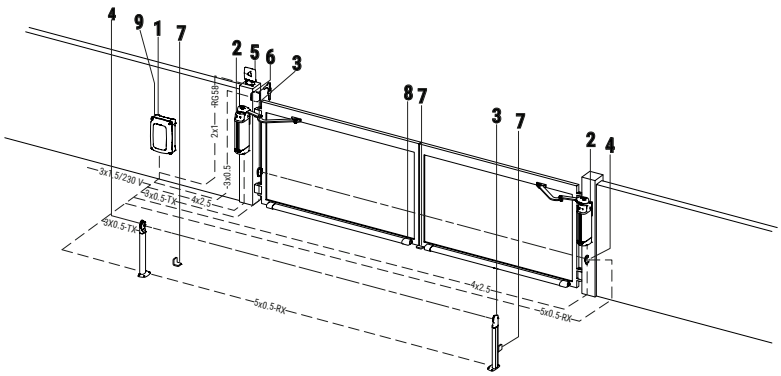

1	F70/IPU36	H07RN-F 3x1,5 mm2
2	SL/180/R	4x1,5 mm² (max 10 m) / 4x2,5 mm² (max 20 m) / 4x4 mm² (max 30 m)
3	Fotokomórka F4ES/F4S - TX	3x0,5 mm2 (max 20 m)
	Fotokomórka F4ES/F4S - RX	5x0,5 mm2 (max 20 m)
4	Fotokomórka F4ES/F4S - TX	3x0,5 mm2 (max 20 m)
	Fotokomórka F4ES/F4S - RX	5x0,5 mm2 (max 20 m)
5	Lampa FIFTHY/24	2x1 mm2 (max 10 m)
	Antena	50 Ohm RG58 (max 10 m)
6	Przełącznik kluczykowy R85/60	3x0,5 mm2 (max 20 m)
	Klawiatura H85/TTD - H85/TDS	2x0,5 mm2 (max 30 m)

PRZYKŁADOWE ZESTAWY Z SLED

Napęd Roger Technology SL/180/R to nowoczesne rozwiązanie przeznaczone do automatyzacji bram skrzydłowych, wykorzystujące zaawansowaną technologię cyfrową z silnikiem bezszczotkowym.

Zastosowanie technologii brushless zapewnia płynną i cichą pracę, wysoką wydajność działania oraz precyzyjne sterowanie ruchem skrzydła bramy. Napęd został zaprojektowany z myślą o niezawodnej pracy w codziennym użytkowaniu, dzięki czemu doskonale sprawdzi się zarówno w instalacjach prywatnych, jak i obiektach o zwiększonej intensywności użytkowania. Solidna konstrukcja oraz wykorzystanie trwałych komponentów gwarantują odporność na zużycie oraz długą żywotność urządzenia.

Zaawansowany system sterowania umożliwia wygodną konfigurację oraz intuicyjną obsługę na co dzień. To funkcjonalne i wydajne rozwiązanie dla użytkowników poszukujących nowoczesnej automatyki do bram skrzydłowych o wysokiej kulturze pracy.



Przykładowa kompletacja z SLED

Zestawy SLED

Przykładowa kompletacja z

SL/180/R

	1 szt.	**SL/180/R**	napęd
	1 szt.	**LT340**	ramię
	1 szt.	**F70/IPU36/BOX/SL**	centrala sterująca
	2 szt.	**E80/TX52R/2**	pilot 2-kanałowy
	1 szt.	**R90/F4ES**	komplet fotokomórek

Cena netto:

6.080,00 zł

Szczegóły produktu SLED:

str. 176

Przykładowa kompletacja z

SL/180/R

	2 szt.	**SL/180/R**	napęd
	2 szt.	**LT340**	ramię
	1 szt.	**F70/IPU36/BOX/SL**	centrala sterująca
	2 szt.	**E80/TX52R/2**	pilot 2-kanałowy
	1 szt.	**R90/F4ES**	komplet fotokomórek
	1 szt.	**FIFTHY/24**	lampa w kolorze białym

Cena netto:

9.805,00 zł

Akcesoria dedykowane



LT340 310,00 zł

Ramię łamane do serii SLED



LT341 670,00 zł

Ramię ślizgowe do serii SLED



B73/RGB 360,00 zł

Moduł do zarządzania taśmą LED RGB do serii SLED



SL/LED/RGB 160,00 zł

Taśma LED RGB do serii SLED



E80/TX52R/2 100,00 zł

2-kanałowy pilot kopiujący z kodem stałym



E80/TX54R/2 115,00 zł

4-kanałowy pilot kopiujący z kodem stałym



SYNUS/2 100,00 zł

2-kanałowy pilot kopiujący z kodem stałym/zmiennym



T80/TX2 100,00 zł

2-kanałowy pilot kopiujący z kodem stałym/zmiennym



R90/F4ES 270,00 zł

Komplet fotokomórek z synchronizacją



M90/F4ESO 340,00 zł

Komplet fotokomórek obrotowych z synchronizacją



M90/F4ES 320,00 zł

Komplet fotokomórek SLIM z synchronizacją



FIFTHY/24 265,00 zł

Lampa LED 24V z wbudowanym wzmacniaczem antenowym, w kolorze białym lub pomarańczowym



CRA50/M90 165,00 zł

Kolumienka do fotokomórek z serii M90 - 50 cm



CFT500 310,00 zł

Komplet kolumienek do fotokomórek R90 H=500 mm



CFT501 440,00 zł

Komplet kolumienek do fotokomórek R90 H=1000 mm



Sterowanie radiowe, Zoolock

str. 252



Fotokomórki i kolumienki

str. 256



Lampy ostrzegawcze

str. 258



Klawiatury kodowe i przełączniki

str. 260



Systemy solarne, moduły GSM i Wi-Fi

str. 262

Centrale sterujące



F70/IPU36/BOX/SL 2.150,00 zł

Centrala sterująca 2 silnikami brushless w technologii IPU z inwerterem, w obudowie SLIM.



F70/IPU36/BOX 2.100,00 zł

Centrala sterująca 2 silnikami brushless w technologii IPU z inwerterem, w obudowie.

AUTOMATYKA *DO BRAM GARAŻOWYCH*

Cisza. Komfort. Niezawodność.

Brushless

Technologia BRUSHLESS zapewnia wyjątkową trwałość, wysoką sprawność, cichą pracę oraz niezawodność nawet przy bardzo intensywnym użytkowaniu.

High Speed

Wersje High Speed zapewniają wyjątkowo szybkie otwieranie bramy, zwiększając komfort użytkowania i płynność ruchu.



Przedstawiamy gamę automatyki do bram garażowych

Automatyka do bram garażowych Roger Technology łączy nowoczesne rozwiązania technologiczne z niezawodnością i komfortem codziennego użytkowania. **Dzięki zastosowaniu innowacyjnych napędów urządzenia zapewniają cichą, płynną i bezpieczną pracę.**

W katalogu prezentujemy kompletną gamę rozwiązań dopasowanych do potrzeb **użytkowników prywatnych oraz obiektów komercyjnych.**

Napędy do bram garażowych

str. 180



ULK

Brushless

High Speed



C40

Niskie napięcie

M [wysokość bramy]	maks. 3,3	maks. 3,6

C40/1000

Automat do bram garażowych

Proste i łatwe w montażu rozwiązanie uzyskane dzięki zastosowaniu silnika 24V DC o mocy 1000N i stalowej prowadnicy z paskiem.



Niskie napięcie

ECO

Intensywne użycie

Pełna kontrola

Opis produktu

Nowoczesne rozwiązanie przeznaczone do automatyzacji bram segmentowych, zapewniające płynną, cichą i niezawodną pracę w codziennym użytkowaniu. Dzięki solidnej konstrukcji oraz intuicyjnej obsłudze system gwarantuje komfort użytkowania i sprawdzi się zarówno w obiektach prywatnych, jak i użytkowych.

Cena netto:

940,00 zł

- Silnik na 24 V DC
- Siła 1000 N
- Łatwa instalacja
- Dodatkowe oświetlenie LED'owe
- Wbudowana centrala
- Wytrzymała stalowa szyna z paskiem
- Nowoczesny design

Przejdź do zestawu | Przejdź do akcesoriów | Wróć do spisu treści

Dane techniczne	C40
Max wysokość bramy	do 3,3 m
Powierzchnia	18 m²
Zasilanie sieciowe	230V AC - 50 Hz
Zasilanie silnika	24 V DC
Moc znamionowa	200 W
Częstotliowść użytkowania	70%
Siła	1000 N
Temperatura pracy	-20°C / +55°C
Stopień ochrony	IP40
Typ motoreduktora	Nieodwracalny
Enkoder	Enkoder analogowy z efektem Halla
Prędkość	20 cm/s
Waga produktu zapakowanego	6,8 kg

Wymiary i instalacja

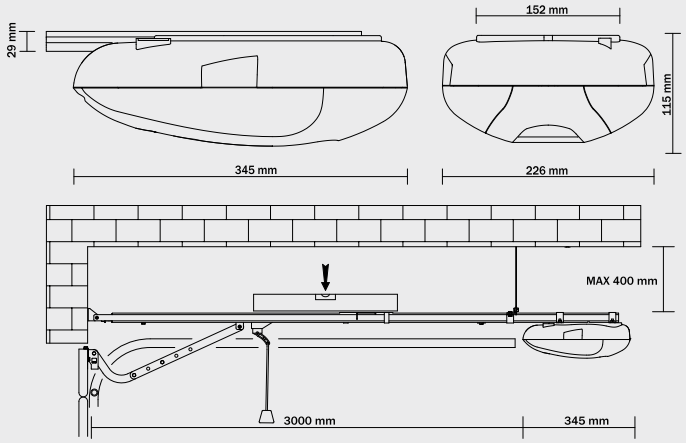

Przykład instalacji

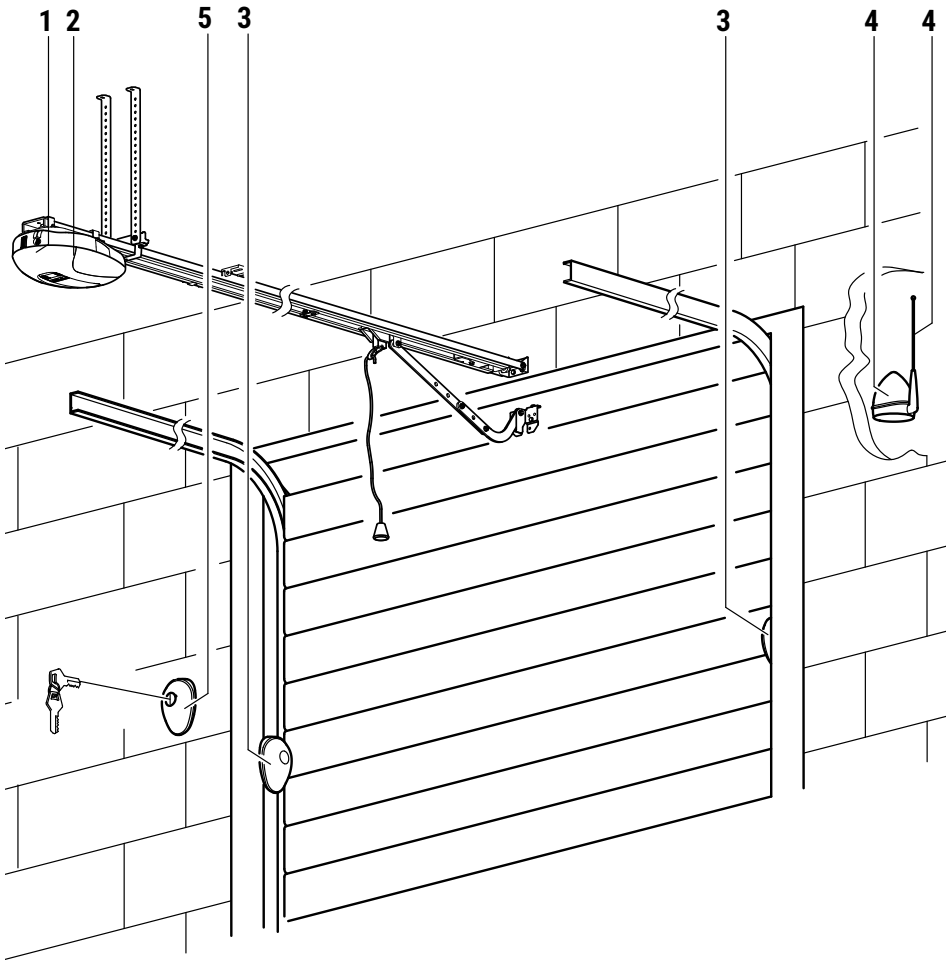

1	C40	**H07RN-F 3x1,5 mm2**
2	Dodatkowe oświetlenie	**/**
3	F4ES/F4S (RX)	**3x0,5 mm² (max 20 m)**
	F4ES/F4S (TX)	**5x0,5 mm² (max 20 m)**
4	FIFTHY/24	**2x1 mm² (max 10 m)**
	Antena	**50 Ohm RG58 (max 10 m)**
5	R85/60	**3x0,5 mm² (max 20 m)**
	H85/TTD - H85/TDS	**3x0,5 mm² (max 30 m)**

ZESTAWY Z C40

Zestaw Roger Technology KIT C40/1000 to nowoczesne rozwiązanie przeznaczone do automatyzacji bram segmentowych, zaprojektowane z myślą o komfortowym i niezawodnym użytkowaniu na co dzień.

System zapewnia płynną i cichą pracę bramy, zwiększając wygodę użytkowania oraz poprawiając funkcjonalność codziennej eksploatacji. Zastosowanie nowoczesnych rozwiązań technologicznych pozwala na stabilne i bezpieczne działanie, dzięki czemu napęd sprawdzi się zarówno w garażach prywatnych, jak i w obiektach użytkowych. Solidna konstrukcja oraz wysokiej jakości komponenty gwarantują trwałość i odporność na intensywną eksploatację.

Przemyślana budowa ułatwia montaż oraz codzienną obsługę, zapewniając użytkownikowi komfort i pewność działania systemu. To funkcjonalne i wydajne rozwiązanie dla osób poszukujących nowoczesnej automatyki do bram segmentowych o wysokiej niezawodności.



Zestaw prezentowany na zdjęciu: C40/3301

Zestawy C40

SET C40/3301

WYSOKOŚĆ BRAMY 2,3 m - POWIERZCHNIA BRAMY 18 m²

	1 szt.	**C40/1000**	napęd z centralą i radiem
	1 szt.	**UL/G330**	prowadnica 3300 mm
	2 szt.	**E80/TX52R/2**	pilot 2-kanałowy*

Cena netto:
1.270,00 zł

SET C40/3301/HR

WYSOKOŚĆ BRAMY 2,3 m - POWIERZCHNIA BRAMY 18 m²

	1 szt.	**C40/1000**	napęd z centralą i radiem
	1 szt.	**UL/G330/HR**	prowadnica dzielona 3300 mm
	2 szt.	**E80/TX52R/2**	pilot 2-kanałowy*

Cena netto:
1.350,00 zł

SET C40/4001

WYSOKOŚĆ BRAMY 3,3 m - POWIERZCHNIA BRAMY 18 m²

	1 szt.	**C40/1000**	napęd z centralą i radiem
	1 szt.	**UL/G400**	prowadnica 4000 mm
	2 szt.	**E80/TX52R/2**	pilot 2-kanałowy*

Cena netto:
1.460,00 zł

Szczegóły produktu C40:
str. 182

*możliwość wymiany pilotów E80/TX52R/2 na SYNUS/2 lub T80/TX2 bez dopłaty lub na piloty E80/TX54R/2 za dopłatą 30 zł netto

Akcesoria dedykowane

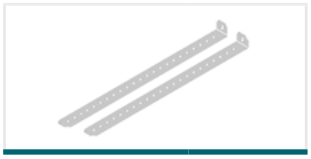

LT314 65,00 zł

Para opcjonalnych uchwytów mocujących



RL654 230,00 zł

Zestaw do odblokowania z zewnątrz z istniejącym uchwytem



RL655 530,00 zł

Zestaw do odblokowania z zewnątrz komplet z uchwytem



LIN-C 160,00 zł

Urządzenie do zwalniania automatu bramy garażowej



E80/TX52R/2 100,00 zł

2-kanałowy pilot kopiujący z kodem stałym



E80/TX54R/2 115,00 zł

4-kanałowy pilot kopiujący z kodem stałym



T80/TX2 100,00 zł

2-kanałowy pilot kopiujący z kodem stałym/zmiennym



SYNUS/2 100,00 zł

2-kanałowy pilot kopiujący z kodem stałym/zmiennym



R90/F2ES 200,00 zł

Komplet fotokomórek



M90/F2ES 260,00 zł

Komplet fotokomórek SLIM



M90/F2ESO 290,00 zł

Komplet fotokomórek obrotowych



Sterowanie radiowe, Zoolock

str. 252



Fotokomórki i kolumienki

str. 256



Lampy ostrzegawcze

str. 258



Klawiatury kodowe i przełączniki

str. 260



Systemy solarne, moduły GSM i Wi-Fi

str. 262

Centrale sterujące | prowadnice



C70/1CC 400,00 zł

Centrala sterująca do C40 z wbudowanym radiem



UL/G330 440,00 zł

prowadnica dł. 3,3 m



UL/G330/HR 450,00 zł

prowadnica dzielona (2 x 1,65 m)



UL/G400 520,00 zł

prowadnica dł. 4 m

ULK/1200/HS

HIGH SPEED

ROGER BRUSHLESS

Automat do bram garażowych

Rozwiązanie idealne do zastosowania do bram segmentowych w garażach wielostanowiskowych



Niskie napięcie

ECO

Intensywne użycie

Brushless

High Speed

Opis produktu

Nowoczesne rozwiązanie przeznaczone do automatyzacji bram segmentowych, wykorzystujące technologię cyfrową z silnikiem bezszczotkowym. Zapewnia płynną, cichą i wydajną pracę, gwarantując wysoki komfort użytkowania oraz niezawodne działanie na co dzień.

- Idealny do garaży wielostanowiskowych,
- Siłownik bezszczotkowy 36V AC,
- Prowadnica z paskiem
- Niskie zużycie energii w trybie czuwania 0,5W,
- Użytkowanie intensywne,
- Wersja High Speed z prędkością do 30 cm/s,

Cena netto:

3.000,00 zł

Przejdź do zestawu Przejdź do akcesoriów Wróć do spisu treści

Dane techniczne	ULK/1200/HS
Max wysokość bramy	do 3,6 m
Powierzchnia	18 m²
Zasilanie sieciowe	230V AC - 50 Hz
Zasilanie silnika	36 V AC
Moc znamionowa	570W
Częstotliwość użytkowania	intensywne
Siła	1200 N
Temperatura pracy	-20°C / +55°C
Stopień ochrony	IP40
Typ motoreduktora	Nieodwracalny
Enkoder	Wbudowany cyfrowy + magnetyczny, cyfrowy SENSRED, 4094 impulsów na obrót
Prędkość	16.6-30 cm/s
Waga produktu zapakowanego	12,4 kg

Wymiary i instalacja

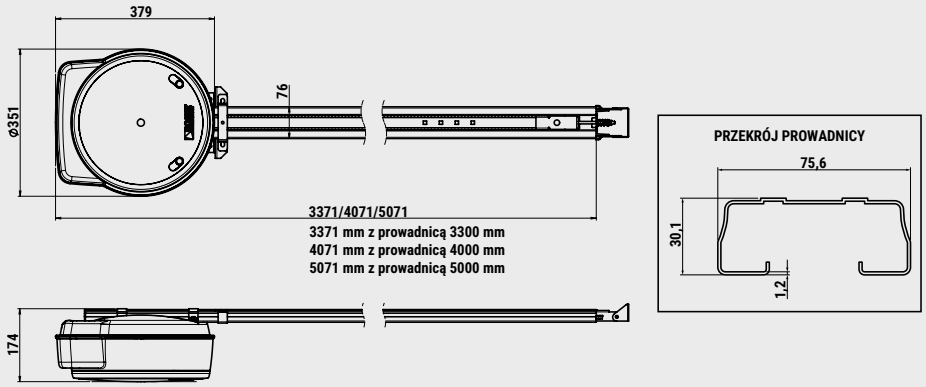

Przykład instalacji

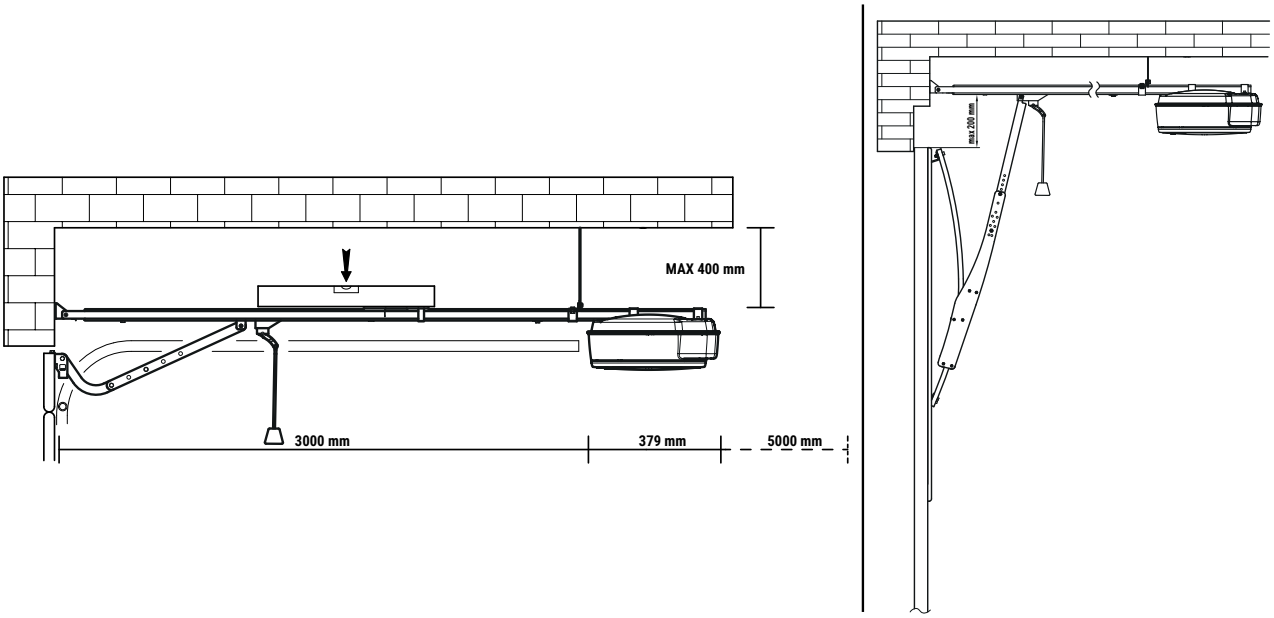

PRZYKŁADOWE ZESTAWY Z ULK/1200/HS

HIGH SPEED

ROGER BRUSHLESS

to nowoczesne rozwiązanie przeznaczone do automatyzacji bram segmentowych, wykorzystujące zaawansowaną technologię cyfrową z silnikiem bezszczotkowym.

Zastosowanie technologii brushless zapewnia wysoką wydajność działania, precyzyjne sterowanie oraz płynną i cichą pracę bramy podczas codziennej eksploatacji. Napęd został zaprojektowany z myślą o niezawodnym użytkowaniu, dlatego doskonale sprawdzi się zarówno w garażach prywatnych, jak i w obiektach użytkowych o zwiększonej częstotliwości pracy. Solidna konstrukcja oraz wykorzystanie trwałych komponentów gwarantują odporność na zużycie oraz długotrwał i bezawaryjne działanie urządzenia.

Zaawansowany system sterowania umożliwia łatwą konfigurację oraz intuicyjną obsługę, zapewniając użytkownikowi komfort każdego dnia. To wydajne i funkcjonalne rozwiązanie dla osób poszukujących nowoczesnej automatyki do bram segmentowych o wysokiej kulturze pracy.



Przykładowa kompletacja z ULK

Zestawy ULK

Przykładowa kompletacja z

UL/1200/HS

WYSOKOŚĆ BRAMY 2,3 m - POWIERZCHNIA BRAMY 18 m²

1 szt.	**ULK/1200/HS**	napęd z centralą i radiem
1 szt.	**UL/G330**	prowadnica 3300 mm
2 szt.	**E80/TX52R/2**	pilot 2-kanałowy

Cena netto:
3.640,00 zł

Przykładowa kompletacja z

UL/1200/HS

WYSOKOŚĆ BRAMY 2,3 m - POWIERZCHNIA BRAMY 18 m²

1 szt.	**ULK/1200/HS**	napęd z centralą i radiem
1 szt.	**UL/G330/HR**	prowadnica dzielona 3300 mm
2 szt.	**E80/TX52R/2**	pilot 2-kanałowy

Cena netto:
3.650,00 zł

Przykładowa kompletacja z

UL/1200/HS

WYSOKOŚĆ BRAMY 3 m - POWIERZCHNIA BRAMY 18 m²

1 szt.	**ULK/1200/HS**	napęd z centralą i radiem
1 szt.	**UL/G400**	prowadnica 4000 mm
2 szt.	**E80/TX52R/2**	pilot 2-kanałowy

Cena netto:
3.720,00 zł

Przykładowa kompletacja z

UL/1200/HS

WYSOKOŚĆ BRAMY 3,6 m - POWIERZCHNIA BRAMY 18 m²

1 szt.	**ULK/1200/HS**	napęd z centralą i radiem
1 szt.	**UL/G500**	prowadnica 5000 mm
2 szt.	**E80/TX52R/2**	pilot 2-kanałowy

Cena netto:
3.900,00 zł

Szczegóły produktu ULK:
str. 186

Akcesoria dedykowane

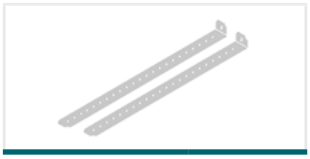

LT314 65,00 zł

Para opcjonalnych uchwytów mocujących



RL654 230,00 zł

Zestaw do odblokowania z zewnątrz z istniejącym uchwytem



RL655 530,00 zł

Zestaw do odblokowania z zewnątrz komplet z uchwytem



LIN-C 160,00 zł

Urządzenie do zwalniania automatu bramy garażowej



E80/TX52R/2 100,00 zł

2-kanałowy pilot kopiujący z kodem stałym



E80/TX54R/2 115,00 zł

4-kanałowy pilot kopiujący z kodem stałym



SYNUS/2 100,00 zł

2-kanałowy pilot kopiujący z kodem stałym/zmiennym



T80/TX2 100,00 zł

2-kanałowy pilot kopiujący z kodem stałym/zmiennym



R90/F2ES 200,00 zł

Komplet fotokomórek



M90/F2ES 260,00 zł

Komplet fotokomórek SLIM



M90/F2ESO 290,00 zł

Komplet fotokomórek obrotowych



Sterowanie radiowe, Zoolock

str. 252



Fotokomórki i kolumienki

str. 256



Lampy ostrzegawcze

str. 258



Klawiatury kodowe i przełączniki

str. 260



Systemy solarne, moduły GSM i Wi-Fi

str. 262

Centrale sterujące | prowadnice | akumulatory



B70/1THP 1.440,00 zł

Centrala sterująca 1 silnikiem brushless 36 V AC, do automatów bram garażowych



UL/G330 440,00 zł

prowadnica dł. 3,3 m



UL/G330/HR 450,00 zł

prowadnica dzielona (2 x 1,65 m)



UL/G400 520,00 zł

prowadnica dł. 4 m



UL/G500 700,00 zł

prowadnica dł. 5 m



B71/BCHP/EXT 1.100,00 zł

Zestaw akumulatorów (2x12V ; 4,5Ah) i karta ładowania do centrali B70/1DCHP na 36 V w obudowie

ULK/1400

Automat do bram garażowych

Rozwiązanie idealne do zastosowania do bram segmentowych w garażach wielostanowiskowych



- Niskie napięcie
- ECO
- Enkoder cyfrowy
- Intensywne użycie
- Brushless

Opis produktu

Nowoczesne rozwiązanie przeznaczone do automatyzacji bram segmentowych, wykorzystujące technologię cyfrową z silnikiem bezszczotkowym. Zapewnia płynną, cichą i wydajną pracę, gwarantując wysoki komfort użytkowania oraz niezawodne działanie na co dzień.

- Idealny do garaży wielostanowiskowych,
- Siłownik bezszczotkowy 36V AC,
- Prowadnica z paskiem
- Niskie zużycie energii w trybie czuwania 0,5W,
- Użytkowanie intensywne,

Cena netto:

3.200,00 zł

Przejdź do zestawu | Przejdź do akcesoriów | Wróć do spisu treści

Dane techniczne	ULK/1400
Max wysokość bramy	do 3,6 m
Powierzchnia	20 m²
Zasilanie sieciowe	230V AC - 50 Hz
Zasilanie silnika	36 V AC
Moc znamionowa	520W
Częstotliwość użytkowania	intensywne
Siła	1400 N
Temperatura pracy	-20°C / +55°C
Stopień ochrony	IP40
Typ motoreduktora	Nieodwracalny
Enkoder	Wbudowany cyfrowy + magnetyczny, cyfrowy SENSORED, 4094 impulsów na obrót
Prędkość	4.1 - 22.1 cm/s
Waga produktu zapakowanego	12,4 kg

Wymiary i instalacja

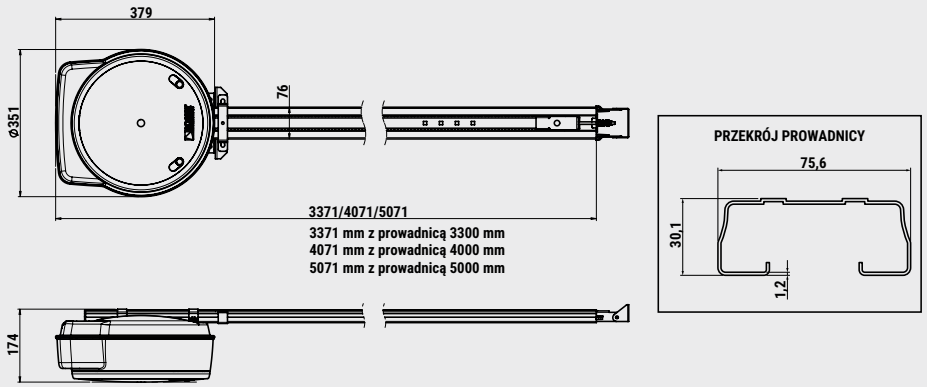

Przykład instalacji

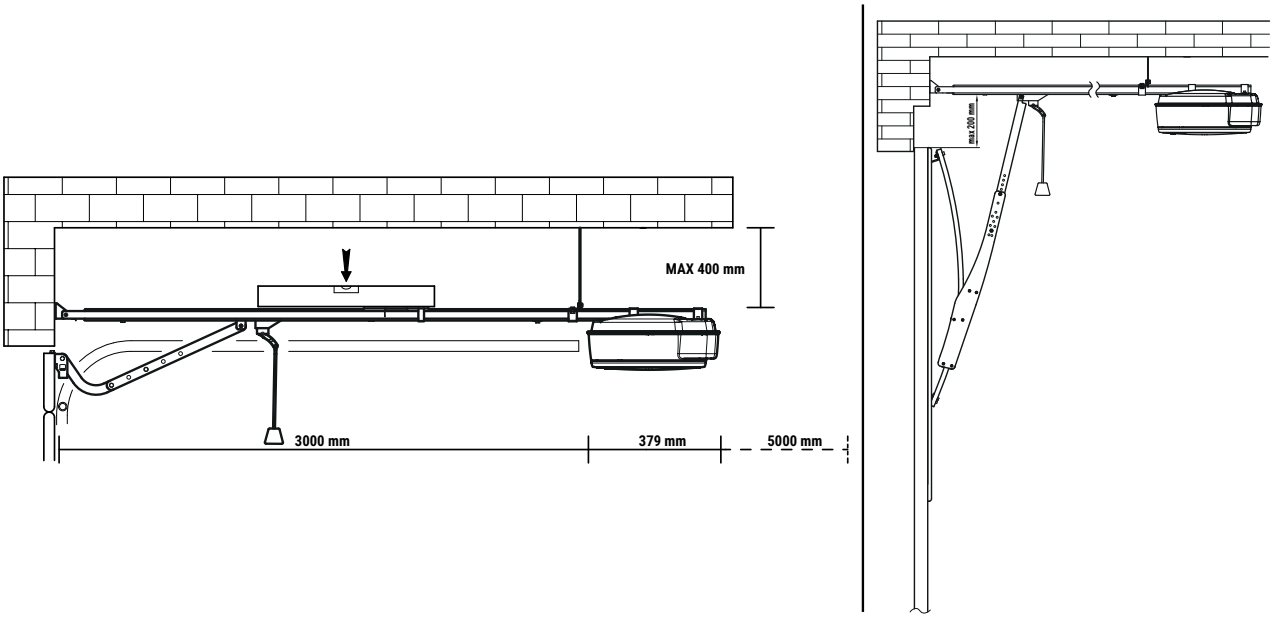

PRZYKŁADOWE ZESTAWY Z ULK/1400

to nowoczesne rozwiązanie przeznaczone do automatyzacji bram segmentowych, wykorzystujące zaawansowaną technologię cyfrową z silnikiem bezszczotkowym.

Zastosowanie technologii brushless zapewnia wysoką wydajność działania, precyzyjne sterowanie oraz płynną i cichą pracę bramy podczas codziennej eksploatacji. Napęd został zaprojektowany z myślą o niezawodnym użytkowaniu, dlatego doskonale sprawdzi się zarówno w garażach prywatnych, jak i w obiektach użytkowych o zwiększonej częstotliwości pracy. Solidna konstrukcja oraz wykorzystanie trwałych komponentów gwarantują odporność na zużycie oraz długotrwał i bezawaryjne działanie urządzenia.

Zaawansowany system sterowania umożliwia łatwą konfigurację oraz intuicyjną obsługę, zapewniając użytkownikowi komfort każdego dnia. To wydajne i funkcjonalne rozwiązanie dla osób poszukujących nowoczesnej automatyki do bram segmentowych o wysokiej kulturze pracy.



Przykładowa kompletacja z ULK/1400

Zestawy ULK

Przykładowa kompletacja z

UL/1400

WYSOKOŚĆ BRAMY 2,3 m - POWIERZCHNIA BRAMY 20 m²

1 szt.	**ULK/1400**	napęd z centralą i radiem
1 szt.	**UL/G330**	prowadnica 3300 mm
2 szt.	**E80/TX52R/2**	pilot 2-kanałowy

Cena netto:
3.840,00 zł

Przykładowa kompletacja z

UL/1400

WYSOKOŚĆ BRAMY 2,3 m - POWIERZCHNIA BRAMY 20 m²

1 szt.	**ULK/1400**	napęd z centralą i radiem
1 szt.	**UL/G330/HR**	prowadnica dzielona 3300 mm
2 szt.	**E80/TX52R/2**	pilot 2-kanałowy

Cena netto:
3.850,00 zł

Przykładowa kompletacja z

UL/1400

WYSOKOŚĆ BRAMY 3,3 m - POWIERZCHNIA BRAMY 20 m²

1 szt.	**ULK/1400**	napęd z centralą i radiem
1 szt.	**UL/G400**	prowadnica 4000 mm
2 szt.	**E80/TX52R/2**	pilot 2-kanałowy

Cena netto:
3.920,00 zł

Przykładowa kompletacja z

UL/1400

WYSOKOŚĆ BRAMY 4,3 m - POWIERZCHNIA BRAMY 20 m²

1 szt.	**ULK/1400**	napęd z centralą i radiem
1 szt.	**UL/G500**	prowadnica 5000 mm
2 szt.	**E80/TX52R/2**	pilot 2-kanałowy

Cena netto:
4.100,00 zł

Szczegóły produktu ULK:
str. 190

Akcesoria dedykowane

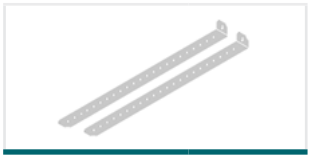

LT314 64,00 zł

Para opcjonalnych uchwytów mocujących



RL654 230,00 zł

Zestaw do odblokowania z zewnątrz z istniejącym uchwytem



RL655 530,00 zł

Zestaw do odblokowania z zewnątrz komplet z uchwytem



LIN-C 160,00 zł

Urządzenie do zwalniania automatu bramy garażowej



E80/TX52R/2 100,00 zł

2-kanałowy pilot kopiujący z kodem stałym



E80/TX54R/2 115,00 zł

4-kanałowy pilot kopiujący z kodem stałym



SYNUS/2 100,00 zł

2-kanałowy pilot kopiujący z kodem stałym/zmiennym



T80/TX2 100,00 zł

2-kanałowy pilot kopiujący z kodem stałym/zmiennym



R90/F2ES 200,00 zł

Komplet fotokomórek



M90/F2ES 260,00 zł

Komplet fotokomórek SLIM



M90/F2ESO 290,00 zł

Komplet fotokomórek obrotowych



Sterowanie radiowe, Zoolock

str. 252



Fotokomórki i kolumienki

str. 256



Lampy ostrzegawcze

str. 258



Klawiatury kodowe i przełączniki

str. 260



Systemy solarne, moduły GSM i Wi-Fi

str. 262

Centrale sterujące | prowadnice | akumulatory



B70/1THP 1.440,00 zł

Centrala sterująca 1 silnikiem brushless 36 V AC, do automatów bram garażowych



UL/G330 440,00 zł

prowadnica dł. 3,3 m



UL/G330/HR 450,00 zł

prowadnica dzielona (2 x 1,65 m)



UL/G400 520,00 zł

prowadnica dł. 4 m



UL/G500 700,00 zł

prowadnica dł. 5 m



B71/BCHP/EXT 1100,00 zł

Zestaw akumulatorów (2x12V ; 4,5Ah) i karta ładowania do centrali B70/1DCHP na 36 V w obudowie

SZLABANY *AUTOMATYCZNE*

Startuje cyfrowa prędkość

Brushless

Technologia BRUSHLESS zapewnia wyjątkową trwałość, wysoką sprawność, cichą pracę oraz niezawodność nawet przy bardzo intensywnym użytkowaniu.

High Speed

Wersje High Speed zapewniają wyjątkowo szybkie otwieranie, zwiększając komfort użytkowania i płynność ruchu.



Przedstawiamy gamę szlabanów automatycznych

Szlabany **automatyczne Roger Technology to połączenie nowoczesnego wzornictwa, niezawodności i zaawansowanej technologii** sterowania. Dzięki wydajnym napędom zapewniają szybką, płynną i bezpieczną kontrolę dostępu w obiektach prywatnych, komercyjnych oraz przemysłowych.

W katalogu prezentujemy **kompletną gamę szlabanów dostosowanych do różnych szerokości przejazdów i intensywności pracy.**

Szlabany automatyczne

str. 194

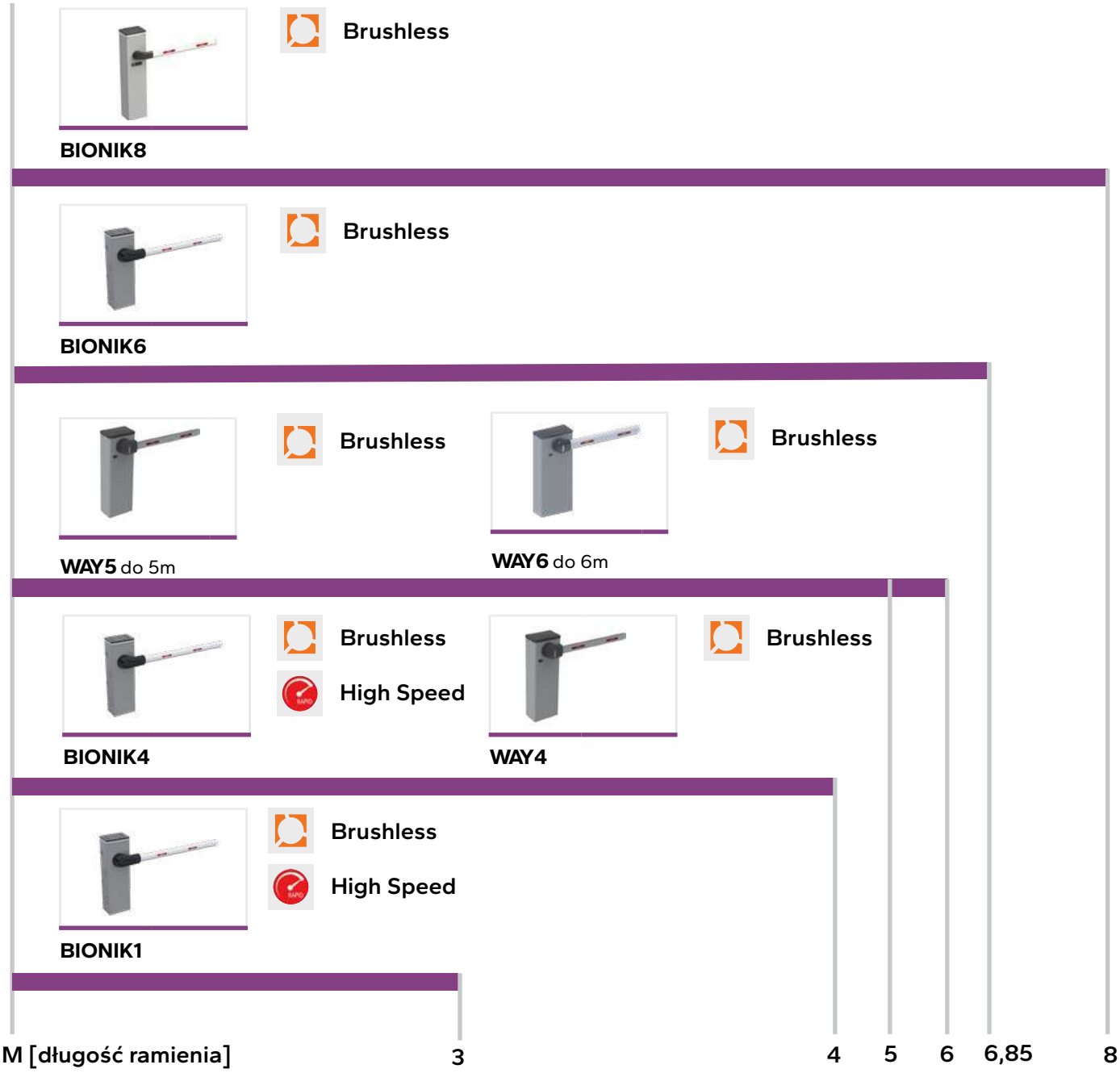

KONFIGURACJE

Bionik4

Ramię od 2,2 m do 2,8 m (wersja parkingowa)

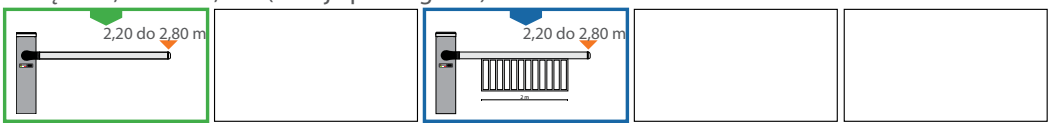

Samo ramię | Ramię z drabinką

Ramię do 3 m

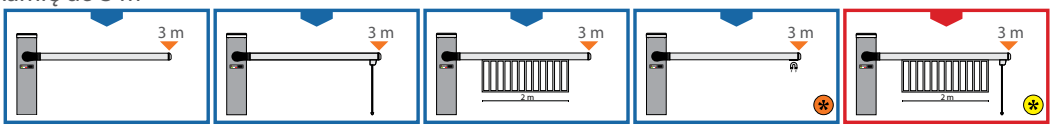

Samo ramię | Ramię z podporą ruchomą | Ramię z drabinką | Ramię z elektromagnesem | Ramię z drabinką i podporą ruchomą

Ramię do 4 m

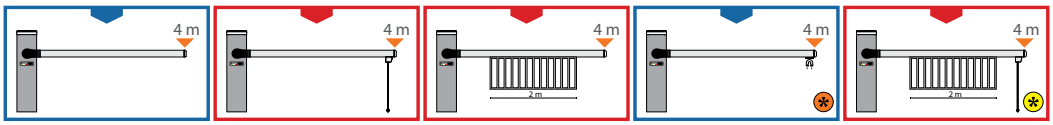

Samo ramię | Ramię z podporą ruchomą | Ramię z drabinką | Ramię z elektromagnesem | Ramię z drabinką i podporą ruchomą

Bionik6

Bionik 6 ramię do 6 m

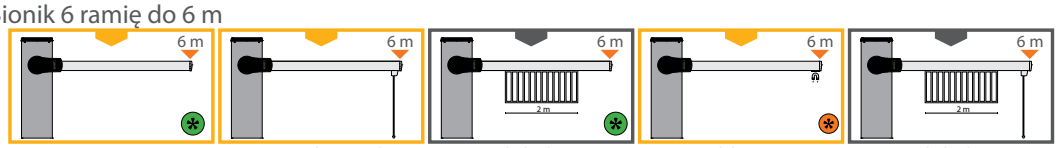

Samo ramię | Ramię z podporą ruchomą | Ramię z drabinką | Ramię z elektromagnesem | Ramię z drabinką i podporą ruchomą

Bionik8

Ramię do 8 m

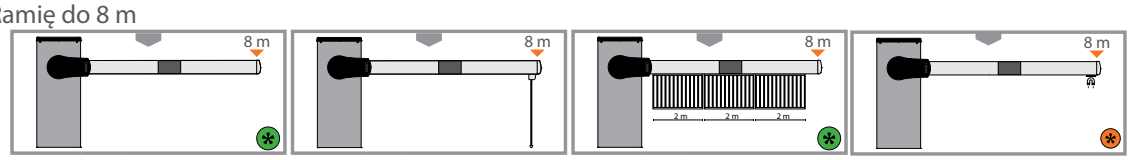

Ramię z łącznikiem | Ramię z łącznikiem i podporą ruchomą | Ramię z łącznikiem i trzema drabinkami | Ramię z łącznikiem i elektromagnesem

KONIECZNE JEST ZASTOSOWANIE PODPORY STAŁEJ Z REGULACJĄ WYSOKOŚCI I WBUDOWANYM ELEKTROMAGNESEM BAFS/05

DO RAMION POWYŻEJ 4 M KONIECZNE JEST ZASTOSOWANIE PODPORY

KONFIGURACJA MOŻLIWA TYLKO, JEŚLI DRABINKA ZAMONTOWANA JEST BLISKO KOLUMNY

DOBÓR SPRĘŻYN
kolor w górnej części odpowiada różnemu rodzajowi sprężyn

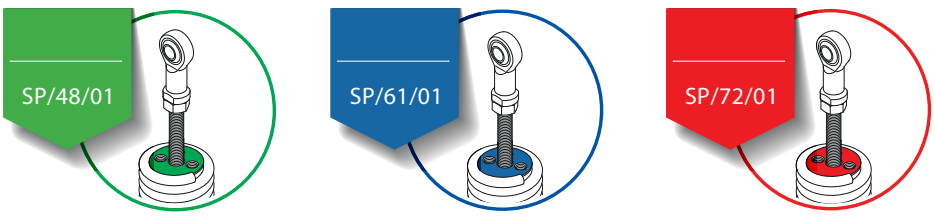

SZLABANÓW BIONIK



Ramię z zestawem górnym do ramienia łamanego



Ramię z drabinką i elektromagnesem | Ramię z zestawem dolnym do ramienia łamanego | Ramię z zestawem górnym do ramienia łamanego

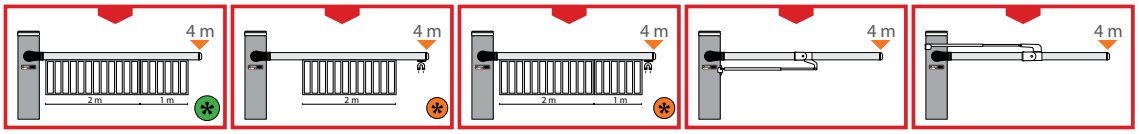

Ramię z drabinkami | Ramię z drabinką i elektromagnesem | Ramię z drabinkami i elektromagnesem | Ramię z zestawem dolnym do ramienia łamanego | Ramię z zestawem górnym do ramienia łamanego



Ramię z dwoma drabinkami | Ramię z drabinką i elektromagnesem | Ramię z łącznikiem | Ramię z łącznikiem i podporą ruchomą

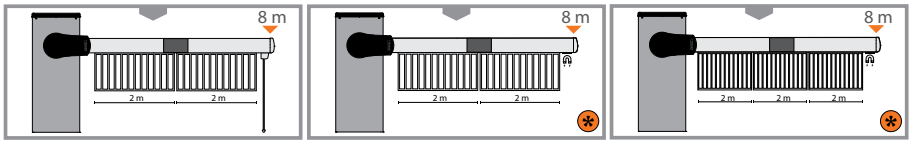

Ramię z łącznikiem, dwoma drabinkami i podporą ruchomą | Ramię z łącznikiem, dwoma drabinkami i elektromagnesem | Ramię z łącznikiem, trzema drabinkami i elektromagnesem

DOBÓR SPRĘŻYN
kolor w górnej części odpowiada różnemu rodzajowi sprężyn

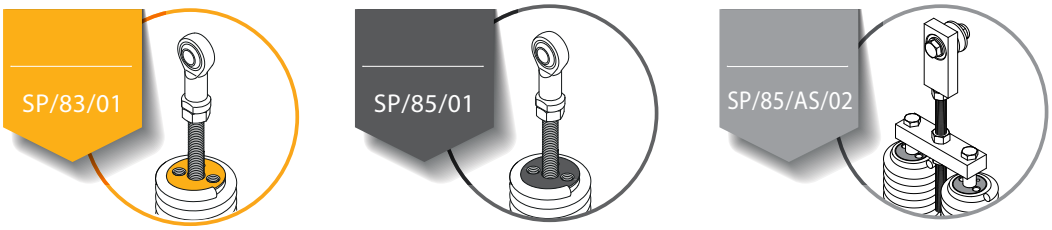

BIONIK4 / BIONIK4 RAL 7016 BIONIK4 INOX

Szlaban automatyczny z silnikiem bezszczotkowym 36 V AC

Szlabany z serii BIONIK4 to niezawodność, szybkość, płynność ruchów przy superintensywnej eksploatacji.



Niskie napięcie | **Brushless** | **Enkoder cyfrowy**

Intensywne użycie | **Pełna kontrola** | **High Speed**

Opis produktu

Kolumna szlabanu elektromechanicznego z napędem bezszczotkowym 36 V AC, do pracy bardzo intensywnej, z enkoderem cyfrowym, wbdowaną centralą CTRL, oświetleniem ledowym kolumny, płytą montażową i uchwytem ramienia

- Silnik beszczotkowy 36 V AC
- Użycie superintensywne
- Użytkowanie ciągłe 5000 cykli dziennie
- Śr. czas bezawaryjnej pracy 5 000 000 cykli (MCBF)
- Przekładnia ze stopów metali, bez plastiku, bez teflonu, bez nylonu
- Niskie zużycie energii
- Bardzo cicha praca
- Oświetlenie LED kolumny oraz ramienia (opcjonalnie)
- Wytrzymała konstrukcja (dostępna również w kolorze RAL7016 oraz w wersji INOX)
- Aluminiowe ramię

Cena netto kolumny BIONIK4:
7.150,00 zł

Cena netto kolumny BIONIK4 RAL 7016:
7.350,00 zł

Cena netto kolumny BIONIK4 INOX:
12.100,00 zł

Przejdź do zestawu | Przejdź do akcesoriów | Wróć do spisu treści

Dane techniczne	BI/004 | BI/004/7016 | BI/004/IS
Ramię	do 4 m
Zasilanie sieciowe	230 V AC - 50 Hz
Zasilanie silnika	36 V AC
Pobór prądu	max 15A
Moc znamionowa	220 W
Częstotliwość użytkowania	super intensywne
Siła	0 - 200 Nm
Temperatura pracy	-20°C / +55°C
Stopień ochrony	IP57
Typ motoreduktora	Nieodwracalny
Czas otwierania do 90°	2 -6 s (z ramieniem do 3 m) / 3-6 s (z ramieniem do 4 m)
Centrala sterująca (wbudowana)	CTRL 36 V AC
Enkoder	Wbudowany cyfrowy + magnetyczny cyfrowy SENSORED, 4096 impulsów na obrót
System odblokowania	Kluczykowy z wkładką typu standard
Ilość cykli na dobę	5000 cykli
Wymiary (L x W x H)	280 x 210 x 1203
Waga produktu zapakowanego	47,5 kg

Wymiary i instalacja

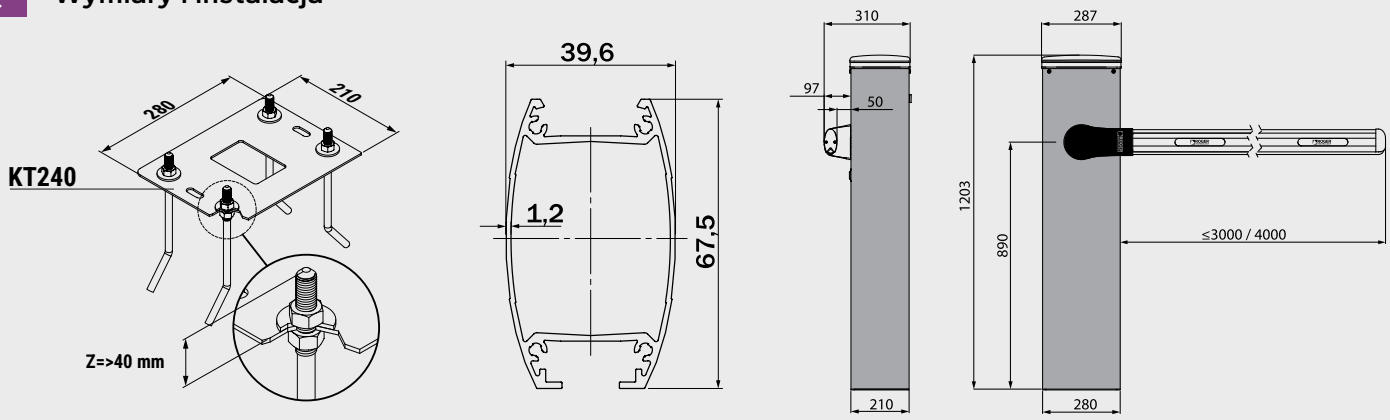

Przykład instalacji

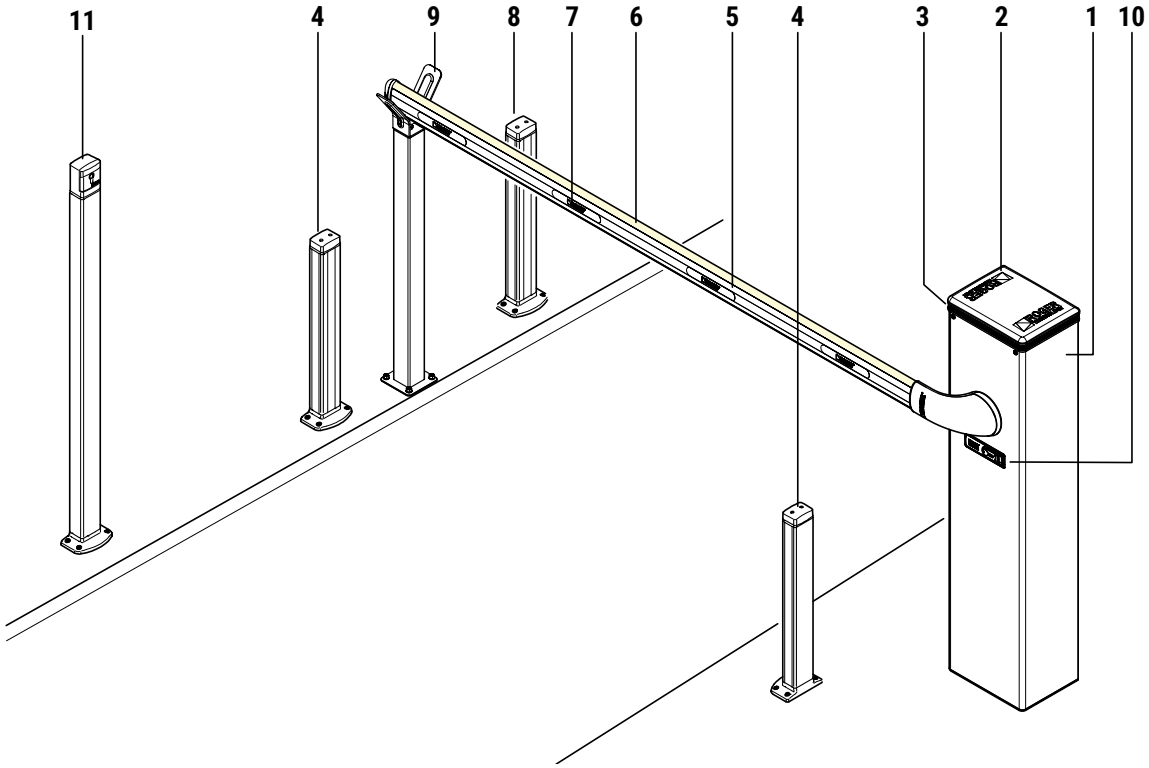

1	BI/004 | BI/004/7016 | BI/004/IS	**Kolumna szlabanu | kolumna szlabanu INOX**
2	CTRL	**Wbudowana centrala sterująca**
3	/	**Oświetlenie LED kolumny**
4	CRA + G90	**Fotokomórki w kolumienkach**
5	BA/68/3 | BA/68/4	**Ramię**
6	/	**Oświetlenie LED ramienia**
7	R99/BASB20	**Naklejki odblaskowe**
8	CRA + G90	**Fotokomórki w kolumienkach**
9	BAFS/01	**Podpora stała**
10	/	**Odblokowanie kluczykowe**
11	/	**Przełącznik kluczykowy lub klawiatura cyfrowa**

ZESTAWY Z BIONIK4

Szlaban Roger Technology BI/004 to nowoczesne rozwiązanie przeznaczone do kontroli i automatyzacji ruchu pojazdów, wykorzystujące zaawansowaną technologię cyfrową z silnikiem bezszczotkowym.

Zastosowanie technologii brushless zapewnia wysoką wydajność pracy, precyzyjne sterowanie oraz płynne i szybkie działanie ramienia szlabanu. Urządzenie zostało zaprojektowane z myślą o intensywnej eksploatacji, dlatego doskonale sprawdzi się na parkingach, osiedlach mieszkaniowych, terenach firmowych oraz w obiektach o dużym natężeniu ruchu. Solidna konstrukcja oraz wykorzystanie trwałych komponentów gwarantują odporność na zużycie oraz długotrwałe i niezawodne działanie urządzenia.

Zaawansowany system sterowania umożliwia wygodną konfigurację oraz intuicyjną obsługę w codziennym użytkowaniu. To nowoczesne i wydajne rozwiązanie dla użytkowników poszukujących niezawodnego systemu kontroli dostępu i organizacji ruchu pojazdów.



Zestaw prezentowany na zdjęciu: BIONIK4F

Zestawy BIONIK4

SET BIONIK4F/3B

zestaw z BIONIK4 z ramieniem 3 m

	1 szt.	**BI/004**	kolumna szlabanu elektromechanicznego
	1 szt.	**SP/48/01**	sprężyna zielona o średnicy 48 mm*
	1 szt.	**BA/68/3**	ramię eliptyczne aluminiowe o długości 3 m
	20 szt.	**R99/BASB20**	naklejki odblaskowe

Cena netto:
7.400,00 zł

SET BIONIK4F

zestaw z BIONIK4 z ramieniem 4 m

	1 szt.	**BI/004**	kolumna szlabanu elektromechanicznego
	1 szt.	**SP/61/01**	sprężyna niebieska o średnicy 61 mm**
	1 szt.	**BA/68/4**	ramię eliptyczne aluminiowe o długości 4 m
	20 szt.	**R99/BASB20**	naklejki odblaskowe

Cena netto:
7.550,00 zł

Szczegóły produktu BIONIK4:
str. 198

* istnieje możliwość wymiany sprężyny SP/48/01 na SP/61/01 za dopłatą 50 zł netto
** istnieje możliwość wymiany sprężyny SP/61/01 na SP/72/01 za dopłatą 30 zł netto

Zestawy BIONIK4 w kolorze RAL 7016

NOWOŚĆ

SET BIONIK4F/3B 7016

zestaw z BIONIK4 RAL7016 z ramieniem 3 m

	1 szt.	**BI/004/7016**	kolumna szlabanu w kolorze RAL 7016
	1 szt.	**SP/48/01**	sprężyna zielona o średnicy 48 mm*
	1 szt.	**BA/68/3**	ramię eliptyczne aluminiowe o długości 3 m
	20 szt.	**R99/BASB20**	naklejki odblaskowe

Cena netto:
7.700,00 zł

SET BIONIK4F 7016

zestaw z BIONIK4 RAL7016 z ramieniem 4 m

	1 szt.	**BI/004/7016**	kolumna szlabanu w kolorze RAL 7016
	1 szt.	**SP/61/01**	sprężyna niebieska o średnicy 61 mm**
	1 szt.	**BA/68/4**	ramię eliptyczne aluminiowe o długości 4 m
	20 szt.	**R99/BASB20**	naklejki odblaskowe

Cena netto:
7.850,00 zł

Szczegóły produktu BIONIK4 RAL 7016:
str. 198

* istnieje możliwość wymiany sprężyny SP/48/01 na SP/61/01 za dopłatą 50 zł netto
** istnieje możliwość wymiany sprężyny SP/61/01 na SP/72/01 za dopłatą 30 zł netto

Zestawy BIONIK4 INOX

Przykładowa kompletacja z

BIONIK4 INOX

zestaw z BIONIK4 INOX z ramieniem 3 m

	1 szt.	**BI/004/IS**	kolumna szlabanu elektromechanicznego inox
	1 szt.	**SP/48/01**	sprężyna zielona o średnicy 48 mm
	1 szt.	**BA/68/3**	ramię eliptyczne aluminiowe o długości 3 m
	20 szt.	**R99/BASB20**	naklejki odblaskowe

Cena netto:
13.695,00 zł

Przykładowa kompletacja z

BIONIK4 INOX

zestaw z BIONIK4 INOX z ramieniem 4 m

	1 szt.	**BI/004/IS**	kolumna szlabanu elektromechanicznego inox
	1 szt.	**SP/61/01**	sprężyna niebieska o średnicy 61 mm
	1 szt.	**BA/68/4**	ramię eliptyczne aluminiowe o długości 4 m
	20 szt.	**R99/BASB20**	naklejki odblaskowe

Cena netto:
13.975,00 zł

Szczegóły produktu BIONIK4 INOX:
str. 198

Akcesoria dedykowane



BA/68/3 900,00 zł

Ramię eliptyczne aluminiowe o długości 3 m z gumą ochronną. Dostosowane do montażu oświetlenia LED



BA/68/4 1.120,00 zł

Ramię eliptyczne aluminiowe o długości 4 m z gumą ochronną. Dostosowane do montażu oświetlenia LED



R99/BASB20 75,00 zł

Naklejki odblaskowe (20 szt.)



ACS/BA/68 2.550,00 zł

System wyłamywania ramienia eliptycznego



SND/BA/68/DW 1.450,00 zł

Zestaw dolny do ramienia łamanego



SND/BA/68/UP 1.450,00 zł

Zestaw górny do ramienia łamanego



ALED/RG/2C 130,00 zł

Oświetlenie kopuły LED czerwono-zielone



BI/BLED/4/RGB 200,00 zł

Wielokolorowa taśma LED RGB do kopuły szlabanu BIONIK4



ALED/4C 400,00 zł

Oświetlenie ramienia LED czerwone 4 m



ALED/RG/4C 410,00 zł

Oświetlenie ramienia LED czerwono-zielone 4 m



ALED/RG/4C/FLO 510,00 zł

Pływające oświetlenie ramienia LED czerwono-zielone 4 m



ALED/4C/RGB 530,00 zł

Oświetlenie ramienia LED RGB wielokolorowe 4 m



D73/EXP 290,00 zł

Moduł do zarządzania oświetleniem LED czerwono-zielonym



B73/LTM 540,00 zł

Moduł LTM do zarządzania oświetleniem LED RGB i semaforami



B73/EXP 190,00 zł

Karta statusu sygnału - 2 wyjścia



SEMAFOR 1100,00 zł

Semafor dwukomorowy LED 24V



ALED/RG/4C. 610,00 zł

Oświetlenie ramienia LED czerwono-zielone 4 m ze sterownikiem D73/EXP



ALED/RG/4C/FLO. 700,00 zł

Pływające oświetlenie ramienia LED czerwono-zielone 4 m ze sterownikiem D73/EXP

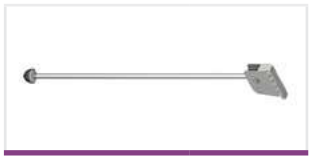

BAMS/01 475,00 zł

Podpora ruchoma



BAMS/01/EXT 105,00 zł

Przedłużenie podpory ruchomej o 20 cm



BAFS/01 490,00 zł

Podpora stała



BAFS/02 750,00 zł

Podpora stała z regulacją wysokości



BAFS/05 2.160,00 zł

Podpora stała z regulacją wysokości i elektromagnesem



KT231 65,00 zł

Podstawa montażowa do podpór stałych

Akcesoria dedykowane



SP/48/01 620,00 zł
Sprężyna zielona o średnicy 48 mm



SP/61/01 680,00 zł
Sprężyna niebieska o średnicy 61 mm



SP/72/01 720,00 zł
Sprężyna czerwona o średnicy 72 mm



BARK/02 885,00 zł
Drabinka aluminiowa malowana L=2000 mm



CRA/50 150,00 zł
olumienka do fotokomórek G90 50 cm



CRA/100 215,00 zł
Kolumienka do fotokomórek G90 100 cm



G90/F2ES 265,00 zł
Komplet fotokomórek do szlabanów



G90/F4ES 305,00 zł
Komplet fotokomórek do szlabanów



CRA/BAR 110,00 zł
Kolumienka boczna do fotokomórek G90 53 cm 50 cm



KT239 300,00 zł
Kratka z mocowaniem na magnesy do montażu osprzętu elektrycznego wewnątrz kolumny szlabanu



KT240 260,00 zł
Podstawa montażowa do BIONIK4



KT242 145,00 zł
Peszel z mocowaniem na magnesy do prow. przewodów wew. kolumny szlabanu



DLD1/24 1.130,00 zł
Detektor pętli indukcyjnej 1-kanałowy 24 V DC



DLD2/24 1.590,00 zł
Detektor pętli indukcyjnej 2-kanałowy 24 V DC



FUNDAMENT/B4 670,00 zł
Fundament do szlabanu BIONIK4. Wymiary 28,5 x 24 x 80 cm, waga około 130 kg



Sterowanie radiowe, Zoolock
str. 252



Fotokomórki i kolumienki
str. 256



Lampy ostrzegawcze
str. 258



Klawiatury kodowe i przełączniki
str. 260



Systemy solarne, moduły GSM i Wi-Fi
str. 262

Centrale sterujące | akumulatory



CTRL 920,00 zł
Centrala sterująca 1 silnikiem 36 V AC, do szlabanów serii BIONIK 4, 6 i 8



BI/BAT/KIT 860,00 zł
Zestaw akumulatorów (2x12 V DC, 4,5 Ah) i karta ładowania do centrali CTRL



BI/BCHP 270,00 zł
Karta ładowania do akumulatorów do centrali CTRL na 36 V AC



SET BT12V45 600,00 zł
2 akumulatory (12 V DC, 4,5 Ah)

BIONIK6 / BIONIK6 INOX
BIONIK 6F/7B

Szlaban automatyczny z silnikiem bezszczotkowym 36 V AC

Szlabany z serii BIONIK6 to aż 12 000 000 cykli średniego czasu bezawaryjnej pracy. Światło przejazdu do 6,85 m.



- **Niskie napięcie**
- **Brushless**
- **Enkoder cyfrowy**
- **Intensywne użycie**
- **Pełna kontrola**

Opis produktu

Kolumna szlabanu elektromechanicznego bezszczotkowego 36 V AC, do pracy bardzo intensywnej, z enkoderem cyfrowym, wbudowaną centralą CTRL, oświetleniem ledowym kolumny, płytą montażową i uchwytem ramienia

- Silnik beszczotkowy 36 V AC
- Użycie superintensywne
- Użytkowanie ciągłe 4000 cykli dziennie
- Śr. czas bezawaryjnej pracy 12 000 000 cykli (MCBF)
- Wersja z obudową ze stali nierdzewnej
- Przekładnia ze stopów metali, bez plastiku, bez teflonu, bez nylonu
- Niskie zużycie energii
- Bardzo cicha praca
- Oświetlenie LED kolumny oraz ramienia
- Wytrzymała konstrukcja (dostępna również w wersji INOX)
- Aluminiowe ramię

Cena netto kolumny BIONIK6:
9.500,00 zł

Cena netto kolumny BIONIK6 INOX:
18.700,00 zł

Przejdź do zestawu | Przejdź do akcesoriów | Wróć do spisu treści

Dane techniczne	BI/006 BI/006/IS
Ramię / światło przejazdu	do 7 m / do 6,85 m (światło przejazdu)
Zasilanie sieciowe	230 V AC - 50 Hz
Zasilanie silnika	36 V AC
Pobór prądu	max 15A
Moc znamionowa	220 W
Częstotliwość użytkowania	super intensywne
Siła	10 - 300 Nm
Temperatura pracy	-20°C / +55°C
Stopień ochrony	IP54
Typ motoreduktora	Nieodwracalny
Czas otwierania do 90°	4-8 s
Centrala sterująca (wbudowana)	CTRL digital controler 36 V AC
Enkoder	Wbudowany cyfrowy + magnetyczny cyfrowy SENSORED, 4096 impulsów na obrót
Ilość cykli na dobę	4000 cykli
Wymiary (L x W x H)	380 x 270 x 1237
Waga produktu zapakowanego	74 kg

Wymiary i instalacja

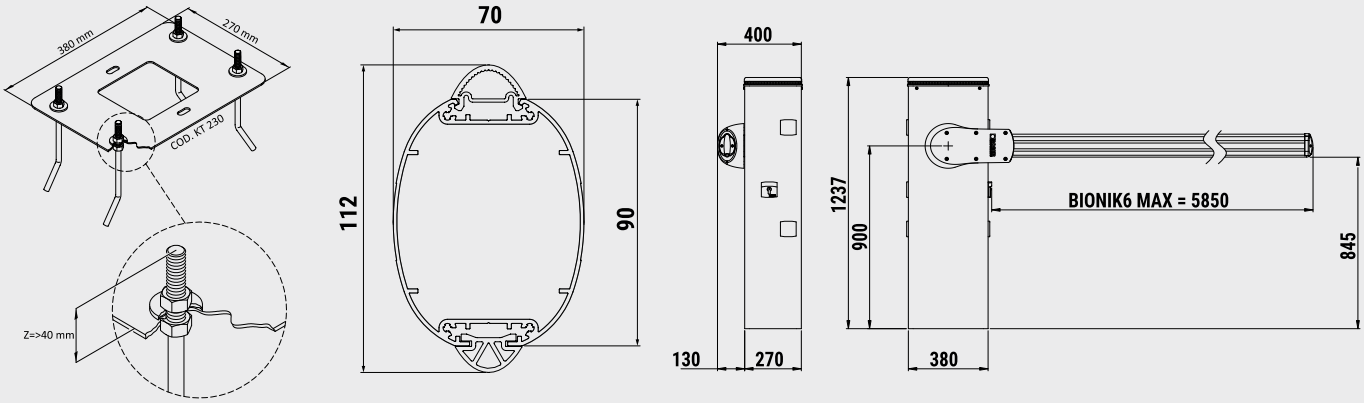

Przykład instalacji

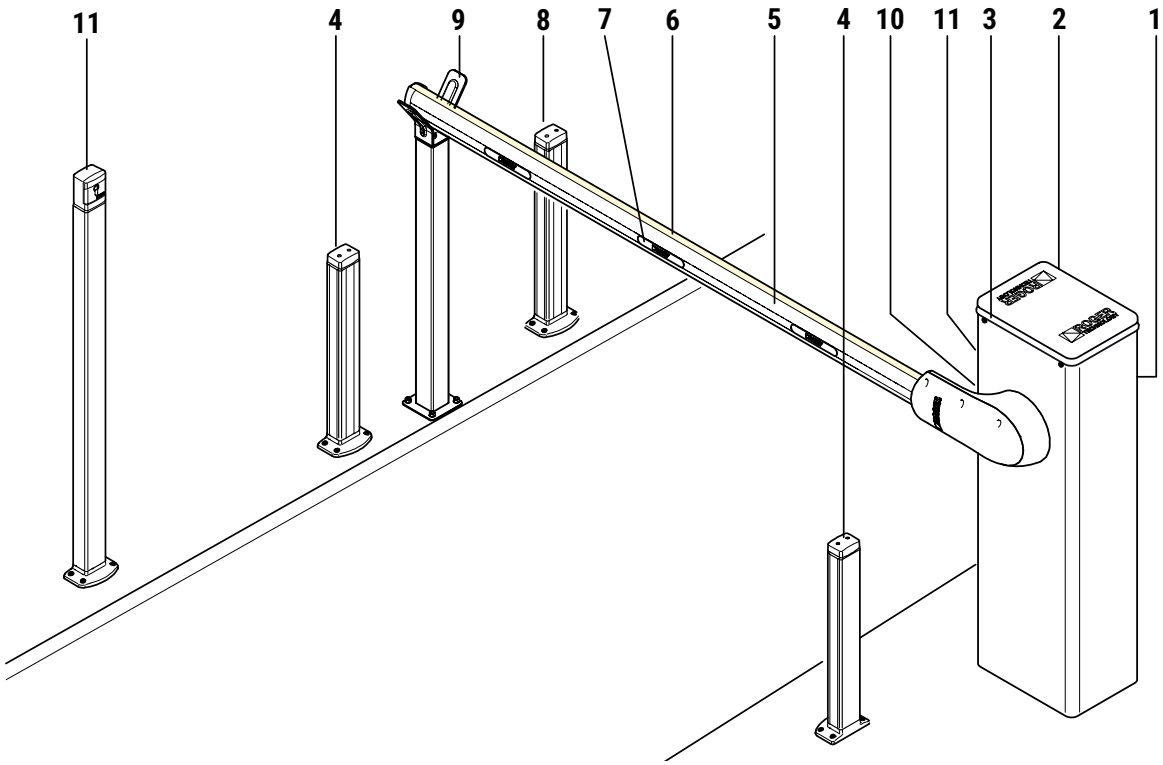

1	BI/006 | BI/006/IS	Kolumna szlabanu | kolumna szlabanu INOX
2	CTRL	Wbudowana centrala sterująca
3	/	Oświetlenie LED kolumny
4	CRA + G90	Fotokomórki w kolumienkach
5	BA/91/3 | BA/91/4	Ramię
6	/	Oświetlenie LED ramienia
7	R99/BASB20	Naklejki odblaskowe
8	CRA + G90	Fotokomórki w kolumienkach
9	BAFS/01	Podpora stała
10	/	Odblokowanie kluczykowe
11	/	Przełącznik kluczykowy lub klawiatura cyfrowa

ZESTAWY Z BIONIK6

Szlaban Roger Technology BI/006 to nowoczesne rozwiązanie przeznaczone do kontroli i automatyzacji ruchu pojazdów, wykorzystujące zaawansowaną technologię cyfrową z silnikiem bezszczotkowym.

Zastosowanie technologii brushless zapewnia wysoką wydajność działania, precyzyjne sterowanie oraz płynne i szybkie funkcjonowanie ramienia szlabanu. Urządzenie zostało zaprojektowane z myślą o intensywnej eksploatacji, dlatego doskonale sprawdzi się na parkingach, terenach przemysłowych, osiedlach mieszkaniowych oraz w miejscach o dużym natężeniu ruchu. Solidna konstrukcja oraz wykorzystanie trwałych komponentów gwarantują odporność na zużycie oraz długotrwałe i niezawodne działanie urządzenia.

Zaawansowany system sterowania umożliwia wygodną konfigurację oraz intuicyjną obsługę w codziennym użytkowaniu. To wydajne i profesjonalne rozwiązanie dla użytkowników poszukujących nowoczesnego systemu kontroli dostępu i organizacji ruchu pojazdów.



Zestaw prezentowany na zdjęciu: BIONIK6

Zestawy BIONIK6

SET BIONIK6F

zestaw z BIONIK6 z ramieniem 6 m

	1 szt.	**BI/006**	kolumna szlabanu elektromechanicznego
	1 szt.	**SP/83/01**	sprężyna żółta o średnicy 83 mm*
	2 szt.	**BA/91/3**	ramię eliptyczne aluminiowe o długości 3 m**
	1 szt.	**JNT/BA/91**	łącznik ramienia z anodyzowanego aluminium
	20 szt.	**R99/BASB20**	naklejki odblaskowe

Cena netto:
10.950,00 zł

SET BIONIK6F/7B

zestaw z BIONIK6 z ramieniem 7 m

	1 szt.	**BI/006**	kolumna szlabanu elektromechanicznego
	1 szt.	**SP/85/01**	sprężyna szara o średnicy 85 mm
	1 szt.	**BA/91/3**	ramię eliptyczne aluminiowe o długości 3 m
	1 szt.	**BA/91/4**	ramię eliptyczne aluminiowe o długości 4 m
	1 szt.	**JNT/BA/91**	łącznik ramienia z anodyzowanego aluminium
	20 szt.	**R99/BASB20**	naklejki odblaskowe

Cena netto:
12.000,00 zł

Szczegóły produktu BIONIK6:
str. 204

*Istnieje możliwość wymiany sprężyny SP/83/01 na sprężynę SP/85/01 za dopłatą 320 zł netto
** Istnieje możliwość wymiany ramion BA/91/3 na 1 ramię BA/91/6 o długości 6 m - bez dopłaty

Zestawy BIONIK6 INOX

Przykładowa kompletacja z

BIONIK6 INOX

zestaw z BIONIK6 INOX z ramieniem 6 m

	1 szt.	**BI/006/IS**	kolumna szlabanu inox elektromechanicznego
	1 szt.	**SP/83/01**	sprężyna żółta o średnicy 83 mm
	2 szt.	**BA/91/3**	ramię eliptyczne aluminiowe o długości 3 m
	1 szt.	**JNT/BA/91**	łącznik ramienia z anodyzowanego aluminium
	20 szt.	**R99/BASB20**	naklejki odblaskowe

Cena netto:

22.105,00 zł

Szczegóły produktu BIONIK6:

str. 204

Przykładowa kompletacja z

BIONIK6 INOX

zestaw z BIONIK6 INOX z ramieniem 7 m

	1 szt.	**BI/006/IS**	kolumna szlabanu inox elektromechanicznego
	1 szt.	**SP/85/01**	sprężyna szara o średnicy 85 mm
	1 szt.	**BA/91/3**	ramię eliptyczne aluminiowe o długości 3 m
	1 szt.	**BA/91/4**	ramię eliptyczne aluminiowe o długości 4 m
	1 szt.	**JNT/BA/91**	łącznik ramienia z anodyzowanego aluminium
	20 szt.	**R99/BASB20**	naklejki odblaskowe

Cena netto:

22.925,00 zł

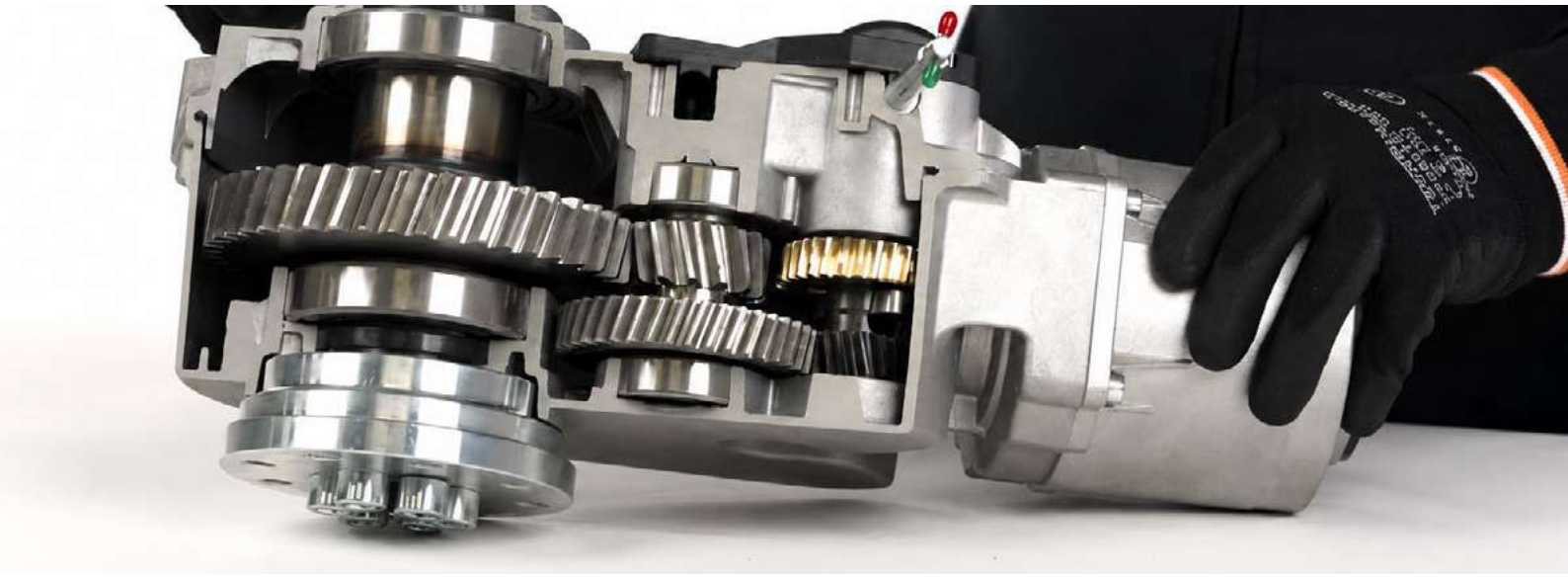

Akcesoria dedykowane



BA/91/3 1000,00 zł

Ramię eliptyczne aluminiowe o długości 3 m z gumą ochronną. Dostosowane do montażu oświetlenia LED



BA/91/4 1.450,00 zł

Ramię eliptyczne aluminiowe o długości 4 m z gumą ochronną. Dostosowane do montażu oświetlenia LED



BA/91/6 1.850,00 zł

Ramię eliptyczne aluminiowe o długości 6 m z gumą ochronną. Dostosowane do montażu oświetlenia LED



JNT/BA/91 350,00 zł

Łącznik aluminiowy do ramion



R99/BASB20 75,00 zł

Naklejki odblaskowe (20 szt.)



SND/BA/91/DW 1.500,00 zł

Zestaw dolny do ramienia łamanego



SND/BA/91/UP 1.500,00 zł

Zestaw górny do ramienia łamanego



FUNDAMENT/B6 730,00 zł

Fundament do szlabanu BIONIK6. Wymiary 30 x 40 x 80 cm, waga około 150 kg



SP/83/01 980,00 zł

Sprężyna żółta o średnicy 83 mm



SP/85/01 1.350,00 zł

Sprężyna szara o średnicy 85 mm



ALED/RG/2C 130,00 zł

Oświetlenie kopuły LED czerwono-zielone



BI/BLED/6/RGB 240,00 zł

Wielokolorowa taśma LED RGB do kopuły szlabanu BIONIK6



ALED/6C 480,00 zł
ALED/8C 550,00 zł

Oświetlenie ramienia LED czerwone 6 m / 8 m



ALED/RG/6C 530,00 zł
ALED/RG/8C 690,00 zł

Oświetlenie ramienia LED czerwono-zielone 6 m / 8 m



ALED/RG/6C/FLO 710,00 zł

Pływające oświetlenie ramienia LED czerwono-zielone 6 m



ALED/6C/RGB 720,00 zł
ALED/8C/RGB 920,00 zł

Oświetlenie ramienia LED RGB wielokolorowe 6 m / 8 m



D73/EXP 290,00 zł

Moduł do zarządzania oświetleniem LED czerwono-zielonym



B73/LTM 540,00 zł

Moduł LTM do zarządzania oświetleniem LED RGB i semaforami



B73/EXP 190,00 zł

Karta statusu sygnału - 2 wyjścia



SEMAFOR 1100,00 zł

Semafor dwukomorowy LED 24V



ALED/RG/6C. 700,00 zł
ALED/RG/8C. 850,00 zł

Oświetlenie ramienia LED czerwono-zielone 6 m / 8 m ze sterownikiem D73/EXP



ALED/RG/6C/FLO. 900,00 zł

Pływające oświetlenie ramienia LED czerwono-zielone 6 m ze sterownikiem D73/EXP

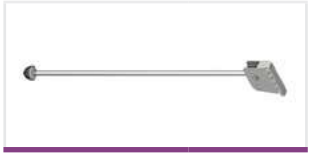

BAMS/01 475,00 zł

Podpora ruchoma



BAMS/01/EXT 105,00 zł

Przedłużenie podpory ruchomej o 20 cm



BAFS/01 490,00 zł

Podpora stała



BAFS/02 750,00 zł

Podpora stała z regulacją wysokości



BAFS/05 2.160,00 zł

Podpora stała z regulacją wysokości i elektromagnesem



KT231 65,00 zł

Podstawa montażowa do podpór stałych



DLD1/24 1.130,00 zł

Detektor pętli indukcyjnej 1-kanałowy 24 V DC



DLD2/24 1.590,00 zł

Detektor pętli indukcyjnej 2-kanałowy 24 V DC



BARK/02 885,00 zł

Drabinka aluminiowa malowana L=2000 mm



CRA/BAR 110,00 zł

Kolumienka boczna do fotokomórek G90 53 cm 50 cm



CRA/50 150,00 zł

olumienka do fotokomórek G90 50 cm



CRA/100 215,00 zł

Kolumienka do fotokomórek G90 100 cm



G90/F2ES 265,00 zł

Komplet fotokomórek do szlabanów



G90/F4ES 305,00 zł

Komplet fotokomórek do szlabanów



KT239 300,00 zł

Kratka z mocowaniem na magnesy do montażu osprzętu elektrycznego wewnątrz kolumny szlabanu



KT230 260,00 zł

Podstawa montażowa do BIONIK6



KT242 145,00 zł

Peszel z mocowaniem na magnesy do prow. przewodów wew. kolumny szlabanu



Sterowanie radiowe, Zoolock

str. 252



Fotokomórki i kolumienki

str. 256



Lampy ostrzegawcze

str. 258



Klawiatury kodowe i przełączniki

str. 260



Systemy solarne, moduły GSM i Wi-Fi

str. 262

Centrale sterujące i akumulatory



CTRL 920,00 zł

Centrala sterująca 1 silnikiem 36 V DC, do szlabanów BIONIK: 4, 4HP, 6, 8



BI/BAT/KIT 860,00 zł

Zestaw akumulatorów (2x12 V DC, 4,5 Ah) i karta ładowania do centrali CTRL



BI/BCHP 270,00 zł

Karta ładowania do akumulatorów do centrali CTRL na 36 V AC



SET BT12V45 600,00 zł

2 akumulatory (12 V DC, 4,5 Ah)

BIONIK8

Szlaban automatyczny z silnikiem bezszczotkowym 36 V AC

Szlabany BIONIK z silnikami bezszczotkowymi, to najbardziej niezawodne, solidne i ekonomiczne rozwiązania na rynku.



- Niskie napięcie
- Brushless
- Enkoder cyfrowy
- Intensywne użycie
- Pełna kontrola

Opis produktu

Kolumna szlabanu elektromechanicznego bezszczotkowego 36 V AC, do pracy bardzo intensywnej, z enkoderem cyfrowym, wbudowaną centralą CTRL, oświetleniem ledowym kolumny, podstawą fundamentową i uchwytem ramienia.

- Silnik bezszczotkowy 36 V AC
- Użycie superintensywne
- Użytkowanie ciągłe 2500 cykli dziennie
- Śr. czas bezawaryjnej pracy 10 000 000 cykli (MCBF)
- Przekładnia ze stopów metali, bez plastiku, bez teflonu, bez nylonu
- Niskie zużycie energii
- Bardzo cicha praca
- Oświetlenie LED kolumny oraz ramienia
- Mocna konstrukcja
- Aluminiowe ramię

Cena netto:

11.800,00 zł

Przejdź do zestawu | Przejdź do akcesoriów | Wróć do spisu treści

Dane techniczne	BI/008
Ramię	do 8 m
Zasilanie sieciowe	230 V AC - 50 Hz
Zasilanie silnika	36 V AC
Pobór prądu	max 18A
Moc znamionowa	300 W
Częstotliwość użytkowania	super intensywne
Siła	10 - 400 Nm
Temperatura pracy	-20°C / +55°C
Stopień ochrony	IP54
Typ motoreduktora	Nieodwracalny
Czas otwierania do 90°	9-29 s
Centrala sterująca (wbudowana)	CTRL digital controler 36 V AC
Enkoder	Wbudowany cyfrowy + magnetyczny cyfrowy SENSORED, 4096 impulsów na obrót
Ilość cykli na dobę	2500 cykli
Wymiary (L x W x H)	500 x 270 x 1237
Waga produktu zapakowanego	95 kg

Wymiary i instalacja

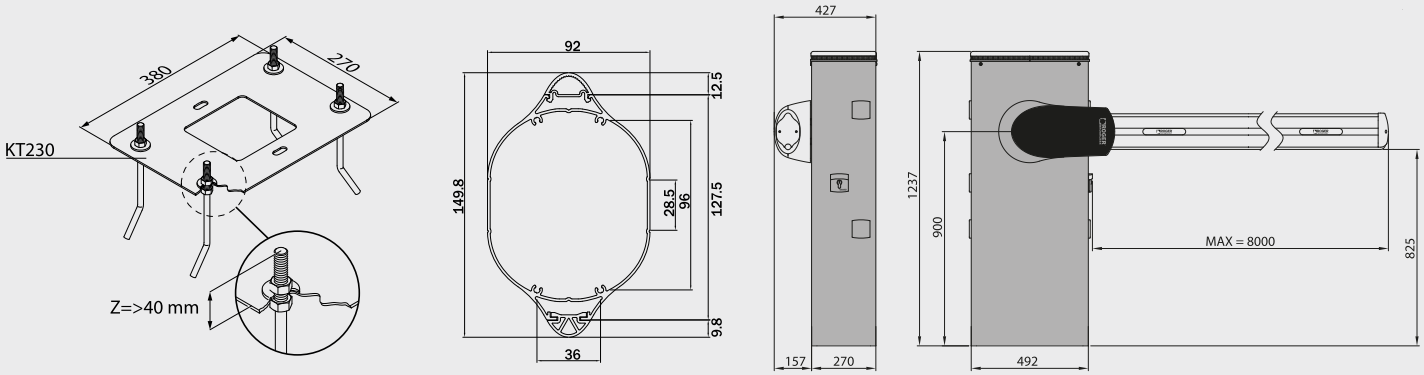

Przykład instalacji

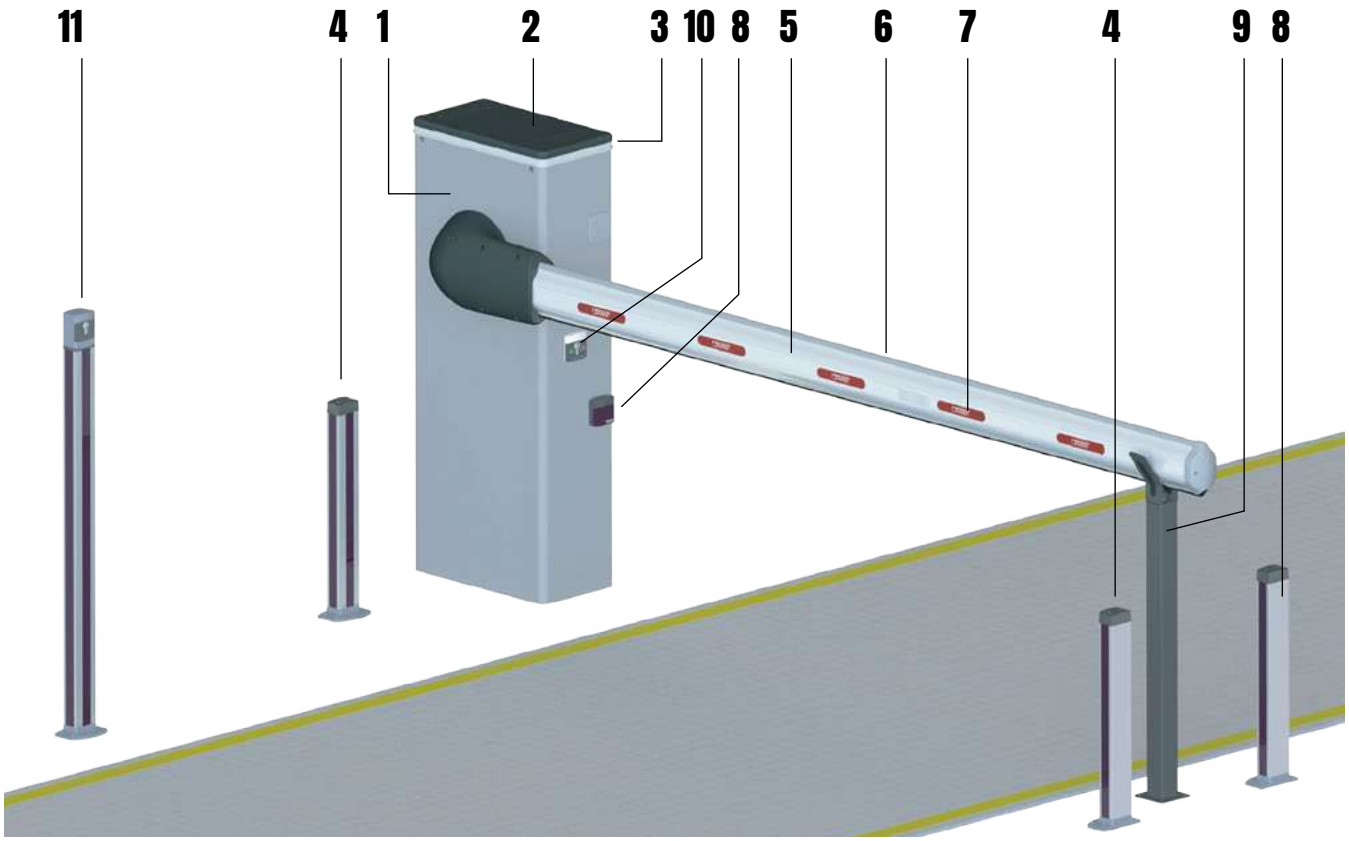

1	BI/008	**Kolumna szlabanu**
2	CTRL	**Wbudowana centrala sterująca**
3	/	**Oświetlenie LED kolumny**
4	CRA + G90	**Fotokomórki w kolumienkach**
5	BA/91/3 | BA/91/4	**Ramię**
6	/	**Oświetlenie LED ramienia**
7	R99/BASB20	**Naklejki odblaskowe**
8	CRA + G90	**Fotokomórki w kolumienkach**
9	BAFS/01	**Podpora stała**
10	/	**Odblokowanie kluczykowe**
11	/	**Przełącznik kluczykowy lub klawiatura cyfrowa**

ZESTAWY Z BIONIK8

Szlaban Roger Technology BI/008 to nowoczesne rozwiązanie przeznaczone do kontroli i automatyzacji ruchu pojazdów, wykorzystujące zaawansowaną technologię cyfrową z silnikiem bezszczotkowym.

Zastosowanie technologii brushless zapewnia wysoką wydajność pracy, precyzyjne sterowanie oraz płynne i szybkie działanie ramienia szlabanu. Urządzenie zostało zaprojektowane z myślą o intensywnej eksploatacji, dlatego doskonale sprawdzi się na parkingach, terenach firmowych, osiedlach mieszkaniowych oraz w miejscach o dużym natężeniu ruchu. Solidna konstrukcja oraz wykorzystanie trwałych komponentów gwarantują odporność na zużycie oraz długotrwałe i niezawodne działanie urządzenia.

Zaawansowany system sterowania umożliwia wygodną konfigurację oraz intuicyjną obsługę w codziennym użytkowaniu. To profesjonalne i wydajne rozwiązanie dla użytkowników poszukujących nowoczesnego systemu kontroli dostępu i sprawnej organizacji ruchu pojazdów.



Zestaw prezentowany na zdjęciu: BIONIK8

Zestawy BIONIK8

SET BIONIK8F

zestaw z BIONIK8 z ramieniem 8 m

	1 szt.	**BI/008**	kolumna szlabanu elektromechanicznego
	1 szt.	**SP/85/AS/02**	zestaw 2 sprężyn szarych o średnicy 85 mm
	2 szt.	**BA/128/4**	ramię eliptyczne aluminiowe o długości 4 m
	2 szt.	**JNT/BA/128**	łącznik ramienia z anodyzowanego aluminium
	40 szt.	**R99/BASB20**	naklejki odblaskowe 2 komplety

Cena netto:
16.400,00 zł

Szczegóły produktu BIONIK8:
str. 210

Akcesoria dedykowane



BA/128/4 1.900,00 zł

Ramię eliptyczne aluminiowe o długości 4 m z gumą ochronną. Dostosowane do montażu oświetlenia LED



JNT/BA/128 600,00 zł

Łącznik aluminiowy do ramion



R99/BASB20 75,00 zł

Naklejki odblaskowe (20 szt.)



ALED/RG/2C 130,00 zł

Oświetlenie kopuły LED czerwono-zielone



BI/BLED/8/RGB 270,00 zł

Wielokolorowa taśma LED RGB do kopuły szlabanu BIONIK8



ALED/8C 550,00 zł

Oświetlenie ramienia LED czerwone 8 m



ALED/RG/8C 690,00 zł

Oświetlenie ramienia LED czerwono-zielone 8 m



ALED/8C/RGB 920,00 zł

Oświetlenie ramienia LED RGB wielokolorowe 8 m



D73/EXP 290,00 zł

Moduł do zarządzania oświetleniem LED czerwono-zielonym



B73/LTM 540,00 zł

Moduł LTM do zarządzania oświetleniem LED RGB i semaforami



B73/EXP 190,00 zł

Karta statusu sygnału - 2 wyjścia



SEMAFOR 1100,00 zł

Semafor dwukomorowy LED 24V



ALED/RG/8C. 850,00 zł

Oświetlenie ramienia LED czerwono-zielone 8 m ze sterownikiem D73/EXP

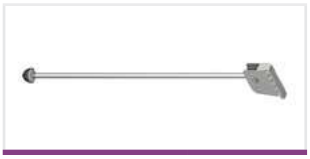

BAMS/01 475,00 zł

Podpora ruchoma



BAMS/01/EXT 105,00 zł

Przedłużenie podpory ruchomej o 20 cm



BAFS/01 490,00 zł

Podpora stała



BAFS/02 750,00 zł

Podpora stała z regulacją wysokości



BAFS/05 2.160,00 zł

Podpora stała z regulacją wysokości i elektromagnesem



KT231 65,00 zł

Podstawa montażowa do podpór stałych



BARK/02 885,00 zł

Drabinka aluminiowa malowana L=2000 mm



SP/85/AS/02 2.600,00 zł

Zestaw dwóch sprężyn szarych o średnicy 85 mm

Akcesoria dedykowane



CRA/BAR 110,00 zł

Kolumienka boczna do fotokomórek G90 53 cm 50 cm



CRA/50 150,00 zł

olumienka do fotokomórek G90 50 cm



CRA/100 215,00 zł

Kolumienka do fotokomórek G90 100 cm



G90/F2ES 265,00 zł

Komplet fotokomórek do szlabanów



G90/F4ES 305,00 zł

Komplet fotokomórek do szlabanów



KT239 300,00 zł

Kratka z mocowaniem na magnesy do montażu osprzętu elektrycznego wewnątrz kolumny szlabanu



KT244 615,00 zł

Podstawa montażowa do BIONIK8



KT242 145,00 zł

Peszel z mocowaniem na magnesy do prow. przewodów wew. kolumny szlabanu





Centrale sterujące i akumulatory



CTRL 920,00 zł

Centrala sterująca 1 silnikiem 36 V DC, do szlabanów BIONIK: 4, 4HP, 6, 8



BI/BAT/KIT 860,00 zł

Zestaw akumulatorów (2x12 V DC, 4,5 Ah) i karta ładowania do centrali CTRL



BI/BCHP 270,00 zł

Karta ładowania do akumulatorów do centrali CTRL na 36 V DC



SET BT12V45 600,00 zł

2 akumulatory (12 V DC, 4,5 Ah)

BIONIK1

HIGH SPEED

ROGER BRUSHLESS

Szlaban automatyczny z silnikiem bezszczotkowym 36 V AC

BIONIK1 to szlabany o dużej szybkości i wytrzymałości, przy superintensywnej eksploatacji, idealne na autostrady i parkingi.



- Niskie napięcie
- Brushless
- Enkoder cyfrowy
- Intensywne użycie
- High Speed
- Pełna kontrola

Opis produktu

Kolumna szlabanu parkingowego elektromechanicznego bezszczotkowego 36 V AC, do pracy bardzo intensywnej, z enkoderem cyfrowym, wbudowaną centralą CTRL/P, oświetleniem ledowym kolumny, podstawą fundamentową i uchwytem ramienia.

- Silnik bezszczotkowy 36 V AC
- Użycie superintensywne
- Użytkowanie ciągłe 8000 cykli dziennie (BI/001PE)
- Użytkowanie ciągłe 12000 cykli dziennie (BI/001PC)
- MCBF 8 500 000 cykli (BI/001PE)
- MCBF 12 000 000 cykli (BI/001PC)
- Przekładnia ze stopów metali, bez plastiku, bez teflonu, bez nylonu
- Niskie zużycie energii
- Bardzo cicha praca
- Oświetlenie LED kolumny oraz ramienia
- Mocna konstrukcja
- Aluminiowe ramię

BI/001PE Cena netto:

10.780,00 zł

BI/001PC Cena netto:

11.840,00 zł

Przejdź do zestawu | Przejdź do akcesoriów | Wróć do spisu treści

Dane techniczne	BI/001PE	BI/001PC
Ramię / światło przejazdu	3 m / 2,85 m (światło przejazdu)	3 m / 2,85 m (światło przejazdu)
Zasilanie sieciowe	230 V AC - 50 Hz	230 V AC - 50 Hz
Zasilanie silnika	36 V AC	36 V AC
Pobór prądu	max 15A	max 15A
Moc znamionowa	450 W	450 W
Częstotliwość użytkowania	super intensywne	super intensywne
Siła	10 - 200 N	10 - 200 N
Temperatura pracy	-20°C / +55°C	-20°C / +55°C
Stopień ochrony	IP54	IP54
Typ motoreduktora	Nieodwracalny	Nieodwracalny
Czas otwierania do 90°	2-4 s	1-3 s
Centrala sterująca (wbudowana)	CTRL digital controler 36 V DC	CTRL digital controler 36 V DC
Enkoder	Wbudowany cyfrowy + magnetyczny cyfrowy SENSORED, 4096 impulsów na obrót	Wbudowany cyfrowy + magnetyczny cyfrowy SENSORED, 4096 impulsów na obrót
Ilość cykli na dobę	8000 cykli	12000 cykli
Wymiary (L x W x H)	380 x 270 x 1237	380 x 270 x 1237
Waga produktu zapakowanego	72 kg	87,6 kg

Wymiary i instalacja

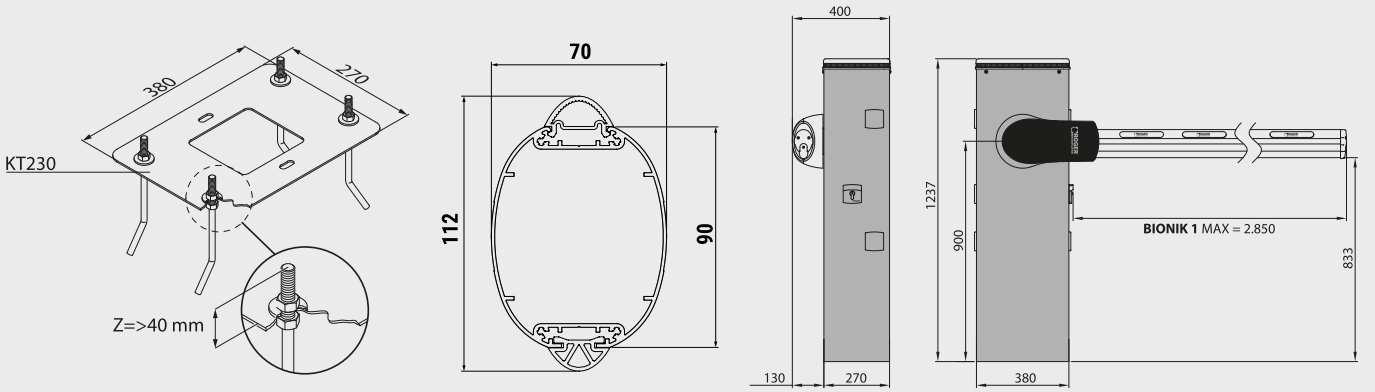

Przykład instalacji

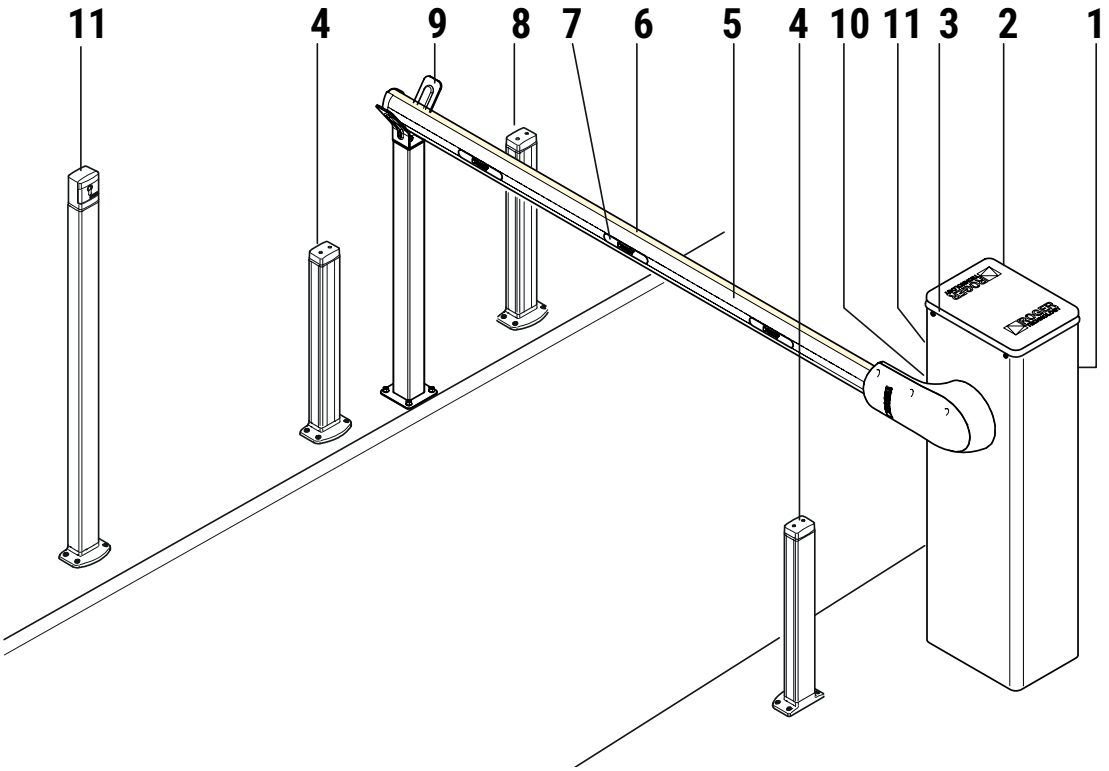

1	BI/001PE / BI/001PC	**Kolumna szlabanu**
2	CTRL	**Wbudowana centrala sterująca**
3	/	**Oświetlenie LED kolumny**
4	CRA + G90	**Fotokomórki w kolumienkach**
5	BA/91/3 | BA/60/3	**Ramię**
6	/	**Oświetlenie LED ramienia**
7	R99/BASB20	**Naklejki odblaskowe**
8	CRA + G90	**Fotokomórki w kolumienkach**
9	BAFS/01	**Podpora stała**
10	/	**Odblokowanie kluczykowe**
11	/	**Przełącznik kluczykowy lub klawiatura cyfrowa**

ZESTAWY Z BIONIK1

Szlaban Roger Technology to nowoczesne rozwiązanie przeznaczone do kontroli i automatyzacji ruchu pojazdów, wykorzystujące zaawansowaną technologię cyfrową z silnikiem bezszczotkowym.

Zastosowanie technologii brushless zapewnia wysoką wydajność pracy, precyzyjne sterowanie oraz płynne i szybkie działanie ramienia szlabanu. Urządzenie zostało zaprojektowane z myślą o intensywnej eksploatacji, dlatego doskonale sprawdzi się na parkingach, autostradach oraz w miejscach o dużym natężeniu ruchu. Solidna konstrukcja oraz wykorzystanie trwałych komponentów gwarantują odporność na zużycie oraz długotrwałe i niezawodne działanie urządzenia.

Zaawansowany system sterowania umożliwia wygodną konfigurację oraz intuicyjną obsługę w codziennym użytkowaniu. To profesjonalne i wydajne rozwiązanie dla użytkowników poszukujących nowoczesnego systemu kontroli dostępu i sprawnej organizacji ruchu pojazdów.



Zestaw prezentowany na zdjęciu: BIONIK1/PE

Zestawy BIONIK1

SET BIONIK1/PE

zestaw z BIONIK1PE z ramieniem 3 m

	1 szt.	**BI/001PE**	kolumna szlabanu parkingowego elektromechanicznego
	1 szt.	**SP/61/01**	sprężyna niebieska o średnicy 61 mm
	1 szt.	**BA/91/03**	ramię eliptyczne aluminiowe o długości 3 m
	20 szt.	**R99/BASB20**	naklejki odblaskowe

Cena netto:
12.400,00 zł

SET BIONIK1/PC

zestaw z BIONIK1PC z ramieniem 3 m

	1 szt.	**BI/001PC**	kolumna szlabanu autostradowego elektromechanicznego
	2 szt.	**SP/61/01**	sprężyna niebieska o średnicy 61 mm (zainstalowane w kolumnie)
	1 szt.	**BA/60/3**	ramię okrągłe aluminiowe o długości 3 m
	20 szt.	**R99/BASB20**	naklejki odblaskowe

Cena netto:
12.800,00 zł

Szczegóły produktu BIONIK1:
str. 216

W modelu BIONIK1/PC nie ma możliwości montażu oświetlenia LED na ramieniu.

Akcesoria dedykowane



BA/60/3 570,00 zł

Ramię okrągłe aluminiowe o długości 3 m



BA/91/3 1000,00 zł

Ramię eliptyczne aluminiowe o długości 3 m z gumą ochronną. Dostosowane do montażu oświetlenia LED



R99/BASB20 75,00 zł

Naklejki odblaskowe (20 szt.)



ACS/BA/60 2.420,00 zł

System wyłamywania ramienia okągłego



SEMAFOR 1100,00 zł

Semafor dwukomorowy LED 24V



SND/BA/91/DW 1.500,00 zł

Zestaw dolny do ramienia łamanego



SND/BA/91/UP 1.500,00 zł

Zestaw górny do ramienia łamanego



ALED/RG/2C 130,00 zł

Oświetlenie kopuły LED czerwono-zielone



BI/BLED/6/RGB 240,00 zł

Wielokolorowa taśma LED RGB do kopuły szlabanu BIONIK1



ALED/4C 400,00 zł

Oświetlenie ramienia LED czerwone 4 m



ALED/RG/4C 410,00 zł

Oświetlenie ramienia LED czerwono-zielone 4 m



ALED/RG/4C/FLO 510,00 zł

Pływające oświetlenie ramienia LED czerwono-zielone 4 m



ALED/4C/RGB 530,00 zł

Oświetlenie ramienia LED RGB wielokolorowe 4 m



D73/EXP 290,00 zł

Moduł do zarządzania oświetleniem LED czerwono-zielonym



B73/LTM 540,00 zł

Moduł LTM do zarządzania oświetleniem LED RGB i semaforami



B73/EXP 190,00 zł

Karta statusu sygnału - 2 wyjścia



ALED/RG/4C. 610,00 zł

Oświetlenie ramienia LED czerwono-zielone 4 m ze sterownikiem D73/EXP



ALED/RG/4C/FLO. 700,00 zł

Pływające oświetlenie ramienia LED czerwono-zielone 4 m ze sterownikiem D73/EXP



BAFS/01 490,00 zł

Podpora stała



BAFS/02 750,00 zł

Podpora stała z regulacją wysokości



BAFS/05 2.160,00 zł

Podpora stała z regulacją wysokości i elektromagnesem



KT231 65,00 zł

Podstawa montażowa do podpór stałych

Akcesoria dedykowane



SP/61/01 680,00 zł

Sprężyna niebieska o średnicy 61 mm



DLD2/24 1.130,00 zł

Detektor pętli indukcyjnej
2-kanałowy 24 V DC



DLD1/24 1.590,00 zł

Detektor pętli indukcyjnej
1-kanałowy 24 V DC



BARK/02 885,00 zł

Drabinka aluminiowa malowana
L=2000 mm



CRA/50 150,00 zł

olumienka do fotokomórek G90
50 cm



CRA/100 215,00 zł

Kolumienka do fotokomórek G90
100 cm



G90/F2ES 265,00 zł

Komplet fotokomórek do szlabanów



G90/F4ES 305,00 zł

Komplet fotokomórek do szlabanów



CRA/BAR 110,00 zł

Kolumienka boczna do fotokomórek
G90 53 cm 50 cm



KT239 300,00 zł

Kratka z mocowaniem na magnesy
do montażu osprzętu elektrycznego
wewnątrz kolumny szlabanu



KT242 145,00 zł

Peszel z mocowaniem na magnesy
do prow. przewodów wew. kolumny
szlabanu



FUNDAMENT/B6 730,00 zł

Fundament do szlabanu BIONIK6.
Wymiary 30 x 40 x 80 cm, waga
około 150 kg




Sterowanie radiowe, Zoolock
str. 252


Fotokomórki i kolumienki
str. 256


Lampy ostrzegawcze
str. 258


Klawiatury kodowe i przełączniki
str. 260


Systemy solarne, moduły GSM i Wi-Fi
str. 262

Centrale sterujące i akumulatory



CTRL 920,00 zł

Centrala sterująca 1 silnikiem 36 V DC, do szlabanów BIONIK: 1



BI/BAT/KIT 860,00 zł

Zestaw akumulatorów (2x12 V DC, 4,5 Ah) i karta ładowania do centrali CTRL



BI/BCHP 270,00 zł

Karta ładowania do akumulatorów do centrali CTRL na 36 V DC



SET BT12V45 600,00 zł

2 akumulatory (12 V DC, 4,5 Ah)

KONFIGURACJE SZLABANÓW WAY

Z RAMIENIEM

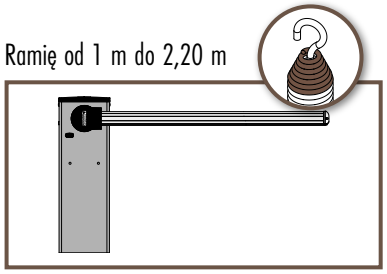

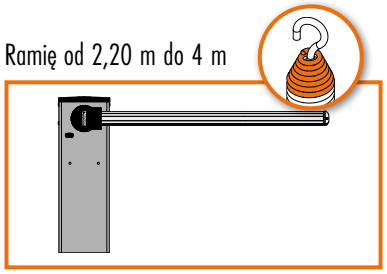

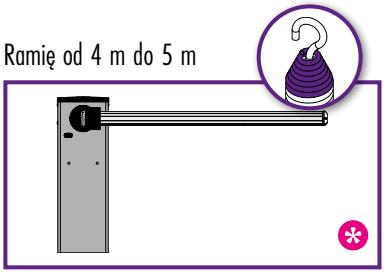

RAMIĘ Z PODPORĄ RUCHOMĄ

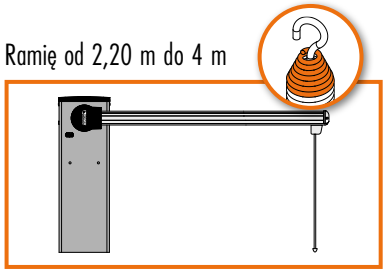

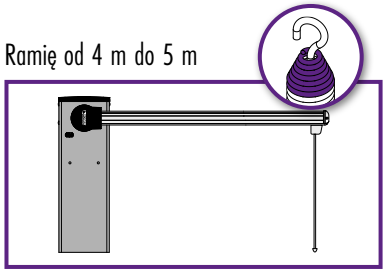

RAMIĘ Z DRABINKĄ

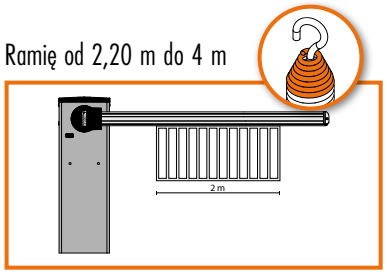

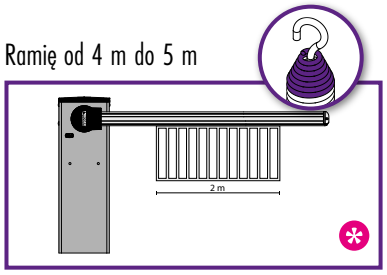

RAMIĘ Z PODWÓJNĄ DRABINKĄ

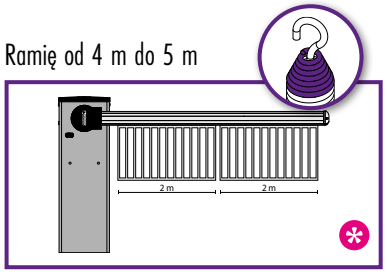

LEGENDA

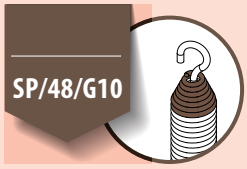





KONIECZNE ZASTOSOWANIE PODPORY

SZLABAN SERII WAY



WAY 4

Szlaban automatyczny z silnikiem bezszczotkowym 24 V

Szlaban z serii WAY to gwarancja stabilnej pracy, płynnego działania oraz niezawodności w warunkach częstego użytkowania.



Niskie napięcie | **Brushless** | **Enkoder cyfrowy**

Intensywne użycie | **Pełna kontrola**

Opis produktu

Kolumna szlabanu elektromechanicznego bezszczotkowego 24 V, do pracy intensywnej, z enkoderem cyfrowym, wbudowaną centralą B70/1T, podstawą fundamentową i uchwytem ramienia

- Silnik beszczotkowy 24 V AC
- Użycie intensywne
- Użytkowanie ciągłe 4500 cykli dziennie
- Niskie zużycie energii
- Przekładnia ze stopów metali, bez plastiku, bez teflonu, bez nylonu
- Bardzo cicha praca
- Mocna konstrukcja
- Aluminiowe ramię

Cena netto:

5.100,00 zł

Przejdź do zestawu | Przejdź do akcesoriów | Wróć do spisu treści

Dane techniczne	WAY/004
Ramię	do 4 m
Zasilanie sieciowe	230 V AC - 50 Hz
Zasilanie silnika	24 V AC
Pobór prądu	0-15A
Moc znamionowa	305W
Częstotliwość użytkowania	intensywne
Siła	140 Nm
Temperatura pracy	-20°C / +55°C
Stopień ochrony	IP54
Typ motoreduktora	Nieodwracalny
Czas otwierania do 90°	4÷11 sec
Centrala sterująca (wbudowana)	B70/1T
Enkoder	Wbudowany cyfrowy + magnetyczny cyfrowy SENSORED, 4096 impulsów na obrót
System odblokowania	Kluczykowy z wkładką typu standard
Ilość cykli na dobę	4500 cykli
Wymiary (L x W x H)	325 x 211 x 1010
Waga produktu zapakowanego	41,5 kg

Wymiary i instalacja

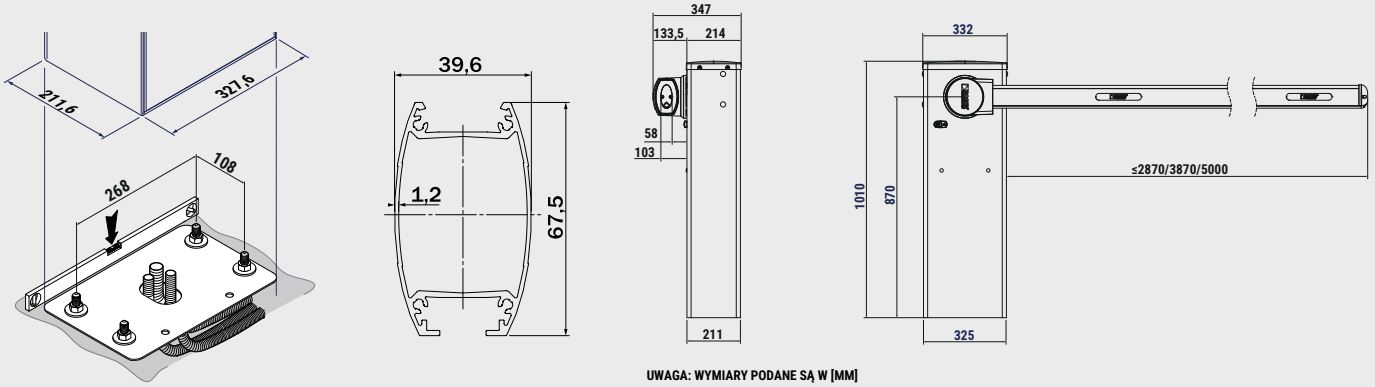

UWAGA: WYMIARY PODANE SĄ W [MM]

Przykład instalacji

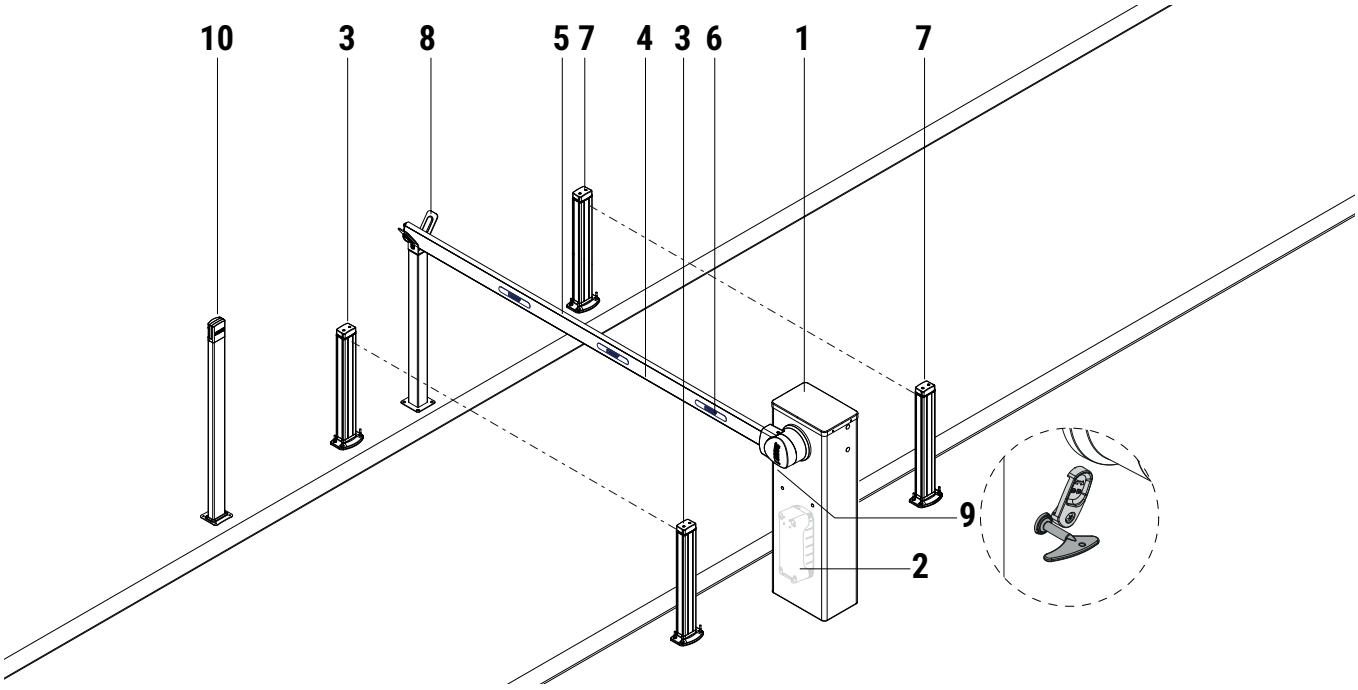

1	WAY/004	Kolumna szlabanu
2	B70/1T	Wbudowana centrala sterująca
3	CRA + G90	Fotokomórki w kolumienkach
4	CRA + G90	Fotokomórki w kolumienkach
5	BA/68/4	Ramię
6	R99/BASB20	Naklejki odblaskowe
7	CRA + G90	Fotokomórki w kolumienkach
8	BAFS/01	Podpora stała
9	/	Odblokowanie kluczykowe
10	/	Przełącznik kluczykowy lub klawiatura cyfrowa

ZESTAWY Z WAY 4

Szlaban Roger Technology WAY/004
to nowoczesne rozwiązanie przeznaczone do kontroli i automatyzacji ruchu pojazdów, wykorzystujące zaawansowaną technologię cyfrową z silnikiem bezszczotkowym.

Zastosowanie technologii brushless zapewnia wysoką wydajność pracy, precyzyjne sterowanie oraz płynne i szybkie działanie ramienia szlabanu. Urządzenie zostało zaprojektowane z myślą o intensywnej eksploatacji, dlatego doskonale sprawdzi się na parkingach, osiedlach mieszkaniowych, terenach firmowych oraz w obiektach o dużym natężeniu ruchu.

Solidna konstrukcja oraz wykorzystanie wysokiej jakości komponentów gwarantują odporność na zużycie oraz długotrwałe i niezawodne działanie. Zaawansowany system sterowania umożliwia łatwą konfigurację oraz intuicyjną obsługę w codziennym użytkowaniu.



Zestaw prezentowany na zdjęciu: SET WAY 4

Zestawy WAY 4

SET WAY 4

zestaw z WAY 4 z ramieniem 4 m

	1 szt.	**WAY/004**	kolumna szlabanu elektromechanicznego
	1 szt.	**SP/51/G10**	sprężyna żółta o średnicy 51 mm
	1 szt.	**BA/68/4**	ramię eliptyczne aluminiowe o długości 4 m
	20 szt.	**R99/BASB20**	naklejki odblaskowe

Cena netto:
5.600,00 zł

Szczegóły produktu WAY 4:
str. 224

Akcesoria dedykowane



BA/68/4 1.120,00 zł

Ramię eliptyczne aluminiowe o długości 4 m z gumą ochronną. Dostosowane do montażu oświetlenia LED



R99/BASB20 75,00 zł

Naklejki odblaskowe (20 szt.)



ALED/4C 400,00 zł

Oświetlenie ramienia LED czerwone 4 m



ALED/RG/4C 410,00 zł

Oświetlenie ramienia LED czerwono-zielone 4 m



ALED/RG/4C/FLO 510,00 zł

Pływające oświetlenie ramienia LED czerwono-zielone 4 m



FIFTHY/24 265,00 zł

Lampa LED 24V z wbudowanym wzmacniaczem antenowym, w kolorze białym lub pomarańczowym



FUNDAMENT/W4 670,00 zł

Fundament do szlabanu WAY4. Wymiary 24 x 33 x 65 cm, waga około 110 kg



BAMS/01 475,00 zł

Podpora ruchoma



BAMS/01/EXT 105,00 zł

Przedłużenie podpory ruchomej o 20 cm



BAFS/01 490,00 zł

Podpora stała



BAFS/02 750,00 zł

Podpora stała z regulacją wysokości



BAFS/05 2.160,00 zł

Podpora stała z regulacją wysokości i elektromagnesem



KT231 65,00 zł

Podstawa montażowa do podpór stałych



G90/F2ES 265,00 zł

Komplet fotokomórek do szlabanów



G90/F4ES 305,00 zł

Komplet fotokomórek do szlabanów



CRA/50 150,00 zł

olumienka do fotokomórek G90 50 cm



CRA/100 215,00 zł

Kolumienka do fotokomórek G90 100 cm



CRA/BAR 110,00 zł

Kolumienka boczna do fotokomórek G90 53 cm 50 cm



SP/51/G10 460,00 zł

Sprężyna żółta o średnicy 51 mm (tylko do WAY/004)



FIFTHY/24 265,00 zł

Lampa LED 24V z wbudowanym wzmacniaczem antenowym, w kolorze białym lub pomarańczowym



BARK/02 885,00 zł

Drabinka aluminiowa malowana L=2000 mm



SEMAFOR 1100,00 zł

Semafor dwukomorowy LED 24V

Akcesoria dedykowane



KT239 300,00 zł

Kratka z mocowaniem na magnesy do montażu osprzętu elektrycznego wewnątrz kolumny szlabanu



KT242 145,00 zł

Peszel z mocowaniem na magnesy do prow. przewodów wew. kolumny szlabanu



DLD1/24 1.130,00 zł

Detektor pętli indukcyjnej 1-kanałowy 24 V DC



DLD2/24 1.590,00 zł

Detektor pętli indukcyjnej 2-kanałowy 24 V DC






Sterowanie radiowe, Zoolock
str. 252


Fotokomórki i kolumienki
str. 256


Lampy ostrzegawcze
str. 258


Klawiatury kodowe i przełączniki
str. 260


Systemy solarne, moduły GSM i Wi-Fi
str. 262

Centrale sterujące i akumulatory



B70/1T 1.240,00 zł
Centrala sterująca 1 silnikiem brushless 24 V AC



B71/BC/EXT 1.040,00 zł
Zestaw akumulatorów (2x12V; 4,5 Ah) i karta ładowania do central 24V w obudowie

WAY 5

Szlaban automatyczny z silnikiem bezszczotkowym 24 V AC

Szlabany z serii WAY5 to niezawodność, szybkość, płynność ruchów przy intensywnej eksploatacji.



- Niskie napięcie
- Brushless
- Enkoder cyfrowy
- Intensywne użycie
- Pełna kontrola

Opis produktu

Kolumna szlabanu elektromechanicznego bezszczotkowego 24 V AC, do pracy intensywnej, z enkoderem cyfrowym, wbudowaną centralą B70/1T, podstawą fundamentową i uchwytem ramienia

- Silnik beszczotkowy 24 V AC
- Użycie intensywne
- Użytkowanie ciągłe 2800 cykli dziennie
- Przekładnia ze stopów metali, bez plastiku, bez teflonu, bez nylonu
- Niskie zużycie energii
- Bardzo cicha praca
- Mocna konstrukcja
- Aluminiowe ramię

Cena netto:

6.000,00 zł

Przejdź do zestawu | Przejdź do akcesoriów | Wróć do spisu treści

Dane techniczne	WAY/005
Ramię	do 5 m
Zasilanie sieciowe	230 V AC - 50 Hz
Zasilanie silnika	24 V AC
Pobór prądu	0-15A
Moc znamionowa	305W
Częstotliwość użytkowania	ciągłe
Siła	140Nm
Temperatura pracy	-20°C / +55°C
Stopień ochrony	IP54
Typ motoreduktora	Nieodwracalny
Czas otwierania do 90°	5÷17 sec
Centrala sterująca (wbudowana)	B70/1T
Enkoder	Wbudowany cyfrowy + magnetyczny cyfrowy SENSORED, 4096 impulsów na obrót
System odblokowania	Kluczykowy z wkładką typu standard
Ilość cykli na dobę	2800 cykli
Wymiary (L x W x H)	325 x 211 x 1010
Waga produktu zapakowanego	45,5 kg

Wymiary i instalacja

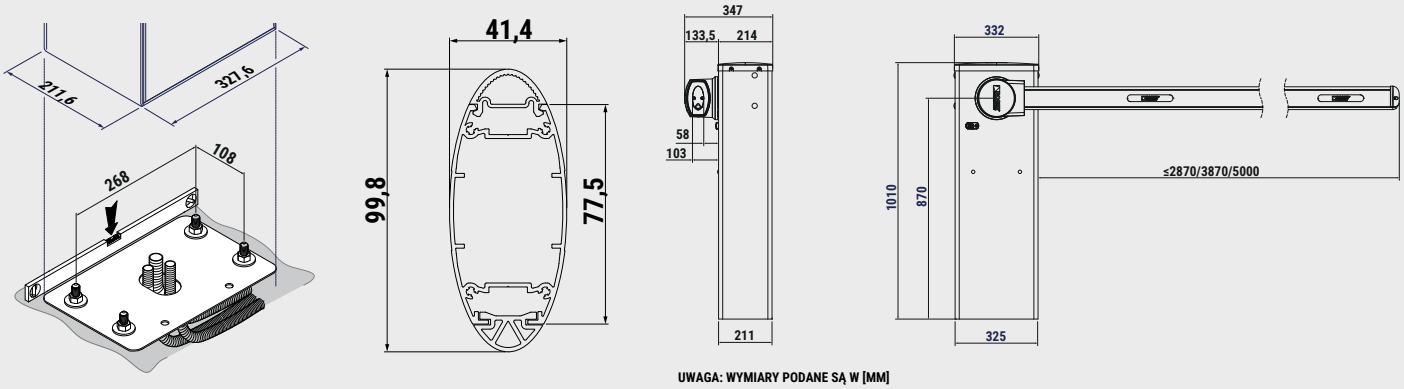

UWAGA: WYMIARY PODANE SĄ W [MM]

Przykład instalacji

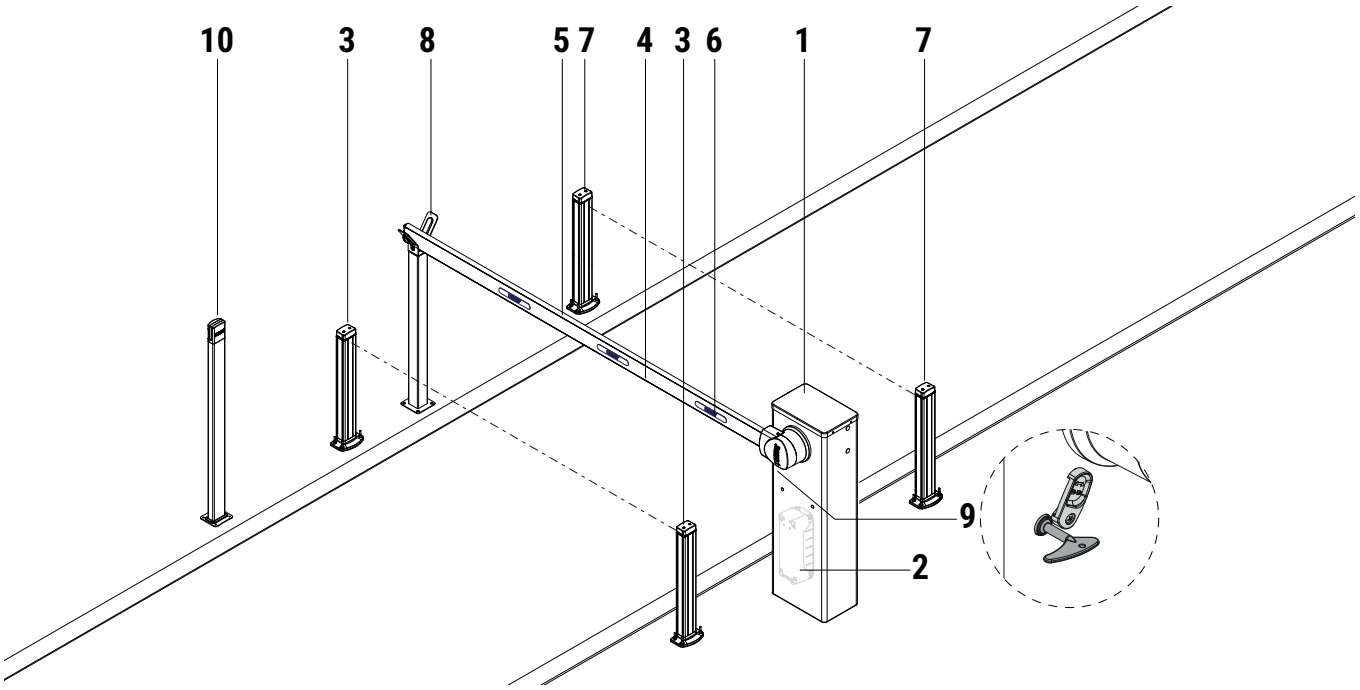

1	WAY/005	Kolumna szlabanu
2	B70/1T	Wbudowana centrala sterująca
3	CRA + G90	Fotokomórki w kolumienkach
4	CRA + G90	Fotokomórki w kolumienkach
5	BA/68/4	Ramię
6	R99/BASB20	Naklejki odblaskowe
7	CRA + G90	Fotokomórki w kolumienkach
8	BAFS/01	Podpora stała
9	/	Odblokowanie kluczykowe
10	/	Przełącznik kluczykowy lub klawiatura cyfrowa

ZESTAWY Z WAY 5

Szlaban Roger Technology WAY/005
to nowoczesne rozwiązanie przeznaczone do kontroli i automatyzacji ruchu pojazdów, wykorzystujące zaawansowaną technologię cyfrową z silnikiem bezszczotkowym.

Zastosowanie technologii brushless zapewnia wysoką wydajność pracy, precyzyjne sterowanie oraz płynne i szybkie działanie ramienia szlabanu. Urządzenie zostało zaprojektowane z myślą o intensywnej eksploatacji, dlatego doskonale sprawdzi się na parkingach, osiedlach mieszkaniowych, terenach firmowych oraz w obiektach o dużym natężeniu ruchu.

Solidna konstrukcja oraz wykorzystanie wysokiej jakości komponentów gwarantują odporność na zużycie oraz długotrwałe i niezawodne działanie. Zaawansowany system sterowania umożliwia łatwą konfigurację oraz intuicyjną obsługę w codziennym użytkowaniu.



Zestaw prezentowany na zdjęciu: SET WAY 5

Zestawy WAY 5

SET WAY 5

zestaw z WAY 5 z ramieniem 5 m

	1 szt.	**WAY/005**	kolumna szlabanu elektromechanicznego
	1 szt.	**SP/56/G10**	sprężyna fioletowa o średnicy 56 mm
	1 szt.	**BA/75/5**	ramię eliptyczne aluminiowe o długości 5 m
	20 szt.	**R99/BASB20**	naklejki odblaskowe

Cena netto:
6.500,00 zł

Szczegóły produktu WAY 5:
str. 230

Akcesoria dedykowane



BA/75/5 1.450,00 zł

Ramię eliptyczne aluminiowe o długości 5 m z gumą ochronną. Dostosowane do montażu oświetlenia LED



R99/BASB20 75,00 zł

Naklejki odblaskowe (20 szt.)



ALED/6C 480,00 zł

Oświetlenie ramienia LED czerwone 6 m



ALED/RG/6C 530,00 zł

Oświetlenie ramienia LED czerwono-zielone 6 m



ALED/RG/6C/FLO 710,00 zł

Pływające oświetlenie ramienia LED czerwono-zielone 6 m

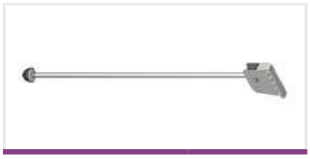

BAMS/01 475,00 zł

Podpora ruchoma



BAMS/01/EXT 105,00 zł

Przedłużenie podpory ruchomej o 20 cm



KT231 65,00 zł

Podstawa montażowa do podpór stałych



BAFS/01 490,00 zł

Podpora stała



BAFS/02 750,00 zł

Podpora stała z regulacją wysokości



BAFS/05 2.160,00 zł

Podpora stała z regulacją wysokości i elektromagnesem



BARK/02 885,00 zł

Drabinka aluminiowa malowana L=2000 mm



SP/56/G10 540,00 zł

Sprężyna fioletowa o średnicy 56 mm (tylko do WAY/005)



G90/F2ES 265,00 zł

Komplet fotokomórek do szlabanów



G90/F4ES 305,00 zł

Komplet fotokomórek do szlabanów



CRA/50 150,00 zł

olumienka do fotokomórek G90 50 cm



CRA/100 215,00 zł

Kolumienka do fotokomórek G90 100 cm



CRA/BAR 110,00 zł

Kolumienka boczna do fotokomórek G90 53 cm 50 cm



FUNDAMENT/W4 670,00 zł

Fundament do szlabanu WAY4. Wymiary 24 x 33 x 65 cm, waga około 110 kg



FIFTHY/24 265,00 zł

Lampa LED 24V z wbudowanym wzmacniaczem antenowym, w kolorze białym lub pomarańczowym



SEMAFOR 1100,00 zł

Semafor dwukomorowy LED 24V

WAY 6

NOWOŚĆ

ROGER BRUSHLESS

Szlaban automatyczny z silnikiem bezszczotkowym 24 V AC

Szlabany z serii WAY6 to niezawodność, szybkość, płynność ruchów przy intensywnej eksploatacji.

Niskie napięcie **Brushless** **Enkoder cyfrowy**

Intensywne użycie **Pełna kontrola**



Opis produktu

Kolumna szlabanu elektromechanicznego bezszczotkowego 24 V AC, do pracy intensywnej, z enkoderem cyfrowym, wbudowaną centralą B70/1T, podstawą fundamentową i uchwytem ramienia

- Silnik beszczotkowy 24 V AC
- Użycie intensywne
- Użytkowanie ciągłe 2400 cykli dziennie
- Przekładnia ze stopów metali, bez plastiku, bez teflonu, bez nylonu
- Niskie zużycie energii
- Bardzo cicha praca
- Mocna konstrukcja
- Aluminiowe ramię

Cena netto:

7.000,00 zł

Przejdź do zestawu Przejdź do akcesoriów Wróć do spisu treści

Dane techniczne	WAY/006
Ramię	do 6 m
Zasilanie sieciowe	230 V AC - 50 Hz
Zasilanie silnika	24 V AC
Pobór prądu	0-15A
Moc znamionowa	305W
Częstotliwość użytkowania	ciągłe
Siła	140Nm
Temperatura pracy	-20°C / +55°C
Stopień ochrony	IP54
Typ motoreduktora	Nieodwracalny
Czas otwierania do 90°	6÷18 sec
Centrala sterująca (wbudowana)	B70/1T
Enkoder	Wbudowany cyfrowy + magnetyczny cyfrowy SENSORED, 4096 impulsów na obrót
System odblokowania	Kluczykowy z wkładką typu standard
Ilość cykli na dobę	2400 cykli
Wymiary (L x W x H)	428 x 212 x 1010
Waga produktu zapakowanego	50 kg

Wymiary i instalacja

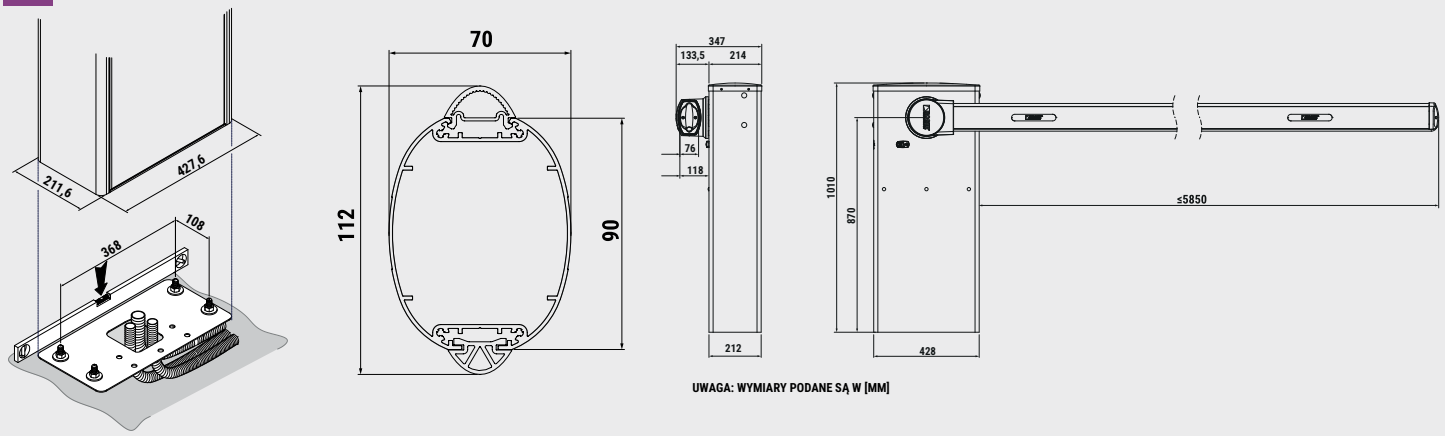

UWAGA: WYMIARY PODANE SĄ W [MM]

Przykład instalacji

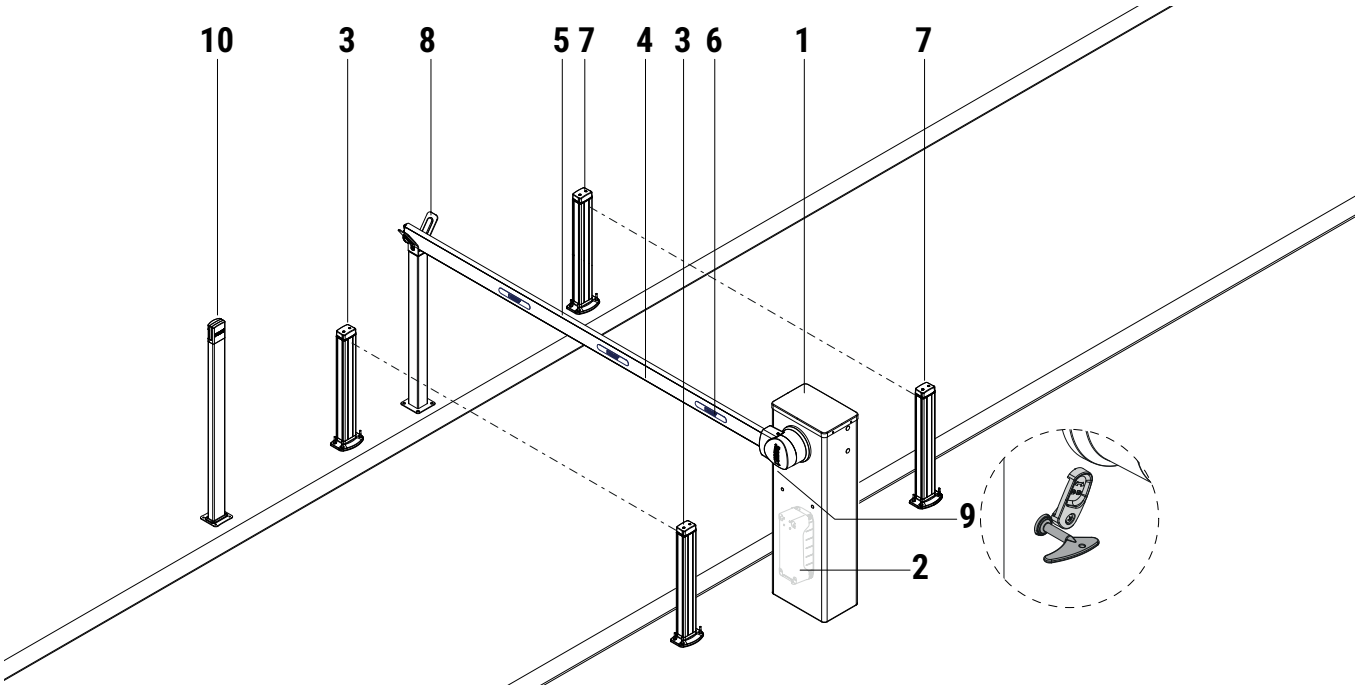

1	WAY/006	Kolumna szlabanu
2	B70/1T	Wbudowana centrala sterująca
3	CRA + G90	Fotokomórki w kolumienkach
4	CRA + G90	Fotokomórki w kolumienkach
5	BA/68/4	Ramię
6	R99/BASB20	Naklejki odblaskowe
7	CRA + G90	Fotokomórki w kolumienkach
8	BAFS/01	Podpora stała
9	/	Odblokowanie kluczykowe
10	/	Przełącznik kluczykowy lub klawiatura cyfrowa

ZESTAWY Z WAY 6

Szlaban Roger Technology WAY/006
to nowoczesne rozwiązanie przeznaczone do kontroli i automatyzacji ruchu pojazdów, wykorzystujące zaawansowaną technologię cyfrową z silnikiem bezszczotkowym.

Zastosowanie technologii brushless zapewnia wysoką wydajność pracy, precyzyjne sterowanie oraz płynne i szybkie działanie ramienia szlabanu. Urządzenie zostało zaprojektowane z myślą o intensywnej eksploatacji, dlatego doskonale sprawdzi się na parkingach, osiedlach mieszkaniowych, terenach firmowych oraz w obiektach o dużym natężeniu ruchu.

Solidna konstrukcja oraz wykorzystanie wysokiej jakości komponentów gwarantują odporność na zużycie oraz długotrwałe i niezawodne działanie. Zaawansowany system sterowania umożliwia łatwą konfigurację oraz intuicyjną obsługę w codziennym użytkowaniu.



Zestaw prezentowany na zdjęciu: SET WAY 6

Zestawy WAY6

SET WAY 6/LC

zestaw z WAY 6 z ramieniem 6m

	1 szt.	**WAY/006**	kolumna szlabanu elektromechanicznego
	1 szt.	**SP/51/AS/G12**	zestaw 2 sprężyn pomarańczowych o średnicy 51 mm*
	1 szt.	**BA/91/6**	ramię eliptyczne aluminiowe o długości 6 m
	20 szt.	**R99/BASB20**	naklejki odblaskowe

Cena netto:
8.750,00 zł

*istnieje możliwość wymiany sprężyny SP/51/AS/G12 na SP/56/AS/G12 za dopłatą 100 zł netto

SET WAY 6/L

zestaw z WAY 6 z ramieniem 6m

	1 szt.	**WAY/006**	kolumna szlabanu elektromechanicznego
	1 szt.	**SP/56/AS/G12**	zestaw 2 sprężyn fioletowych o średnicy 56 mm
	2 szt.	**BA/91/3**	ramię eliptyczne aluminiowe o długości 3 m
	1 szt.	**JNT/BA/91**	łącznik ramienia z anodyzowanego aluminium
	20 szt.	**R99/BASB20**	naklejki odblaskowe

Cena netto:
8.850,00 zł

Szczegóły produktu WAY 6:
str. 234

Akcesoria dedykowane



BA/91/3 1.000,00 zł

Ramię eliptyczne aluminiowe o długości 3 m



BA/91/6 1850,00 zł

Ramię eliptyczne aluminiowe o długości 6 m



ALED/6C 480,00 zł

Oświetlenie ramienia LED czerwone 6 m



ALED/RG/6C 530,00 zł

Oświetlenie ramienia LED czerwono-zielone 6 m



ALED/RG/6C/FLO 710,00 zł

Pływające oświetlenie ramienia LED czerwono-zielone 6 m



JNT/BA/91 350,00 zł

Łącznik ramienia z anodyzowanego aluminium



SP/51/AS/G12 950,00 zł

Zestaw 2 sprężyn pomarańczowych o średnicy 51 mm (tylko do WAY/006)



SP/56/AS/G12 1050,00 zł

Zestaw 2 sprężyn fioletowych o średnicy 56 mm (tylko do WAY/006)

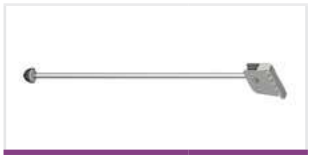

BAMS/01 475,00 zł

Podpora ruchoma



BAMS/01/EXT 105,00 zł

Przedłużenie podpory ruchomej o 20 cm



KT231 65,00 zł

Podstawa montażowa do podpór stałych



BAFS/01 490,00 zł

Podpora stała



BAFS/02 750,00 zł

Podpora stała z regulacją wysokości



BAFS/05 2.160,00 zł

Podpora stała z regulacją wysokości i elektromagnesem



BARK/02 885,00 zł

Drabinka aluminiowa malowana L=2000 mm



R99/BASB20 75,00 zł

Naklejki odblaskowe (20 szt.)



G90/F2ES 265,00 zł

Komplet fotokomórek do szlabanów



G90/F4ES 305,00 zł

Komplet fotokomórek do szlabanów



CRA/50 150,00 zł

olumienka do fotokomórek G90 50 cm



CRA/100 215,00 zł

Kolumienka do fotokomórek G90 100 cm



CRA/BAR 110,00 zł

Kolumienka boczna do fotokomórek G90 53 cm 50 cm



FIFTHY/24 265,00 zł

Lampa LED 24V z wbudowanym wzmacniaczem antenowym, w kolorze białym lub pomarańczowym



SEMAFOR 1100,00 zł

Semafor dwukomorowy LED 24V

Akcesoria dedykowane



KT239 300,00 zł

Kratka z mocowaniem na magnesy do montażu osprzętu elektrycznego wewnątrz kolumny szlabanu



KT242 145,00 zł

Peszel z mocowaniem na magnesy do prow. przewodów wew. kolumny szlabanu



DLD1/24 1.130,00 zł

Detektor pętli indukcyjnej 1-kanałowy 24 V DC



DLD2/24 1.590,00 zł

Detektor pętli indukcyjnej 2-kanałowy 24 V DC







Sterowanie radiowe, Zoolock
str. 252



Fotokomórki i kolumienki
str. 256



Lampy ostrzegawcze
str. 258



Klawiatury kodowe i przełączniki
str. 260



Systemy solarne, moduły GSM i Wi-Fi
str. 262

Centrale sterujące i akumulatory



B70/1T 1.240,00 zł
Centrala sterująca 1 silnikiem brushless 24 V AC



B71/BC/EXT 1.040,00 zł
Zestaw akumulatorów (2x12V; 4,5 Ah) i karta ładowania do central 24V w obudowie

AKCESORIA *DO AUTOMATYKI*

Komfort, bezpieczeństwo, kontrola

Sterowanie radiowe ZOOLOCK Roger Technology łączy nowoczesną technologię z oryginalnym wzornictwem inspirowanym światem zwierząt. Dwukanałowe piloty zapewniają bezpieczne sterowanie automatyką Roger Technology, wykorzystując kod stały lub zmienny oraz skuteczną ochronę przed nieautoryzowanym kopiowaniem sygnału. ZOOLOCK to połączenie niezawodności, wygody użytkowania i niepowtarzalnego designu.

str. 254





Przedstawiamy gamę akcesoriów do automatyki i szlabanów

Akcesoria Roger Technology to kompleksowe uzupełnienie systemów automatyki bramowej, zapewniające bezpieczeństwo, wygodę i pełną funkcjonalność instalacji. Bogata oferta obejmuje urządzenia sterujące, elementy bezpieczeństwa oraz akcesoria montażowe, gwarantujące niezawodną współpracę z napędami Roger Technology. **W katalogu prezentujemy rozwiązania, które pozwalają dopasować każdy system do indywidualnych potrzeb użytkownika.**

Akcesoria

str. 240

Centrale sterujące i akumulatory do bram przesuwnych 242

Centrale sterujące i akumulatory do bram skrzydłowych 246

Centrale sterujące i akumulatory do szlabanów 250

Sterowanie radiowe 252

Sterowanie radiowe ZOOLOCK 254

Fotokomórki i kolumienki do fotokomórek 256

Lampy ostrzegawcze i anteny 258

Klawiatury kodowe i przełączniki 260

Systemy zasilania solarnego 262

Moduł komunikacyjny WI-FI 263

Listwy krawędziowe 264

H70 i B70

Centrale sterujące i akumulatory

Centrale sterujące Roger Technology umożliwiają łatwe i intuicyjne ustawienie wszystkich funkcji.

- Wersja do napędów na 230 V AC
- Wersja do napędów na 24 V i 36 V z silnikami bezszczotkowymi
- Niezawodność i wygoda montażu
- Zasilanie awaryjne (na 24 V i 36 V)
- Wiele funkcji i zabezpieczeń
- Centrale z wyświetlaczami LED'owymi
- Pełna kontrola nad szybkością pracy

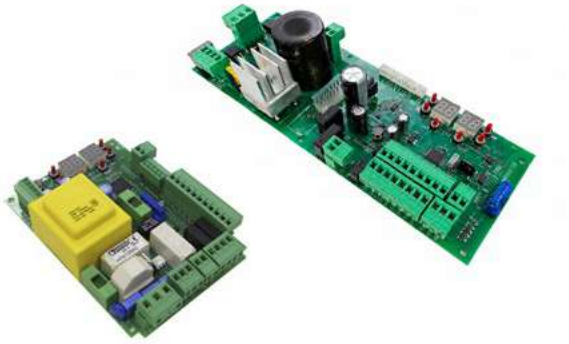

Wróć do spisu treści

DANE TECHNICZNE	B70/1DC	B70/1DCHP	H70/104AC - H70/105AC
Znamionowe napięcie zasilania	230 V AC ± 10% 50 Hz	230 V AC ± 10% 50 Hz	230 V AC ± 10% 50 Hz
Maks. pobór mocy	140 W (zależny od modelu napędu)	240 W (zależny od modelu napędu)	650 W
Maks. pobór mocy podczas rozruchu	450 W (zależny od modelu napędu)	650 W (zależny od modelu napędu)	
Zastosowane bezpieczniki	F1 = 15A (ATO257) zabezpieczenie obwodu zasilania silnika F2 = 2A (ATO257) zabezpieczenie obwodu zasilania akcesoriów F3 = T1A (5x20 mm) zabezpieczenie uzwojenia pierwotnego transformatora	F1 = 20A (ATO257) zabezpieczenie obwodu zasilania silnika F2 = T2A (ATO257) zabezpieczenie uzwojenia pierwotnego transformatora F3 = 3A (5x20 mm) zabezpieczenie obwodu zasilania akcesoriów	F1 = F6,3A (5 x 20) zabezpieczenie obwodu zasilania silnika F2 = F315mA (5 x 20) zabezpieczenie obwodu zasilania akcesoriów
Ilość obsługiwanych napędów	1	1	1
Zasilanie silnika	24 V AC (przez inwerter z automatycznym zabezpieczeniem)	36 V AC (przez inwerter z automatycznym zabezpieczeniem)	230 V AC
Obsługiwany typ silnika	bezszczotkowy, sinusoidalny (ROGER BRUSHLESS)	bezszczotkowy, sinusoidalny (ROGER BRUSHLESS)	asynchroniczny, jednofazowy
Typ sterowania silnikiem	zorientowane polowo (FOC - FIELD ORIENTED CONTROL), sensorowe (SENSORED)	zorientowane polowo (FOC - FIELD ORIENTED CONTROL), sensorowe (SENSORED)	regulacja fazy triakiem
Maks. moc znamionowa silnika	120 W (zależna od modelu napędu)	160 W (zależna od modelu napędu)	
Maks. pobór mocy silnika	350 W (zależny od modelu napędu)	590 W (zależny od modelu napędu)	600 W
Maks. moc lampy ostrzegawczej	25 W (24 V DC)	25 W (24 V DC)	40 W (230 V AC) - 25 W (24 AC/DC) / (styk bezpotencjałowy)
Częstotliwość migania lampy ostrzegawczej	50%	50%	
Maks. moc oświetlenia dodatkowego	100 W (230 V AC) - 40 W (24 V AC/DC) / (styk bezpotencjałowy)	100 W (230 V AC) - 40 W (24 V AC/DC) / (styk bezpotencjałowy)	100 W (230 V AC) - 25 W (24 V AC/DC) / (styk bezpotencjałowy)
Maks. moc lampki sygnalizacji stanu bramy	3 W (24 V DC)	3 W (24 V DC)	2 W (24 V AC)
Maks. moc pobierana przez akcesoria	10 W (24 V DC / 400 mA) / (zależnie od modelu napędu)	20 W (24 V DC / 750 mA)	6 W (24 V AC / 300 mA)
Zakres temperatur pracy	od -20°C do +55°C	od -20°C do +55°C	od -20°C do +55°C
Wymiary produktu (L x W x H)	200 x 90 x 45	245 x 90 x 45	98 x 141 x 40
Waga produktu zapakowanego	0,244 kg		0,48 kg

PRODUKT/SYMBOL	OPIS	CENA NETTO
H70/104AC	Centrala sterująca 1 silnikiem 230 V AC, do napędów bram przesuwnych. Zastosowanie do: H30, R30, G30	810,00 zł
B70/1DC	Centrala sterująca 1 silnikiem bezszczotkowym 24 V AC, do napędów bram przesuwnych. Zastosowanie do: BM30, BH30	1080,00 zł
B70/1DCHP	Centrala sterująca 1 silnikiem bezszczotkowym 36 V AC, do napędów bram przesuwnych. Zastosowanie do: BG30	1.280,00 zł
B71/BC	Karta ładowania akumulatorów do central B70/1DC i B70/2DC na 24 V AC	350,00 zł
B71/BCHP	Karta ładowania do akumulatorów do centrali B70/1DCHP na 36 V AC	390,00 zł
SET BT12V12	2 akumulatory 12 V; 1,2 Ah	360,00 zł
SET BT12V45	2 akumulatory 12 V; 4,5 Ah	600,00 zł

CENTRALA	B70/1DC	B70/1DCHP	H70/104AC
Automatyczne programowanie ruchu	√	√	√
Regulacja siły	√	√	√
Regulacja siły przy rozpoczęciu manewru			√
Regulacja siły przy spowalnianiu manewru			√
Maksymalna siła przy rozpoczęciu manewru	√	√	√
Regulacja czułości wykrywania przeszkód	√	√	√
Regulacja przyspieszenia (soft-start)	√	√	√
Regulacja prędkości otwierania	√	√	
Regulacja prędkości zamykania	√	√	
Regulacja spowalniania	√	√	√
Regulacja hamowania (soft-stop)	√	√	√
Funkcja - regulacja czasu manewru			√
Funkcja - automatyczne zamykanie	√	√	√
Regulacja czasu automatycznego zamykania	√	√	√
Funkcja - timer	√	√	√
Programowalne wyjścia zabezpieczeń	√	√	√
Funkcja - fail safe test (test fotokomórek)	√	√	√
Funkcja - zamknij po zwolnieniu fotokomórki	√	√	√
Funkcja - listwa bezpieczeństwa nc/8k2	√	√	√
Funkcja - zatrzymanie awaryjne	√	√	√
Funkcja - częściowe otwarcie (furtka)	√	√	√
Regulacja częściowego otwarcia	√	√	√
Funkcja - zespół mieszkalny	√	√	√
Funkcja - dead man (totmann)	√	√	√
Funkcja - gwarancja zamknięcia	√	√	
Funkcja - oświetlenie dodatkowe	√	√	√
Funkcja - sygnalizacja stanu bramy	√	√	√
Ochrona termiczna	√	√	√
Zarządzanie pracą akumulatorów	√	√	
Informacje dotyczące użytkowania systemu	√	√	√
Zabezpieczenie przed modyfikacją parametrów	√	√	√
Przywracanie ustawień fabrycznych	√	√	√

B70

Centrale sterujące

Centrale są niezawodne dzięki solidnemu wykonaniu oraz zabezpieczeniom przed warunkami atmosferycznymi.

- Wersja do napędów 24 V i 36 V z silnikami bezszczotkowymi
- Niezawodność i wygoda montażu
- Pełna kontrola nad szybkością pracy
- Zasilanie awaryjne (na 24 V i 36 V)
- Wiele funkcji i zabezpieczeń
- Centrale z wyświetlaczami LED'owymi



Wróć do spisu treści

DANE TECHNICZNE	B70/1T	B70/1THP
Znamionowe napięcie zasilania	230 V AC ± 10% 50 Hz	230 V AC ± 10% 50 Hz
Maks. pobór mocy	180 W	240 W
Maks. pobór mocy podczas rozruchu	315 W	570 W
Zastosowane bezpieczniki	F1 = 15A (ATO257) zabezpieczenie obwodu zasilania silników F2 = 2A (ATO257) zabezpieczenie zasilania akcesoriów F3 = T1A (5x20 mm) (B70/1T/115: T2A (5x20 mm)) zabezpieczenie pierwotne transformatora	F1 = 20A (ATO257) zabezpieczenie obwodu zasilania silników F2 = T2A (ATO257) zabezpieczenie pierwotne transformatora F3 = 3A (5x20 mm) zabezpieczenie zasilania akcesoriów
Ilość obsługiwanych napędów	1	1
Zasilanie silnika	24 V AC	36 V AC (przez inwerter z automatycznym zabezpieczeniem)
Obsługiwany typ silnika	bezszczotkowy, sinusoidalny (ROGER BRUSHLESS)	bezszczotkowy, sinusoidalny (ROGER BRUSHLESS)
Typ sterowania silnikiem	zorientowane polowo (FOC - FIELD ORIENTED CONTROL), bezsensorowe (SENSORLESS)	zorientowane polowo (FOC - FIELD ORIENTED CONTROL), bezsensorowe (SENSORLESS)
Maks. moc znamionowa silnika	120 W	190 W
Maks. pobór mocy silnika	290 W	530 W
Maks. moc lampy ostrzegawczej	25 W (24 V DC)	25 W (24 V DC)
Częstotliwość migania lampy ostrzegawczej	50%	50%
Maks. moc oświetlenia dodatkowego	100 W (230 V AC) - 40 W (24 V AC/DC) / (styk bezpotencjałowy)	100 W (230 V AC) - 40 W (24 V AC/DC) / (styk bezpotencjałowy)
Maks. moc lampki sygnalizacji stanu bramy	3 W (24 V DC)	3 W (24 V DC)
Maks. moc pobierana przez elektrozamek	15 W (12 V DC) / (średnia wartość napięcia) /*	3 W (24 V DC)
Maks. moc pobierana przez akcesoria	10 W (24 V DC / 400 mA)	20 W (24 V DC / 750 mA)
Zakres temperatur pracy	od -20°C do +55°C	od -20°C do +55°C
Wymiary produktu (L x W x H)	200 x 90 x 45	380 x 145 x 130
Waga produktu zapakowanego	0,23 kg	0,46 kg

* wyjście elektrozamka dostarcza napięcie znamionowe 24 V DC (maks. 30 V DC) modulowane przy 50% (50% włączenie, 50% wyłączenie). dlatego podłączane urządzenie musi być w stanie wytrzymać maksymalne napięcie 30 V DC.

PRODUKT/SYMBOL	OPIS	CENA NETTO
B70/1T	Centrala sterująca 1 silnikiem bezszczotkowym 24 V AC, do napędów bram przesuwnych. Zastosowanie do: TW90	1240,00 zł
B70/1THP	Centrala sterująca 1 silnikiem bezszczotkowym 24 V AC, do napędów bram przesuwnych. Zastosowanie do: TW110	1440,00 zł

CENTRALA	B70/1T	B70/1THP
Automatyczne programowanie ruchu	√	√
Regulacja siły	√	√
Regulacja siły przy rozpoczęciu manewru		
Regulacja siły przy spowalnianiu manewru		
Maksymalna siła przy rozpoczęciu manewru	√	√
Regulacja czułości wykrywania przeszkód	√	√
Regulacja przyspieszenia (soft-start)	√	√
Regulacja prędkości otwierania	√	√
Regulacja prędkości zamykania	√	√
Regulacja spowalniania	√	√
Regulacja hamowania (soft-stop)	√	√
Funkcja - regulacja czasu manewru		
Funkcja - automatyczne zamykanie	√	√
Regulacja czasu automatycznego zamykania	√	√
Funkcja - timer	√	√
Programowalne wyjścia zabezpieczeń	√	√
Funkcja - fail safe test (test fotokomórek)	√	√
Funkcja - zamknij po zwolnieniu fotokomórki	√	√
Funkcja - listwa bezpieczeństwa nc/8k2	√	√
Funkcja - zatrzymanie awaryjne	√	√
Funkcja - częściowe otwarcie (furtka)	√	√
Regulacja częściowego otwarcia	√	√
Funkcja - zespół mieszkalny	√	√
Funkcja - dead man (totmann)	√	√
Funkcja - gwarancja zamknięcia	√	√
Funkcja - oświetlenie dodatkowe	√	√
Funkcja - sygnalizacja stanu bramy	√	√
Ochrona termiczna	√	√
Zarządzanie pracą akumulatorów	√	√
Informacje dotyczące użytkowania systemu	√	√
ZAbezpieczenie przed modyfikacją parametrów	√	√
Przywracanie ustawień fabrycznych	√	√


Sterowanie radiowe, Zoolock
str. 252


Fotokomórki i kolumienki
str. 256


Lampy ostrzegawcze
str. 258


Klawiatury kodowe i przełączniki
str. 260


Systemy solarne, moduły GSM i Wi-Fi
str. 262

H70 i B70 EDGE

Centrale sterujące i akumulatory

Centrale są niezawodne dzięki solidnemu wykonaniu oraz zabezpieczeniom przed warunkami atmosferycznymi.



- Wersja do napędów na 230 V AC
- Wersja do napędów na 24 V i 36 V z silnikami bezszczotkowymi
- Niezawodność i wygoda montażu
- Pełna kontrola nad szybkością pracy
- Zasilanie awaryjne (na 24 V i 36 V)
- Wiele funkcji i zabezpieczeń
- Centrale z wyświetlaczami LED'owymi

Wróć do spisu treści

DANE TECHNICZNE	B70/2ML	EDGE 1 BOX	H70/200AC
Znamionowe napięcie zasilania	230 V AC ± 10% 50 Hz	230 V AC ± 10% 50 Hz	230 V AC ± 10% 50 Hz
Maks. pobór mocy	150 W	230 W	1400 W
Maks. pobór mocy podczas rozruchu	350 W	600 W	
Zastosowane bezpieczniki	"F1 = F3,15A (5 x 20 mm) zabezpieczenie obwodu zasilania akcesoriów F2 = F15A (5x20 mm) zabezpieczenie obwodu zasilania silnika F3 = T1A (5x20 mm) zabezpieczenie uzwojenia pierwotnego transformatora"	"F1 = 20A (ATO257) zabezpieczenie obwodu zasilania silnika F2 = 4A (ATO257) zabezpieczenie obwodu zasilania elektrozamka F3 = 3A (ATO257) zabezpieczenie obwodu zasilania akcesoriów F4 = T2A (5x20 mm) zabezpieczenie uzwojenia pierwotnego transformatora"	"F1 = F6,3A (5 x 20) zabezpieczenie obwodu zasilania silnika F2 = F630mA (5 x 20) zabezpieczenie obwodu zasilania akcesoriów"
Ilość obsługiwanych napędów	2	2	2
Zasilanie silnika	24 V AC	36 V AC (przez inwerter z automatycznym zabezpieczeniem)	230 V AC
Obsługiwany typ silnika	bezszczotkowy, sinusoidalny (ROGER BRUSHLESS)	bezszczotkowy, sinusoidalny (ROGER BRUSHLESS)	asynchroniczny, jednofazowy
Typ sterowania silnikiem	zorientowane polowo (FOC - FIELD ORIENTED CONTROL), bezsensorowe (SENSORLESS)	zorientowane polowo (FOC - FIELD ORIENTED CONTROL), bezsensorowe (SENSORLESS)	regulacja fazy triakiem
Maks. moc znamionowa silnika	40 W	60 W	
Maks. pobór mocy silnika	110 W	250 W	600 W + 600 W
Maks. moc lampy ostrzegawczej	25 W (24 V DC)	25 W (24 V DC)	40 W (230 V AC) - 25 W (24 AC/DC) / (styk bezpotencjałowy)
Częstotliwość migania lampy ostrzegawczej	50%	50%	
Maks. moc oświetlenia dodatkowego	100 W (230 V AC) - 40 W (24 V AC/DC) / (styk bezpotencjałowy)	100 W (230 V AC) - 40 W (24 V AC/DC) / (styk bezpotencjałowy)	100 W (230 V AC) - 25 W (24 V AC/DC) / (styk bezpotencjałowy)
Maks. moc lampki sygnalizacji stanu bramy	3 W (24 V DC)	3 W (24 V DC)	2 W (24 V AC)
Maks. moc pobierana przez elektrozamek	15 W (12 V DC) / (średnia wartość napięcia) /*	15 W (12 V DC) / (średnia wartość napięcia) /*	25 W (maks. 230 V AC)
Maks. moc pobierana przez akcesoria	10 W (24 V DC / 400 mA)	20 W (24 V DC / 750 mA)	9 W (24 V AC / 400 mA)
Zakres temperatur pracy	od -20°C do +55°C	od -20°C do +55°C	od -20°C do +55°C
Wymiary produktu (L x W x H)	112 x 175	330 x 230 x 115	137 x 156 x 43
Waga produktu zapakowanego	0,23 kg	3,9 kg	3,9 kg

* wyjście elektrozamka dostarcza napięcie znamionowe 24 V DC (maks. 30 V DC) modulowane przy 50% (50% włączenie, 50% wyłączenie). dlatego podłączane urządzenie musi być w stanie wytrzymać maksymalne napięcie 30 V DC.

PRODUKT/SYMBOL	OPIS	CENA NETTO
H70/200AC/BOX	Centrala sterująca 2 silnikami 230 V AC, do napędów bram rozwiernych, w obudowie. Zastosowanie do: MONOS4/220, H23, R23, R21	1.140,00 zł
H70/200AC	Centrala sterująca 2 silnikami 230 V AC, do napędów bram rozwiernych. Zastosowanie do: MONOS4/220, H23, R23, R21	990,00 zł
B70/2ML/BOX	Centrala sterująca 2 silnikami bezszczotkowymi 24 V DC, donapędów bram rozwiernych, w obudowie. Zastosowanie do: MONOS4, BE20/200, BH23	1.700,00 zł
B70/2ML	Centrala sterująca 2 silnikami bezszczotkowymi 24 V DC, do napędów rozwiernych. Zastosowanie do: MONOS4, BE20/200, BH23	1.180,00 zł
EDGE1/BOX	Centrala sterująca 2 silnikami bezszczotkowymi 36 V DC, do napędów bram rozwiernych, w obudowie. Zastosowanie do: BE20/400, BE20/200/HS, SMARTY, BR21	2.090,00 zł
EDGE1	Centrala sterująca 2 silnikami bezszczotkowymi 36 V DC, do napędów bram rozwiernych, w obudowie. Zastosowanie do: BE20/400, BE20/200/HS, SMARTY, BR21	1.300,00 zł
B71/BC	Karta ładowania akumulatorów do central B70/1DC i B70/2DC na 24 V DC	350,00 zł
BI/BCHP	Karta ładowania akumulatorów do central CTRL, B70/1DHCP, EDGE1 na 36 V DC	270,00 zł
B71/BC/INT	Zestaw akumulatorów (SET BT12 V12) i karta ładowania B71/BC, do centrali B70/2ML/BOX na 24V DC, w obudowie	640,00 zł
B71/BCHP/EXT	Zestaw akumulatorów (SET BT12 V45) i karta ładowania BI/BCHP, do central EDGE1/BOX i B70/1DCHP na 36 V DC w osobnej obudowie	1.100,00 zł
SET BT12V12	2 akumulatory 2x12 V ; 1,2 Ah	360,00 zł
SET BT12V45	2 akumulatory 12 V; 4,5 Ah	600,00 zł

CENTRALA	B70/2ML	EDGE1	H70/200AC
Automatyczne programowanie ruchu	√	√	√
Regulacja siły	√	√	√
Regulacja siły przy rozpoczęciu manewru			√
Regulacja siły przy spowalnianiu manewru			√
Maksymalna siła przy rozpoczęciu manewru	√	√	√
Regulacja czułości wykrywania przeszkód	√	√	√
Regulacja przyspieszenia (soft-start)	√	√	√
Regulacja prędkości otwierania	√	√	
Regulacja prędkości zamykania	√	√	
Regulacja spowalniania	√	√	√
Regulacja hamowania (soft-stop)	√	√	√
Funkcja - regulacja czasu manewru			
Funkcja - automatyczne zamykanie	√	√	√
Regulacja czasu automatycznego zamykania	√	√	√
Funkcja - timer	√	√	√
Programowalne wyjścia zabezpieczeń	√	√	√
Funkcja - fail safe test (test fotokomórek)	√	√	√
Funkcja - zamknij po zwolnieniu fotokomórki	√	√	√
Funkcja - listwa bezpieczeństwa nc/8k2	√	√	√
Funkcja - zatrzymanie awaryjne	√	√	√
Funkcja - częściowe otwarcie (furtka)	√	√	√
Regulacja częściowego otwarcia	√	√	√
Funkcja - zespół mieszkalny	√	√	√
Funkcja - dead man (totmann)	√	√	√
Funkcja - gwarancja zamknięcia	√	√	
Funkcja - oświetlenie dodatkowe	√	√	√
Funkcja - sygnalizacja stanu bramy	√	√	√
Ochrona termiczna	√	√	√
Zarządzanie pracą akumulatorów	√	√	
Informacje dotyczące użytkowania systemu	√	√	√
ZAbezpieczenie przed modyfikacją parametrów	√	√	√
Przywracanie ustawień fabrycznych	√	√	√

F70

Centrale sterujące

Centrale są niezawodne dzięki solidnemu wykonaniu oraz zabezpieczeniom przed warunkami atmosferycznymi.

- Wersja do napędów 36 V z silnikami bezszczotkowymi
- Centrale w technologii IPU
- Niezawodność i wygoda montażu
- Pełna kontrola nad szybkością pracy
- Zasilanie awaryjne (36 V)
- Wiele funkcji i zabezpieczeń
- Centrale z wyświetlaczami LED'owymi



Wróć do spisu treści

DANE TECHNICZNE	F70/IPU36/BOX	F70/IPU36/BOX/SL	F70/IPU36/BOX/P
Znamionowe napięcie zasilania	230 V AC ± 10% 50 Hz	230 V AC ± 10% 50 Hz	230 V AC ± 10% 50 Hz
Maks. pobór mocy	230 W	230 W	230 W
Maks. pobór mocy podczas rozruchu	600 W	600 W	600 W
Zastosowane bezpieczniki	F1 = 20A zabezpieczenie obwodu zasilania silników F2 = 4A zabezpieczenie elektrozamka F3 = 10A zabezpieczenie obwodu zasilania z akumulatora F4 = T2A zabezpieczenie pierwotne transformatora	F1 = 20A zabezpieczenie obwodu zasilania silników F2 = 4A zabezpieczenie elektrozamka F3 = 10A zabezpieczenie obwodu zasilania z akumulatora F4 = T2A zabezpieczenie pierwotne transformatora	F1 = 20A zabezpieczenie obwodu zasilania silników F2 = 4A zabezpieczenie elektrozamka F3 = 10A zabezpieczenie obwodu zasilania z akumulatora F4 = T2A zabezpieczenie pierwotne transformatora
Ilość obsługiwanych napędów	2	2	2
Zasilanie silnika	36 V AC	36 V AC	36 V AC
Obsługiwany typ silnika	bezszczotkowy, sinusoidalny (ROGER BRUSHLESS)	bezszczotkowy, sinusoidalny (ROGER BRUSHLESS)	bezszczotkowy, sinusoidalny (ROGER BRUSHLESS)
Typ sterowania silnikiem	zorientowane polowo (FOC - FIELD ORIENTED CONTROL), bezsensorowe (SENSORLESS)	zorientowane polowo (FOC - FIELD ORIENTED CONTROL), bezsensorowe (SENSORLESS)	orientowane polowo (FOC - FIELD ORIENTED CONTROL), bezsensorowe (SENSORLESS)
Maks. moc znamionowa silnika	90 W	90 W	90 W
Maks. pobór mocy silnika	250 W	250 W	250 W
Maks. moc lampy ostrzegawczej	10 W (24 V DC)	10 W (24 V DC)	10 W (24 V DC)
Częstotliwość migania lampy ostrzegawczej	50%	50%	50%
Maks. moc oświetlenia dodatkowego	100 W (230 V AC) - 40 W (24 V AC/DC) / (styk bezpotencjałowy)	100 W (230 V AC) - 40 W (24 V AC/DC) / (styk bezpotencjałowy)	100 W (230 V AC) - 25 W (24 V AC/DC) / (styk bezpotencjałowy)
Maks. moc lampki sygnalizacji stanu bramy	3 W (24 V DC)	3 W (24 V DC)	2 W (24 V AC)
Maks. moc pobierana przez elektrozamek	15 W (12 V DC) / (średnia wartość napięcia) /*	15 W (12 V DC) / (średnia wartość napięcia) /*	25 W (maks. 230 V AC)
Maks. moc pobierana przez akcesoria	20 W (24 V DC / 750 mA)	20 W (24 V DC / 750 mA)	20 W (24 V AC / 750 mA)
Zakres temperatur pracy	od -20°C do +55°C	od -20°C do +55°C	od -20°C do +55°C
Wymiary produktu (L x W x H)	330 x 230 x 115	380 x 145 x 130	380 x 145 x 130
Waga produktu zapakowanego	0,39 kg	0,45 kg	0,46 kg

* wyjście elektrozamka dostarcza napięcie znamionowe 24 V DC (maks. 30 V DC) modulowane przy 50% (50% włączenie, 50% wyłączenie). dlatego podłączane urządzenie musi być w stanie wytrzymać maksymalne napięcie 30 V DC.

PRODUKT/SYMBOL	OPIS	CENA NETTO
F70/IPU36/BOX	Centrala sterująca 2 silnikami brushless w technologii IPU z inwerterem, w obudowie. Zastosowanie do: SLED, NAVI	2.100,00 zł
F70/IPU36/BOX/SL	Centrala sterująca 2 silnikami brushless w technologii IPU z inwerterem, w obudowie SLIM. Zastosowanie do: SLED, NAVI	2.150,00 zł
F70/IPU36/BOX/P	Centrala sterująca 2 silnikami brushless w technologii IPU z inwerterem, w obudowie SLIM z przyciskami góra-stop-dół. Zastosowanie do: SLED, NAVI	2.600,00 zł

CENTRALA	F70/IPU36/BOX	F70/IPU36/BOX/SL	F70/IPU36/BOX/P
Automatyczne programowanie ruchu	√	√	√
Regulacja siły	√	√	√
Regulacja siły przy rozpoczęciu manewru			√
Regulacja siły przy spowalnianiu manewru			√
Maksymalna siła przy rozpoczęciu manewru	√	√	√
Regulacja czułości wykrywania przeszkód	√	√	√
Regulacja przyspieszenia (soft-start)	√	√	√
Regulacja prędkości otwierania	√	√	
Regulacja prędkości zamykania	√	√	
Regulacja spowalniania	√	√	√
Regulacja hamowania (soft-stop)	√	√	√
Funkcja - regulacja czasu manewru			
Funkcja - automatyczne zamykanie	√	√	√
Regulacja czasu automatycznego zamykania	√	√	√
Funkcja - timer	√	√	√
Programowalne wyjścia zabezpieczeń	√	√	√
Funkcja - fail safe test (test fotokomórek)	√	√	√
Funkcja - zamknij po zwolnieniu fotokomórki	√	√	√
Funkcja - listwa bezpieczeństwa nc/8k2	√	√	√
Funkcja - zatrzymanie awaryjne	√	√	√
Funkcja - częściowe otwarcie (furtka)	√	√	√
Regulacja częściowego otwarcia	√	√	√
Funkcja - zespół mieszkalny	√	√	√
Funkcja - dead man (totmann)	√	√	√
Funkcja - gwarancja zamknięcia	√	√	
Funkcja - oświetlenie dodatkowe	√	√	√
Funkcja - sygnalizacja stanu bramy	√	√	√
Ochrona termiczna	√	√	√
Zarządzanie pracą akumulatorów	√	√	
Informacje dotyczące użytkowania systemu	√	√	√
ZAbezpieczenie przed modyfikacją parametrów	√	√	√
Przywracanie ustawień fabrycznych	√	√	√


Sterowanie radiowe, Zoolock
str. 252


Fotokomórki i kolumienki
str. 256


Lampy ostrzegawcze
str. 258


Klawiatury kodowe i przełączniki
str. 260


Systemy solarne, moduły GSM i Wi-Fi
str. 262

CTRL

Centrale sterujące i akumulatory

Centrale do szlabanów o bardzo szerokich możliwościach sterowania.



- Sterowanie silnikiem bezszczotkowym 36 V serii BIONIK
- Niezawodność i wygoda montażu
- Pełna kontrola nad szybkością pracy
- Wygodne, wyciągane kostki z zaciskami gwarantujące większy komfort przy podłączeniach elektrycznych
- Możliwość ustawienia funkcji master/slave
- Możliwość podłączenia akumulatorów
- Wiele funkcji i zabezpieczeń

Wróć do spisu treści

DANE TECHNICZNE	CTRL	CTRL/P
Znamionowe napięcie zasilania	230 V AC ± 10% 50 Hz	230 V AC ± 10% 50 Hz
Maks. pobór mocy	240 W	500 W
Zastosowane bezpieczniki	F1 = 10A (ATO257) zabezpieczenie obwodu zasilania silnika F2 = 4A (ATO257) zabezpieczenie obwodu zasilania elektrozamka F3 = 3A (ATO257) zabezpieczenie obwodu zasilania akcesoriów F4 = T1A (5x20 mm) zabezpieczenie uzwojenia pierwotnego transformatora	F1 = 15A (ATO257) zabezpieczenie obwodu zasilania silnika F2 = 4A (ATO257) zabezpieczenie obwodu zasilania elektrozamka F3 = 3A (ATO257) zabezpieczenie obwodu zasilania akcesoriów F4 = T2A (5x20 mm) zabezpieczenie uzwojenia pierwotnego transformatora
Ilość obsługiwanych napędów	1	1
Zasilanie silnika	36 V AC	36 V AC
Obsługiwany typ silnika	bezszczotkowy, sinusoidalny (ROGER BRUSHLESS)	bezszczotkowy, sinusoidalny (ROGER BRUSHLESS)
Typ sterowania silnikiem	zorientowane polowo (FOC - FIELD ORIENTED CONTROL), sensorowe (SENSORED)	zorientowane polowo (FOC - FIELD ORIENTED CONTROL), sensorowe (SENSORED)
Maks. pobór mocy silnika	220 W	450 W
Maks. moc lampy ostrzegawczej	5 W (24 V DC) 12 W (24 V DC) / oświetlenie ramienia	5 W (24 V DC) 6 W (24 V DC) / oświetlenie ramienia
Maks. moc lampki sygnalizacji stanu bramy	3 W (24 V DC)	3 W (24 V DC)
Maks. moc pobierana przez elektrozamek	10 W (12 V DC) / (aktywacja impulsowa, 1,5 sekundy)* 5 W (12 V DC) / (elektrozamek normalnie zasilany)*	10 W (12 V DC) / (aktywacja impulsowa, 1,5 sekundy)* 5 W (12 V DC) / (elektrozamek normalnie zasilany)*
Maks. moc pobierana przez akcesoria	10 W (24 V DC / 400 mA)	10 W (24 V DC / 400 mA)
Zakres temperatur pracy	od -20°C do +55°C	od -20°C do +55°C
Wymiary produktu (L x W x H)	166 x 150 x 48	166 x 150 x 48
Waga produktu zapakowanego	0,254 kg	0,254 kg

* wyjście elektrozamka dostarcza napięcie znamionowe 24 V DC (maks. 30 V DC) modulowane przy 50% (50% włączenie, 50% wyłączenie). dlatego podłączane urządzenie musi być w stanie wytrzymać maksymalne napięcie 30 V DC.

PRODUKT/SYMBOL	OPIS	CENA NETTO
CTRL	Centrala sterująca 1 silnikiem 36 V AC, do szlabanów BIONIK: 4, 4HP, 6, 8	920,00 zł
CTRL/P	Centrala sterująca 1 silnikiem 36 V AC, do szlabanów BIONIK: 1PE i 1PC	1.100,00 zł
BI/BAT/KIT	Zestaw akumulatorów (SET BT12 V45) i karta ładowania do centrali CTRL	860,00 zł
BI/BCHP	Karta ładowania do akumulatorów do centrali CTRL na 36 V AC	270,00 zł
SET BT12V45	2 akumulatory (12 V DV, 4,5 Ah)	600,00 zł

CENTRALA	B70/1T	B70/1THP
Automatyczne programowanie ruchu	√	√
Regulacja siły		
Regulacja siły przy rozpoczęciu manewru		
Regulacja siły przy spowalnianiu manewru		
Maksymalna siła przy rozpoczęciu manewru		
Regulacja czułości wykrywania przeszkód	√	√
Regulacja przyspieszenia (soft-start)	√	√
Regulacja prędkości otwierania	√	√
Regulacja prędkości zamykania	√	√
Regulacja spowalniania	√	√
Regulacja hamowania (soft-stop)	√	√
Funkcja - regulacja czasu manewru		
Funkcja - automatyczne zamykanie	√	√
Regulacja czasu automatycznego zamykania	√	√
Funkcja - timer	√	√
Programowalne wyjścia zabezpieczeń	√	√
Funkcja - fail safe test (test fotokomórek)	√	√
Funkcja - zamknij po zwolnieniu fotokomórki	√	√
Funkcja - listwa bezpieczeństwa nc/8k2	√	√
Funkcja - zatrzymanie awaryjne	√	√
Funkcja - częściowe otwarcie (furtka)		
Regulacja częściowego otwarcia		
Funkcja - zespół mieszkalny	√	√
Funkcja - dead man (totmann)	√	√
Funkcja - gwarancja zamknięcia	√	√
Funkcja - oświetlenie dodatkowe	√	√
Funkcja - sygnalizacja stanu bramy		
Ochrona termiczna	√	√
Zarządzanie pracą akumulatorów	√	√
Informacje dotyczące użytkowania systemu	√	√
ZAbezpieczenie przed modyfikacją parametrów	√	√
Przywracanie ustawień fabrycznych	√	√


Sterowanie radiowe, Zoolock
str. 252


Fotokomórki i kolumienki
str. 256


Lampy ostrzegawcze
str. 258


Klawiatury kodowe i przełączniki
str. 260


Systemy solarne, moduły GSM i Wi-Fi
str. 262

STEROWANIE RADIOWE

Piloty o częstotliwości

Warianty 2 lub 4-kanałowe z bezpiecznym kodem zmiennym lub stałym.



- Kompatybilne z wszystkimi radioodbiornikami Roger Technology
- Zasięg nawet 150 m
- Piloty z kodem stałym i zmiennym
- Duży wybór uniwersalnych radioodbiorników
- Radioodbiorniki z kodem zmiennym

Wróć do spisu treści

DANE TECHNICZNE PILOTÓW	SYNUS/2	T80/TX2	E80/TX52R/2	E80/TX54R/2	E80/TX2R/RC	E80/TX4R/RC
Typ pilota	2-kanałowy z kodem stałym/zmiennym	2-kanałowy z kodem stałym/zmiennym	2-kanałowy z kodem stałym	4-kanałowy z kodem stałym	2-kanałowy z kodem zmiennym	4-kanałowy z kodem zmiennym
Zasięg	150 m	150 m	150 m	150 m	150 m	150 m
Liczba kombinacji	4 294 967 296	4 294 967 296	65536	65536	4 294 967 296	4 294 967 296
Częstotliwość	433,92 MHz	433,92 MHz	433,92 MHz	433,92 MHz	433,92 MHz	433,92 MHz
Baterie	CR2032 3V	CR2032 3V	CR2032 3V	CR2032 3V	CR2032 3V	CR2032 3V
Wymiary	38 x 68 x 11	38 x 68 x 11	38 x 68 x 11	38 x 68 x 11	38 x 68 x 11	38 x 68 x 11
Temperatura pracy	-10+55°C	-10+55°C	-10+55°C	-10+55°C	-10+55°C	-10+55°C
Waga	0,04 kg	0,04 kg	0,03 kg	0,03 kg	0,04 kg	0,04 kg

DANE TECHNICZNE RADIOODBORNIKÓW	H93/RX2LP/I	R93/RX433/U
Zasilanie	5V DC	12/24V AC/DC
Pobór prądu	15mA	30mA
Temperatura pracy	-10° C / +55°C	-10° C / +55°C
Ilość kanałów	2	2
Typ kodu	Kod stały / zmienny	Kod stały / zmienny
Modulacja	AM/ASK - FM/FSK	AM/ASK
Częstotliwość	433.92 MHz	433.92 MHz
Max prąd na przekaźniku	0,5A	0,5A
Max napięcie na przekaźniku	24V AC/DC	24V AC/DC
Rodzaj wyjścia	Tranzystorowe	Przekaźnikowe
Pamięć	1000 kod stały 250 kod zmienny	1000 kod stały 250 kod zmienny
Czułość	-107 dBm	-107 dBm
Oporność	50 Om	50 Om
Wymiary (L x W x H)	45 x 35 x 12	126 x 52 x 25
Waga produktu zapakowanego	0,2 kg	0,07 kg

Sterowanie radiowe ROGER



SYNUS/2 100,00 zł

2-kanałowy pilot kopiujący z kodem stałym/zmiennym



T80/TX2 100,00 zł

2-kanałowy pilot kopiujący z kodem stałym/zmiennym



E80/TX52R/2 100,00 zł

2-kanałowy pilot kopiujący z kodem stałym



E80/TX54R/2 115,00 zł

4-kanałowy pilot kopiujący z kodem stałym



E80/TX2R/RC 100,00 zł

2-kanałowy pilot kopiujący z kodem zmiennym



E80/TX4R/RC 115,00 zł

4-kanałowy pilot kopiujący z kodem zmiennym



H93/RX2LP/I 205,00 zł

Radioodbiornik 2-kanałowy 433,92 MHZ ze złączem molex do central Roger z kodem stałym/zmiennym tylko do central "LOW POWER"



R93/RX433/U 300,00 zł

Radioodbiornik 2-kanałowy uniwersalny w obudowie z kodem stałym/zmiennym



Sterowanie radiowe, Zoolock

str. 252



Fotokomórki i kolumienki

str. 256



Lampy ostrzegawcze

str. 258



Klawiatury kodowe i przełączniki

str. 260



Systemy solarne, moduły GSM i Wi-Fi

str. 262

STEROWANIE RADIOWE ZOOLOCK

Witamy w świecie pilotów ZOOLOCK!

- Kompatybilne z wszystkimi radioodbiornikami Roger Technology
- Zasięg nawet 150 m
- 2-kanałowe piloty z kodem stałym i zmiennym
- Duży wybór uniwersalnych motywów zwierzęcych
- Ochrona przed niepowołanym kopiowaniem kodu dostępu

Wróć do spisu treści



DANE TECHNICZNE PILOTÓW ZOOLOCK	ZOOLOCK
Zasilanie	3 V DC
Pobór mocy	8mA
Typ pilota	2-kanałowy z kodem stałym/zmiennym
Zasięg	do 150 m
Liczba kombinacji	4 294 967 296 (kod zmienny), 65 534 (kod stały)
Modulacja	AM/ASK
Typy kodów klonowanych	MANCHESTER, PCM, Max.64 bit
Numery kodu identyfikacyjnego	16 (kod stały), 32 (kod zmienny)
Częstotliwość	433,92 MHz
Baterie	CR2032 3V
Funkcja kopiowania	Tak (tylko kod stały)
Temperatura pracy	-10+550C
Waga produktu zapakowanego	0,04 kg

Sterowanie radiowe ZOOLOCK



AKY 170,00 zł

2-kanałowy pilot kopiujący z kodem stałym / kodem zmiennym



ARIEL 170,00 zł

2-kanałowy pilot kopiujący z kodem stałym / kodem zmiennym



AVATAR 170,00 zł

2-kanałowy pilot kopiujący z kodem stałym / kodem zmiennym



DIZY 170,00 zł

2-kanałowy pilot kopiujący z kodem stałym / kodem zmiennym



DUKE 170,00 zł

2-kanałowy pilot kopiujący z kodem stałym / kodem zmiennym



FLAKE 170,00 zł

2-kanałowy pilot kopiujący z kodem stałym / kodem zmiennym



DUKE 170,00 zł

2-kanałowy pilot kopiujący z kodem stałym / kodem zmiennym



FLAKE 170,00 zł

2-kanałowy pilot kopiujący z kodem stałym / kodem zmiennym



GINDA 170,00 zł

2-kanałowy pilot kopiujący z kodem stałym / kodem zmiennym



KSENYA 170,00 zł

2-kanałowy pilot kopiujący z kodem stałym / kodem zmiennym



LOKI 170,00 zł

2-kanałowy pilot kopiujący z kodem stałym / kodem zmiennym



MILO 170,00 zł

2-kanałowy pilot kopiujący z kodem stałym / kodem zmiennym



OSCAR 170,00 zł

2-kanałowy pilot kopiujący z kodem stałym / kodem zmiennym



PEPE 170,00 zł

2-kanałowy pilot kopiujący z kodem stałym / kodem zmiennym



SHIMA 170,00 zł

2-kanałowy pilot kopiujący z kodem stałym / kodem zmiennym



SUGAR 170,00 zł

2-kanałowy pilot kopiujący z kodem stałym / kodem zmiennym



Sterowanie radiowe, Zoolock

str. 252



Fotokomórki i kolumienki

str. 256



Lampy ostrzegawcze

str. 258



Klawiatury kodowe i przełączniki

str. 260



Systemy solarne, moduły GSM i Wi-Fi

str. 262

FOTOKOMÓRKI I KOLUMIENKI DO FOTOKOMÓREK

Szeroki wybór fotokomórek

Fotokomórki i kolumienki do fotokomórek do automatyki i szlabanów Roger Technology.

- Dystans w otwartym polu do 15 m
- Szeroki wybór w zależności od potrzeb
- CRA – kolumienki do szlabanów
- G90 - fotokomórki do szlabanów
- Wysokość kolumienki 500 lub 1000 mm



Wróć do spisu treści

DANE TECHNICZNE PILOTÓW	R90/F2ES, R90/F4ES	M90/F2ESO, M90/F4ESO M90/F2ES, M90/F4ES (Slim)	G90/F2ES, G90/F4ES
Zasilanie	12/24 V AC 50 Hz - 12/24 V DC	12/24 V AC 50 Hz - 12/24 V DC	24 V AC 50 Hz - 24 V DC
Temperatura pracy	-20+55°C	-20+55°C	-20+55°C
Max dystans w otwartym polu	IP55	IP55	433,92 MHz
Max dystans w otwartym polu	10 - 15 m	10 - 15 m	10 - 15 m
Max ilość fotokomórek	2/4	2/4	2/4
Max napięcie styku przekaźnika	30 V	30 V	30 V
Typ instalacji	zewnętrzna	zewnętrzna	zewnętrzna
Wymiary (L x W x H)	62 x 88 x 27	130 x 45 x 40 (wersja F4/2ESO) 110 x 35 x 24 (wersja Slim)	77 x 75 x 29,2
Waga produktu zapakowanego	0,1 kg	0,3 kg/0,2 kg (wersja Slim)	0,2 kg

DANE TECHNICZNE KOLUMIENEK DO FOTOKOMÓREK	CFT 500	CFT 501	CRA 50	CRA 100	CRA/BAR	CRA50/M90
Typ fotokomórek, który może być zainstalowany	R90/F2ES - R90/F4ES	R90/F2ES - R90/F4ES	G90/F2ES - G90/F4ES	G90/F2ES - G90/F4ES	G90/F2ES - G90/F4ES	M90/F2ESO - M90/F4ESO
Wysokośc kolumienki mm	500	1000	500	1000	-	500
Wymiary (L x W x H)	140 x 80 x 548	140 x 80 x 1048	110 x 100 x 532	110 x 100 x 1032	110 x 100 x 532	110 x 100 x 556
Waga produktu zapakowanego	1,9 kg	3,6 kg	1 kg	1 kg	1 kg	1 kg

Fotokomórki i kolumienki do fotokomórek



R90/F2ES 200,00 zł

Komplet fotokomórek



R90/F4ES 270,00 zł

Komplet fotokomórek synchronizowanych (maksymalnie 4 kpl.) - do bram dwuskrzydłowych z 2 silnikami bezszczotkowymi



M90/F2ESO 290,00 zł

Komplet fotokomórek obrotowych



M90/F4ESO 340,00 zł

Komplet fotokomórek obrotowych synchronizowanych (maksymalnie 4 kpl.) - do bram dwuskrzydłowych z 2 silnikami brushless



M90/F2ES 260,00 zł

Komplet fotokomórek SLIM



M90/F4ES 320,00 zł

Komplet fotokomórek synchronizowanych SLIM



G90/F2ES 265,00 zł

Komplet fotokomórek do szlabanów BIONIK



G90/F4ES 305,00 zł

Komplet fotokomórek z synchronizacją do szlabanów BIONIK



CFT500 310,00 zł

Komplet kolumienek do fotokomórek R90 H=500 mm



CFT501 440,00 zł

Komplet kolumienek do fotokomórek R90 H=1000 mm



CRA50 150,00 zł

Kolumienka do fotokomórek G90 H=500 mm do szlabanów BIONIK



CRA100 215,00 zł

Kolumienka do fotokomórek G90 H=1000 mm do szlabanów BIONIK



CRA/BAR 110,00 zł

Kolumieka boczna do fotokomórek G90 do szlabanów BIONIK 53 cm



CRA50/M90 165,00 zł

Kolumienka do fotokomórek z serii M90 - 50 cm



DEF/01 275,00 zł

Komplet obudów wandaloodpornych do fotokomórek M90



Sterowanie radiowe, Zoolock

str. 252



Fotokomórki i kolumienki

str. 256



Lampy ostrzegawcze

str. 258



Klawiatury kodowe i przełączniki

str. 260



Systemy solarne, moduły GSM i Wi-Fi

str. 262

LAMPY OSTRZEGAWCZE

Szeroki wybór lamp

Nowoczesna technologia LED i niepowtarzalny design

- Niskie zużycie energii
- Duża żywotność lamp
- Wbudowany wzmacniacz antenowy
- Lampy do automatów na 230 V oraz 24 V
- Elegancki i estetyczny wygląd



Wróć do spisu treści

DANE TECHNICZNE LAMP OSTRZEGAWCZYCH	FIFTHY/24, FIFTHY/24/OR	FIFTHY/230, FIFTHY/230/OR
Zasilanie	24 V AC/DC +/-10%	230V AC - 115V AC +/- 10%
Temperatura pracy	-20+550C	-20+550C
Stopień ochrony	IP55	IP55
Max W światła migającego	6,5 W	6,5 W
Modulacja	1 Hz	1 Hz
Typ światła	24 V LED	24 V LED
Wymiary (L x W x H)	124 x 45 x 164	124 x 45 x 164
Waga produktu zapakowanego	0,1 kg	0,1 kg

Lampy ostrzegawcze i anteny



FIFTHY/230 265,00 zł

Lampa 230V z wbudowanym wzmacniaczem antenowym
- w kolorze białym



FIFTHY/230OR 265,00 zł

Lampa 230V z wbudowanym wzmacniaczem antenowym
- w kolorze pomarańczowym



FIFTHY/24 265,00 zł

Lampa 24V z wbudowanym wzmacniaczem antenowym
- w kolorze białym



FIFTHY/24OR 265,00 zł

Lampa 24V z wbudowanym wzmacniaczem antenowym
- w kolorze pomarańczowym



Sterowanie radiowe, Zoolock
str. 252



Fotokomórki i kolumienki
str. 256



Lampy ostrzegawcze
str. 258



Klawiatury kodowe i przełączniki
str. 260



Systemy solarne, moduły GSM i Wi-Fi
str. 262

KLAWIATURY KODOWE I PRZEŁĄCZNIKI KLUCZYKOWE

Selektory ROGER TECHNOLOGY

Funkcjonalność i bezpieczeństwo dzięki możliwości ustawienia indywidualnego kodu

- 4-kanałowa klawiatura numeryczna 12-przyciskowa
- Przełącznik kluczykowy natynkowy w obudowie z aluminium
- Możliwość zamontowania klawiatur i przełączników kluczykowych w kolumnach



Wróć do spisu treści

DANE TECHNICZNE KLAWIATUR CYFROWYCH	H85/TDR/E	H85/TDS/E
Temperatura pracy	-10°C / +55°C	
Stopień ochrony	IP54	
Ilość dostępnych kodów	450	
Max ilość cyfr w kodzie	6	
Min ilość cyfr w kodzie	3	
Częstotliwość	433.92MHz	
Liczba kombinacji	4 294 967 296	
Bateria	2xCR2032	
Żywotność baterii	2 lata, 10 aktywacji/dzień	
Typ instalacji	Zewnętrzna	
Modulacja	AM/ASK	
Wymiary (L x W x H)	75 x 77 x 42	
Waga produktu zapakowanego	0,2 kg	

DANE TECHNICZNE PRZEŁĄCZNIKÓW KLUCZYKOWYCH	R85/60EAE	R85/60EAS
Cylinder	Europejski	Standardowy
Moc standardowa	24 V 1A	24 V 1A
Temperatura pracy	-20° C / +55°C	-20° C / +55°C
Stopień ochrony	IP54	IP54
Materiał	Aluminium	Aluminium
Typ instalacji	Zewnętrzna	Zewnętrzna
Wymiary (L x W x H)	75 x 77 x 56	75 x 77 x 56
Waga produktu zapakowanego	0,3 kg	0,3 kg

KLAWIATURY KODOWE I PRZEŁĄCZNIKI KLUCZYKOWE



H85/TDR/E 455,00 zł

Klawiatura cyfrowa bezprzewodowa do montażu zewnętrznego, 4 kanałowa, na 12 cyfr, sterowana poprzez radioodbiornik z kodem stałym Roger



H85/TDS/E 420,00 zł

Klawiatura przewodowa do montażu zewnętrznego 4-kanałowa na 12 cyfr (konieczny radioodbiornik H85/DEC lub H85/DEC2)



H85/DEC 340,00 zł

Odbiornik do 4 klawiatur cyfrowych



H85/DEC2 260,00 zł

Odbiornik do 2 klawiatur cyfrowych



R85/60EAE 240,00 zł

Przełącznik kluczykowy w obudowie aluminiowej z wkładką europejską (DIN).



R85/60EAS 200,00 zł

Przełącznik kluczykowy w obudowie aluminiowej z wkładką standardową



Sterowanie radiowe, Zoolock
str. 252



Fotokomórki i kolumienki
str. 256



Lampy ostrzegawcze
str. 258



Klawiatury kodowe i przełączniki
str. 260



Systemy solarne, moduły GSM i Wi-Fi
str. 262

SYSTEMY ZASILANIA SOLARNEGO

Zasilanie słoneczne

Ekologiczny i ekonomiczny sposób zasilania dla Twojej automatyki i szlabanów.



- Proste podłączenie typu plug and play z dowolnym zestawem bezszczotkowym Roger
- Działanie w wersji FULLSOLAR, lub NETWORK ASSISTED
- Idealny do zastosowania tam, gdzie podłączenie do zasilania elektrycznego jest niemożliwe lub utrudnione
- Zgodność z połączeniem Wi-Fi
- Stałe monitorowanie i rejestrowanie danych
- Szybki i łatwy montaż

Wróć do spisu treści

DANE TECHNICZNE POWERBOXÓW SOLARNYCH	B71/PBX/BOX	B71/PBX24/BOX	B71/PBX36/BOX
Zasilanie	tylko z paneli solarnych	230 V AC (50Hz)	230 V AC (50Hz)
Rodzaj akumulatorów (brak w zestawie)	24 V: 2 x 12 V DC, 36 W: 3 x 12 V DC, minimum 12 Ah*	2 x 12 V DC - minimum 4,5 Ah*	3 x 12 V DC - minimum 4,5 Ah*
Liczba możliwych do podłączenia paneli fotowoltaicznych	2	2	2
Minimalna moc (panel fotowoltaiczny)	60 W	20 W	20 W
Maksymalne napięcie z panelu fotowoltaicznego (bez obciążenia)	22 V DC	22 V DC	22 V DC
Minimalne napięcie z panelu fotowoltaicznego (pod obciążeniem)	18 V DC	18 V DC	18 V DC
Stopień ochrony	IP 66	IP 66	IP 66
Zakres temperatur pracy	od -20°C do + 55°C	od -20°C do + 55°C	od -20°C do + 55°C
Kompatybilne centrale cyfrowe:	seria Brushless 24 V DC oraz 36 V DC	seria Brushless 24 V DC oraz 36 V DC	EDGE1, B70/1DCHP, CTRL, CTRL/P
Wymiary produktu (L x W x H)	310 x 120 x 390	310 x 120 x 390	310 x 120 x 390
Waga produktu zapakowanego	3,7 kg	6,4 kg	6,9 kg

Systemy zasilania solarnego



B71/PBX/BOX 2.600,00 zł

Hybrydowy inwerter w wersji „FULL SOLAR" do zasilania bezszczotkowych central sterujących, z funkcją ładowania akumulatora poprzez podłączenie do paneli słonecznych



BT12V120 640,00 zł

Akumulator 12 V 12Ah w obudowie AGM

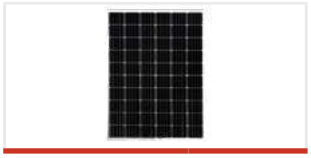

B75/SLP/50 565,00 zł

Panel solarny 50W o wymiarach 685x515x25

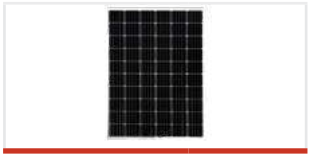

B75/SLP/100 780,00 zł

Panel solarny 100W



BT12V260 700,00 zł

Akumulator 12 V 26Ah w obudowie AGM



OM604025/BOX 900,00 zł

Obudowa hermetyczna metalowa do akumulatorów i centrali B71/PBx, 600×400×250 mm, IP66

MODUŁ B-CONNECT

Moduł WI-FI

Urządzenie przeznaczone dla instalatora do diagnostyki, kontroli i programowania urządzeń

- Do central sterujących silnikami bezszczotkowymi
- Wygoda użytkowania
- Idealne urządzenia na posesje prywatne lub wspólnoty mieszkaniowe



DANE TECHNICZNE MODUŁU WI-FI	B74/BCONNECT
Standardowa moc	5 V DC
Temperatura pracy	-20°C / +55°C
Kompatybilność	B70/2ML - EDGE1 -CTRL - B70/1DHCP
Kodyfikacja	BWPA/WPA2/WEP/TKIP/AES
Modulacja	Wi-Fi 802.11 b/g/n
Częstotliwość	2400 MHz - 2483.5 MHz
Wymiary (L x W x H)	39x33x9,5
Waga produktu zapakowanego (kg)	0,02

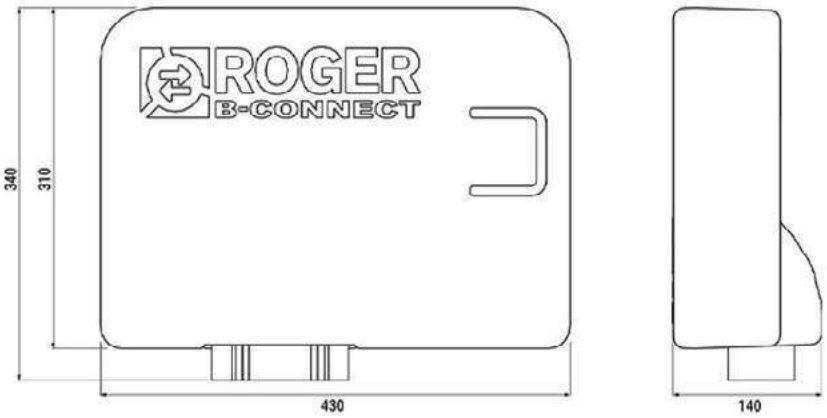



B74/BCONNECT 500,00 zł

Moduł Wi-FI do central sterujących silnikami bezszczotkowymi

LISTWY KRAWĘDZIOWE

Krawędziowe listwy bezpieczeństwa

Krawędziowe pasywne i rezystancyjne listwy bezpieczeństwa.

- Długość od 1600 do 2000 mm
- Modele pasywne, lub rezystancyjne
- Zwiększenie bezpieczeństwa użytkowania bramy



Wróć do spisu treści

DANE TECHNICZNE LISTW KRAWĘDZIOWYCH	CS/PAS/1600, CS/PAS/2000	CS/STD/RS/1600, CS/STD/RS/2000	CS/STD/RSTX/1600, CS/STD/RSTX/2000
Napięcie zasilania	-	24 V DC	2 x 1,5 V DC (baterie typu AA)
Napięcie zasilania	-	-	868 MHz
Maksymalny zasięg w otwartej przetrzeni	-	-	12 m
Rodzaj listwy	-	8,2 kΩ	8,2 kΩ
Stopień ochrony	-	IP 65	IP 65
Zakres temperatur pracy	-	od -20°C do + 55°C	od -20°C do + 55°C
Wymiary produktu (L x W x H)	CS/PAS/1600 1600x37x61 mm CS/PAS/2000 2000x37x61 mm	CS/STD/RS/1600 1600x37x61 mm CS/STD/RS/2000 2000x37x61 mm	CS/STD/RSTX/1600 1600x37x61 mm CS/STD/RSTX/2000 2000x37x61 mm

DANE TECHNICZNE RADIOODBIORNIKA CS/RX	CS/RX
Napięcie zasilania	12-24 V DC
Pobór prądu	150 mA
Maksymalny prąd przełączany (przekaźnik)	1 A
Częstotliwość pracy	868 MHz
Klasa radiowa	3
Rodzaj listwy	8,2 kΩ
Stopień ochrony	IP 55
Wymiary produktu (L x W x H)	159 x 41, 4 x 28,7

Wymiary i instalacja

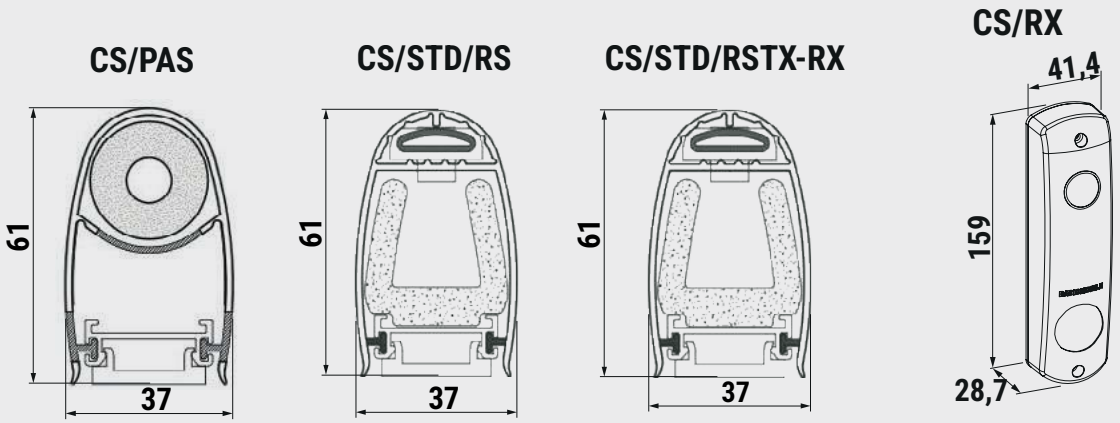

Listwy krawędziowe



CS/PAS/1600 255,00 zł

Listwa bezpieczeństwa bez elektroniki 1600 mm



CS/PAS/2000 320,00 zł

Listwa bezpieczeństwa bez elektroniki 2000 mm



CS/STD/RS/1600 700,00 zł

Listwa bezpieczeństwa rezystancyjna 8,2K, bez nadajnika, 1600 mm



CS/STD/RS/2000 810,00 zł

Listwa bezpieczeństwa rezystancyjna 8,2K, bez nadajnika, 2000 mm



CS/STD/RSTX/1600 1.310,00 zł

Listwa bezpieczeństwa rezystancyjna 8,2k kompletna z nadajnikiem radiowym 1600 mm



CS/STD/RSTX/2000 1.360,00 zł

Listwa bezpieczeństwa rezystancyjna 8,2k kompletna z nadajnikiem radiowym 2000 mm



CS/RX 520,00 zł

Radioodbiornik do listwy bezpieczeństwa dla wersji CS/STD/RSTX


Sterowanie radiowe, Zoolock
str. 252


Fotokomórki i kolumienki
str. 256


Lampy ostrzegawcze
str. 258


Klawiatury kodowe i przełączniki
str. 260


Systemy solarne, moduły GSM i Wi-Fi
str. 262

WYŁĄCZNY DYSTRYBUTOR NA POLSKĘ

DITEX TECHNOLOGY

ul. Lipowa 12, 56-410 Dobroszyce
T. +48 71 3253 889, e-mail: info@ditextechnology.pl

ROGER® TECHNOLOGY

Via S. Botticelli, 8 - 31021, Bonisiolo di Mogliano Veneto (TV) - ITALY
T. +39 041 5937023 - F. +39 041 5937024

www.ditextechnology.pl

W trosce o ciągłe doskonalenie produktów, zastrzegamy sobie prawo do wprowadzania modyfikacji technicznych bez wcześniejszego powiadomienia o zamiarze ich wprowadzenia
Wszystkie prawa zastrzeżone, powielanie nieniejszego katalogu bez zgody Ditex Technology Sp. z o.o. jest surowo zabronione.